SCHEDE PRODOTTO 2026

STRUMENTI MECCANICI E DI MISURA

CRIC

CRIC A BOTTIGLIA

ART. 0593

- Martinetti idraulici con pistone ed albero filettato regolabile
- Cilindro molto resistente
- Può essere posizionato molto in basso
- Struttura stabile grazie alla base in ghisa
- Robusta leva divisa in due parti con innesto inclinato

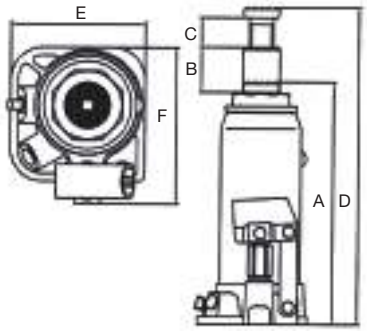

ART.		059300003	059300005
DATI TECNICI			
Portata	t	3	5
Altezza min (A)	mm	188	207
Alzata (B)	mm	115	125
Regolazione (C)	mm	60	70
Altezza max (D)	mm	363	402
Ingombro (ExF)	mm	87x108	97x117
Peso	kg	2,8	3,7

CRIC A BOTTIGLIA PER USO PROFESSIONALE

ART. 0594

- Valvola di sicurezza contro il sovraccarico
- Pistone cromato e vite di regolazione alzata piattello
- Lunga leva galvanizzata per facilitare il sollevamento
- Struttura rinforzata
- Dispositivo d'arresto del pistone nel punto massimo
- Pompa con doppia guarnizione per aumentare la tenuta
- Base estremamente robusta e dimensionata per una omogenea distribuzione del carico

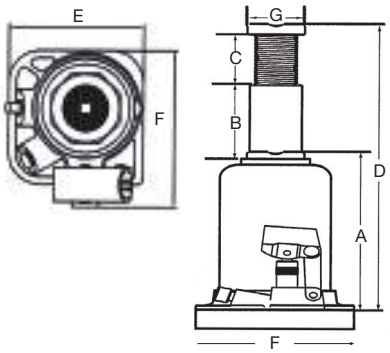

ART.		059400005	059400010	059400020	059400030
DATI TECNICI					
Portata	t	5	10	20	30
Altezza min (A)	mm	218	220	241	244
Alzata (B)	mm	146	153	165	160
Regolazione (C)	mm	110	115	110	110
Altezza max (D)	mm	474	488	525	510
Ø pistone (G)	mm	32	48	60	65
Dimensione base (FxE)	mm	112x110	127,5x124	161x165	174x186
Peso	kg	4,9	7,4	13,1	15,8

TRANSPALLET

TRANSPALLET MANUALI

ART. **0595**

- Costruiti in lamiera piegata ed elettrosaldata, verniciati elettrostaticamente antigraffio con polveri essicate in forno
- Il timone di guida, che aziona il sollevamento delle forche, può sterzare di 180° solidale con le ruote direzionali montate su cuscinetti
- Rulli anteriori in poliuretano 95 Shore-A
- Ruote direzionali in poliuretano 92 Shore-A
- Timone con impugnatura ergonomica antiscivolo
- **Adatti a sollevare, abbassare e spostare manualmente carichi su corsie di trasporto fisse e in piano**
- **Progettati per il trasporto interno di pallet, gitter box o altri carichi pallettizzati**

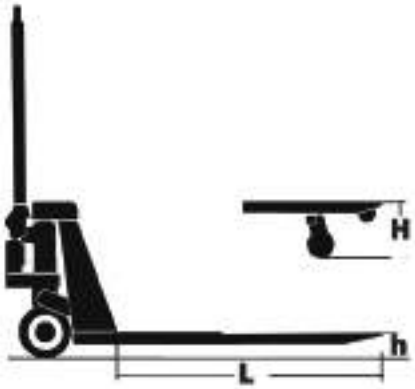

ART.		059500008V	059500010V	059500011V
DATI TECNICI				
Portata	kg	2.500	2.500	3.000
B	mm	540	540	540
C	mm	160	160	160
D	mm	220	220	220
L	mm	810	1.150	1.150
h-H	mm	80 - 200	80 - 200	80 - 200
Ø ruote	mm	200x50	200x50	200x50
Ø rulli	mm	80x70	80x70	80x70
Peso	kg	58	65	70

TRAPANI SENSITIVI E MASCHIATRICI DI ALTA PRECISIONE

TRAPANI/MASCHIATRICI

TRAPANO/MASCHIATRICE

New

PROFESSIONISTA

ART. **IMMVE140TG**

Trapano robusto e stabile, ideale per le officine meccaniche che si occupano sia di manutenzione che di produzione di pezzi singoli o in serie. Base, colonna, tavola e testa a ingranaggi sono realizzati in ghisa di alta qualità. Dotato di un pannello di **comando touchscreen 8" con funzioni aggiuntive e con funzionamento intuitivo** che facilita l'utente nella scelta dei parametri corretti di lavorazione.
La velocità del mandrino è regolabile in continuo tramite inverter su due marce direttamente dal display. L'avanzamento del cannotto è dotato di un robusto cambio manuale, in automatico l'avanzamento viene commutato senza sforzo mediante frizione elettromagnetica.
La tavola portapezzi completa di cave a T è orientabile ±45° e girevole e può essere sollevata con un sistema motorizzato che facilita la movimentazione dei pezzi più pesanti.

Le funzioni principali sono: foratura, svasatura, alesatura e filettatura. Il pannello di comando permette di selezionare l'unità di misura desiderata (mm o pollici).
Gli ingranaggi del motore mandrino sono in bagno d'olio, affidabili e a basso livello d'usura. Durante il funzionamento manuale, la profondità di lavorazione esatta può essere regolata con il finecorsa sul volantino a croce; nella versione automatica la profondità di lavorazione viene regolata dal pannello di comando.
Il potente circuito di raffreddamento viene attivato tramite touchscreen e poi acceso/spento indipendentemente dal funzionamento del mandrino. Il sistema è dotato di contatore pezzi.
La lampada LED, a risparmio energetico, è resistente agli spruzzi d'acqua.

Pannello di comando touchscreen

TRAPANI/MASCHIATRICI

Quadro elettrico

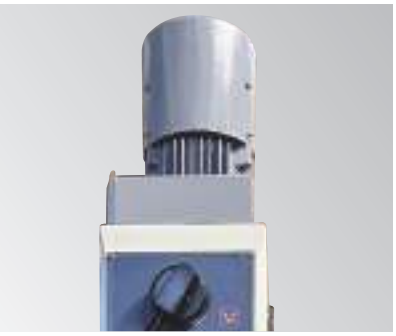

Motore servo ventilato

Lampada LED

Volantino discesa mandrino

Sollevamento motorizzato tavola

Impianto di refrigerazione

ART. (400 V)		IMMVE140TG
DATI TECNICI		
Capacità max di foratura acciaio 40 da N/mm²	mm	40
Capacità max di maschiatura acciaio 40 da N/mm²		M24
Avanzamento automatico cannotto	mm/giro	0.1, 0.2, 0.3, 0.4
Corsa cannotto	mm	190
Distanza asse mandrino/colonna	mm	340
Massima distanza tavola/mandrino	mm	595
Massima distanza basamento/mandrino	mm	1.195
Ø colonna	mm	140
N° giri mandrino	rpm	60÷2.600
N° velocità mandrino		2
Cono mandrino	CM	4
Dimensione tavola	mm	540x440
Orientamento tavola max.		± 45°
Corsa manuale tavola	mm	540
Corsa tavola motorizzata	mm	430
Motore trifase ~ 50 Hz	kW	2
Dimensioni (LxWxH)	mm	880x640x2.580
Peso	kg	565
DOTAZIONE DI SERIE		
Impianto di refrigerazione		
Impianto di illuminazione a LED		
Mandrino autoserrante 1-16 attacco B16		
Chiavi di servizio		

TRAPANI/MASCHIATRICI

TRAPANO/MASCHIATRICE

New

PROFESSIONISTA

ART. **IMMVE160TG**

Trapano robusto e stabile, ideale per le officine meccaniche che si occupano sia di manutenzione che di produzione di pezzi singoli o in serie.
Base, colonna, tavola e testa a ingranaggi sono realizzati in ghisa di alta qualità.
Dotato di un pannello di **comando touchscreen 12" con funzioni aggiuntive e con funzionamento intuitivo** che facilita l'utente nella scelta dei parametri corretti di lavorazione; a seconda del diametro di foratura e del tipo di materiale vengono consigliati dei parametri, che possono poi essere acquisiti automaticamente.
La velocità del mandrino è regolabile in continuo tramite inverter su due marce direttamente dal display e l'avanzamento del cannotto è servoassistito a variazione continua.
La tavola portapezzi completa di cave a T è orientabile ± 45° e girevole e può essere sollevata con un sistema motorizzato che facilita la movimentazione dei pezzi più pesanti.
Le funzioni principali sono: foratura, svasatura, alesatura e filettatura.
Gli ingranaggi del motore mandrino sono in bagno d'olio, affidabili e a basso livello d'usura. Durante il funzionamento manuale, la profondità di lavorazione esatta può essere regolata con il finecorsa sul volantino a croce; nella versione automatica la profondità di lavorazione viene regolata dal pannello di comando.
Quando l'avanzamento ha raggiunto la profondità selezionata, il cannotto torna automaticamente alla posizione di partenza. La precisione di posizionamento della profondità di foratura è di circa 0,10 mm.

La funzione di rottura truciolo, facilmente programmabile, incrementa la sicurezza dei processi.
Il pannello di comando permette di selezionare l'unità di misura desiderata (mm o pollici). Se è attivata la funzione di filettatura, al raggiungimento della profondità di lavorazione impostata, il senso di rotazione del mandrino viene invertito automaticamente.
Il potente circuito di raffreddamento viene attivato tramite touchscreen e poi acceso/spento indipendentemente dal funzionamento del mandrino.
Il sistema è dotato di contatore pezzi. Diversi indicatori d'allarme avvisano l'operatore di errori di lavorazione e indicano lo stato di funzionamento effettivo.
La lampada LED, a risparmio energetico, è resistente agli spruzzi d'acqua.

Pannello di comando touchscreen

TRAPANI/MASCHIATRICI

Quadro elettrico

Motore servo ventilato

Lampada LED

Volantino discesa mandrino

Sollevamento motorizzato tavola

Impianto di refrigerazione

ART. (400 V)		IMMVE160TG
DATI TECNICI		
Capacità max di foratura acciaio 40 da N/mm²	mm	60
Capacità max di maschiatura acciaio 40 da N/mm²		M42
Corsa cannotto	mm	200
Distanza asse mandrino/colonna	mm	370
Massima distanza tavola/mandrino	mm	520
Massima distanza basamento/mandrino	mm	1.123
Ø colonna	mm	200
N° giri mandrino	rpm	50÷316 316÷2.000
N° velocità mandrino		2
Cono mandrino	CM	5
Dimensione tavola	mm	600x500
Orientabilità tavola max.		± 45°
Corsa tavola	mm	528
Potenza motore avanz. tavola	kW	0,37
Potenza motore pompa refrigerante	kW	0,16
Motore trifase ~ 50 Hz	kW	4
Dimensioni (LxWxH)	mm	1.040x600x2.770
Peso	kg	950
DOTAZIONE DI SERIE		
Impianto di refrigerazione		
Impianto di illuminazione a LED		
Mandrino autoserrante 1-16 attacco B16		
Chiavi di servizio		

MACCHINE UTENSILI

MACCHINE UTENSILI
E ACCESSORI

TRAPANI

TRAPANO DA BANCO E A COLONNA

ART. 0586

ARTIGIANO

DOTAZIONE DI SERIE 0586016BV
· Lampada a LED
· Laser
· Attacco conico CM2-B16
· Mandrino autoserrante B16 1-16 mm

DOTAZIONE DI SERIE 0586025FV
· Lampada a LED
· Attacco conico CM3-B16
· Mandrino autoserrante B16 1-16 mm
· Riduzione CM3-2

0586025FV

		DA BANCO	A COLONNA
ART. (230 V)		**0586016BV**	**0586025FV**
DATI TECNICI			
Capacità max di foratura	mm	16	25
Ø colonna	mm	60	80
Corsa mandrino	mm	90	150
Distanza mandrino/colonna	mm	155	215
Attacco mandrino	CM	2	3
N° giri mandrino	rpm	340÷2200	180÷2000
N° velocità		-	2
Tipologia variatore		variatore meccanico	variatore meccanico
Dimensioni tavola porta pezzi	mm	243x243	356x356
Dimensioni basamento	mm	413x246	580x420
Potenza motore ~ 50 Hz	kW	550	1.100
Cava a T		14	14
Altezza totale	mm	910	1.710
Dimensioni (LxWxH)	mm	760x417x280	1.530x700x280
Peso	kg	42 / 45	100 / 95

TRAPANO A COLONNA

ART. 058602325

HOBBISTA

DOTAZIONE DI SERIE
· Attacco conico CM3-B16
· Mandrino autoserrante B16 1-16 mm
· Riduzione CM3-2

ART. (230 V)		**058602325**
DATI TECNICI		
Capacità max di foratura	mm	20
Distanza mandrino/colonna	mm	195
Attacco mandrino	CM	3
N° giri mandrino	rpm	180÷2.740
N° velocità		12
Corsa cannotto	mm	80
Ø colonna	mm	73
Dimensioni basamento	mm	485x290
Dimensioni tavola porta pezzi	mm	305x305
Potenza motore ~ 50 Hz	kW	850
Altezza totale	mm	1635
Dimensioni (LxWxH)	mm	1.430x510x260
Peso netto	kg	67

*I dati sopra riportati non sono impegnativi e a discrezione del costruttore possono essere modificati

TRAPANI

TRAPANO DA BANCO CON AVANZAMENTO AUTOMATICO CANNOTTO

ART. **0586**

PROFESSIONISTA

- Macchina da banco robusta
- La tavola può ruotare a 360° sull'asse della colonna
- Cambio velocità tramite cinghie trapezoidali
- Dispositivo di maschiatura a trazione
- Discesa automatica del cannotto comandata da un servomotore
- Velocità d'avanzamento regolabile elettronicamente

DOTAZIONE DI SERIE
- Lampada a led
- Attacco conico CM2-B16
- Mandrino autoserrante B16 1-16 mm

05864116F

05864120F

ART. (400 V)		05864116F	05864120F
DATI TECNICI			
Capacità max di foratura	mm	Ø 16	Ø 20
Capacità max di maschiatura		10	14
Corsa mandrino manuale/automatico	mm	100 / 75	135 / 75
Distanza asse mandrino/colonna	mm	193	240
Massima distanza tavola/mandrino	mm	320	360
Massima distanza basamento/mandrino	mm	600	670
Diametro della colonna	mm	70	85
N° giri mandrino	rpm	480 - 4.100	340 - 2.210
N° velocità mandrino		5	5
Velocità di avanzamento massima	mm/min	110	110
Cono mandrino	CM	2	2
Dimensione tavola	mm	265x285	300x320
Potenza motore ~ 50 Hz	kW	0,75	1,1
Cava a T		-	14
Dimensioni (LxwXH)	mm	850x540x1.280	990x590x1.400
Peso netto	kg	153	183

*I dati sopra riportati non sono impegnativi e a discrezione del costruttore possono essere modificati

TRAPANI

TRAPANO A COLONNA

ART. 058602332

ARTIGIANO

· Pratico e maneggevole con elevato numero di giri, ideale per foratura in leghe leggere e resine

DOTAZIONE DI SERIE
· Lampada a LED
· Mandrino autoserrante B16 1-16 mm
· Riduzione CM4-3
· Riduzione CM3-2
· Pulsante di emergenza

ART. (230 V)		058602332
DATI TECNICI		
Capacità max di foratura	mm	Ø 32
Distanza max mandrino/tavola	mm	510
Attacco mandrino	CM	4
Corsa cannotto	mm	120
N° velocità		12
N° giri mandrino	rpm	120÷3.850
Ø colonna	mm	92
Dimensioni tavola porta pezzi	mm	475x425
Basamento	mm	577x450
Alimentazione	Ph	1
Potenza motore ~ 50 Hz	kW	1,5
Cava a T	mm	14
Altezza totale	mm	1.710
Dimensioni (LxWxH)	mm	1.400x653x333
Peso	kg	130

TRAPANO A COLONNA

ART. 058600Z25

PROFESSIONISTA

· Modello versatile
· Tavola ribaltabile con morsa
· Motore con doppia velocità
· Sistema integrato per eseguire cicli di maschiatura a trazione

DOTAZIONE DI SERIE
· Mandrino autoserrante 1-16 mm B16
· Riduzione CM3-CM2
· Riduzione CM2-CM1
· Chiavi di servizio

ART. (400 V)		058600Z25
DATI TECNICI		
Capacità max di foratura	mm	Ø 28
Capacità foratura continua	mm	Ø 25
Capacità foratura maschiatura	M	14
Distanza tavola/mandrino	mm	145 - 895
Distanza colonna/mandrino	mm	203
Distanza base/mandrino	mm	1.200
Apertura morsa	mm	90
Corsa mandrino	mm	100
Attacco mandrino	CM	3
Ø cannotto	mm	62
Velocità mandrino	rpm	(16) 127÷2.380
Potenza motore ~ 50 Hz	kW	0,5 - 1
Ø colonna	mm	98
Inclinazione tavola		± 90
Dimensioni tavola porta pezzi	mm	350x280
Cava a T	mm	12
Dimensioni basamento	mm	410x560
Dimensioni (LxWxH)	mm	530x820x1.700
Peso	kg	240

*I dati sopra riportati non sono impegnativi e a discrezione del costruttore possono essere modificati

TRAPANI

TRAPANO A COLONNA

ART. **05860Z25V**

PROFESSIONISTA

- Modello versatile
- Variazione elettronica della velocità **(IMG 1)**
- Tavola ribaltabile con morsa
- Motore servo-ventilato **(IMG 2)**
- Sistema integrato per eseguire cicli di maschiatura a trazione

DOTAZIONE DI SERIE

- Mandrino autoserrante 1-16 mm B16
- Riduzione CM3-CM2
- Riduzione CM2-CM1
- Chiavi di servizio

IMG 1

IMG 2

ART. (400 V)		05860Z25V
DATI TECNICI		
Capacità max di foratura	mm	Ø 31
Capacità foratura continua	mm	Ø 28
Capacità max. maschiatura		M18
Distanza tavola/mandrino	mm	145 - 895
Distanza colonna/mandrino	mm	203
Distanza base/mandrino	mm	1.200
Apertura morsa	mm	90
Corsa mandrino	mm	100
Attacco mandrino	CM	3
Ø cannotto	mm	62
Velocità mandrino	rpm	50÷2.500
Potenza motore ~ 50 Hz	kW	1,5
Ø colonna	mm	98
Inclinazione tavola		± 90
Dimensioni tavola porta pezzi	mm	350x280
Dimensioni cava a T basamento	mm	12
Dimensioni basamento	mm	410x560
Dimensioni (LxWxH)	mm	530x820x1.700
Peso	kg	200

*I dati sopra riportati non sono impegnativi e a discrezione del costruttore possono essere modificati

TRAPANI

TRAPANO FRESATRICE CON AZIONAMENTO ELETTRONICO A REGOLAZIONE CONTINUA

ART. 058200020

HOBBISTA

- **Trasmissione diretta motore mandrino senza riduzione ingranaggi**
- Servomotore potente e performante che garantisce stabilità di lavorazione
- Discesa manuale del cannotto
- Visualizzazione digitale della corsa del cannotto, risoluzione 0,01 mm convertibile mm/pollici
- Interruttore rotazione destra-sinistra
- Guida a coda di rondine stabile e precisa con lardoni regolabili
- Protezione a soffietto della guida
- Quadro comandi semplice e chiaro
- Schermo di protezione regolabile in altezza

DOTAZIONE DI SERIE
- Mandrino CM3 B16 M12
- Asta di trazione M12
- Chiavi di servizio

ART. (230 V)		058200020
DATI TECNICI		
Capacità di foratura	mm	Ø 20
Dimensioni fresa a candela	mm	Ø 16
Capacità di fresatura a spianare	mm	Ø 63
Attacco mandrino	CM	3
Corsa cannotto	mm	50
Inclinazione testa		± 90°
N° giri mandrino	rpm	100÷2.500
Dimensioni tavola porta pezzi	mm	700x180
Corsa con avanzamento longitudinale (tavola)	mm	480
Corsa trasversale (tavola)	mm	140
Corsa verticale	mm	370
Numero scanalature a T		3
Dimensioni scanalature a T	mm	12
Potenza motore Brushless ~ 50 Hz	kW	1,1
Dimensioni (LxWxH)	mm	730x770x900
Peso netto	kg	113

TRAPANO FRESATRICE

ART. 058280220

ARTIGIANO

- Modello in ghisa
- Tavola a croce di ampie dimensioni con superficie lavorata di precisione
- Stabilità durante operazioni gravose grazie agli ingranaggi rettificati in bagno d'olio
- Rotazione oraria e antioraria
- Volantino per avanzamento micrometrico del cannotto
- Guide a coda di rondine

DOTAZIONE DI SERIE
- Attacco conico per mandrino CM4-B16
- Riduzione CM4-3
- Riduzione CM3-2
- Asta di trazione M16
- Mandrino autoserrante B16 1-16 mm
- Protezione mandrino
- Chiavi di servizio

ART. (230 V)		058280220
DATI TECNICI		
Capacità max di foratura acciaio	mm	Ø 32
Capacità di foratura continua su acciaio	mm	Ø 28
Capacità di fresatura a spianare	mm	Ø 63
Dimensioni max fresa a candela	mm	Ø 28
Inclinazione testa		± 60°
Distanza mandrino/tavola a croce	mm	460
N° giri mandrino	rpm	75÷1.600
N° velocità		6
Corsa cannotto	mm	120
Corsa asse Z-Y-X	mm	430 - 190 - 450
Dimensioni scanalature a T	mm	14
Dimensioni tavola porta pezzi	mm	800x240
Potenza motore ~ 50 Hz	kW	1,1
Dimensioni (LxWxH)	mm	1.090x785x1.120
Peso	kg	320

*I dati sopra riportati non sono impegnativi e a discrezione del costruttore possono essere modificati

FRESATRICI

FRESATRICE UNIVERSALE VISUALIZZATA

PROFESSIONISTA

CE

ART. 414.21

CON TESTA VERTICALE E MANDRINO ORIZZONTALE
- Testa verticale motorizzata a ingranaggi
- Mandrino orizzontale
- Slittone girevole ± 90°
- Macchina robusta ottima capacità di fresatura, alesatura, foratura etc.

DOTAZIONE DI SERIE
- Impianto di refrigerazione
- Mandrino portapunte Ø 1÷16 mm attacco B18
- Mandrino portapinze con n. 8 pinze
- Riduzioni ISO40/CM2
- Riduzioni ISO40/CM3
- Riduzioni ISO40 attacco B18
- Portalampada alogena
- Schermo di protezione con microinterrutore
- Albero portafrese Ø 27x450 mm
- Albero portafrese Ø 22x450 mm
- Morsa macchina con base girevole graduata, ganasce 160 mm
- Motorizzazione assi X-Y
- Visualizzazione X-Y-Z

ART. (400 V)		414.21
DATI TECNICI		
Capacità max di foratura manuale	mm	Ø 50
Capacità max di fresatura (fresa ad inserti)	mm	Ø 63
Capacità max di fresatura verticale	mm	Ø 25
Attacco mandrino	ISO	40
N° velocità mandrino verticale		8
Velocità mandrino verticale	rpm	115÷1.750
N° velocità mandrino orizzontale		12
Velocità mandrino orizzontale	rpm	40÷1.300
Avanzamento automatico tavola (X-Y)	mm/min	22 - 555
N° velocità avanzamento tavola		8
Distanza mandrino verticale/colonna	mm	170 - 600
Distanza naso mandrino/tavola porta pezzi	mm	40 - 480
Distanza centro mandrino orizzontale/tavola porta pezzi	mm	30 - 320
Corsa cannotto mandrino	mm	120
Dimensioni tavola porta pezzi	mm	1.200x280
Corsa tavola (X-Y)	mm	600x250
Corsa tavola asse Z	mm	400
Potenza motore verticale ~ 50 Hz	kW	2,2
Potenza motore orizzontale ~ 50 Hz	kW	2,2
Dimensioni (LxWxH)	mm	1.600x1.600x2.300
Peso	kg	1.200

*I dati sopra riportati non sono impegnativi e a discrezione del costruttore possono essere modificati

FRESATRICI

FRESATRICE UNIVERSALE VISUALIZZATA

ART. 414.31

PROFESSIONISTA

CE

CON TESTA VERTICALE E MANDRINO ORIZZONTALE

- Testa verticale motorizzata a ingranaggi
- Mandrino orizzontale
- Slittone girevole ± 90°
- Macchina robusta ottima capacità di fresatura, alesatura, foratura etc.

DOTAZIONE DI SERIE

- Impianto di refrigerazione
- Mandrino portapunte Ø 1÷16 mm - attacco B18
- Mandrino portapinze con n. 8 pinze
- Riduzioni ISO40/CM2
- Riduzioni ISO40/CM3
- Riduzioni ISO40 attacco B18
- Portalampada alogena
- Schermo di protezione con micro-interruttore
- Albero portafrese Ø 27x450 mm
- Albero portafrese Ø 22x450 mm
- Morsa macchina con base girevole graduata, ganasce 160 mm
- Dispositivo fissaggio utensile pneumatico
- Motorizzazione e visualizzazione assi X-Y-Z

ART. (400 V)		414.31
DATI TECNICI		
Capacità max di foratura manuale	mm	Ø 50
Capacità max di fresatura (fresa ad inserti)	mm	Ø 63
Capacità max di foratura automatica ghisa	mm	Ø 12
Capacità max di foratura automatica acciaio	mm	Ø 10
Capacità max di fresatura verticale	mm	Ø 25
Attacco mandrino	ISO	40
N° velocità mandrino verticale		8
Velocità mandrino verticale	rpm	90÷2.000
N° velocità mandrino orizzontale		12
Velocità mandrino orizzontale	rpm	40÷1.310
Avanzamenti automatici mandrino verticale	mm/giro	0,08 - 0,15 - 0,25
Avanzamento automatico tavola (X-Y)	mm/min	22-555
N° velocità avanzamento tavola		8
Velocità avanzamento rapido asse Z	mm/min	590
Distanza mandrino verticale/colonna	mm	250 - 600
Distanza naso mandrino/tavola porta pezzi	mm	70 - 480
Distanza centro mandrino orizzontale/tavola porta pezzi	mm	30-320
Corsa cannotto mandrino	mm	120
Dimensioni tavola porta pezzi	mm	1.370x320
Corsa tavola (X-Y)	mm	900x300
Corsa tavola asse Z	mm	400
Potenza motore verticale ~ 50 Hz	kW	2,2
Potenza motore orizzontale ~ 50 Hz	kW	2,2
Potenza motore rapido asse Z	kW	0,75
Dimensioni (LxWxH)	mm	2.300x1.700x2.300
Peso	kg	1.850

*I dati sopra riportati non sono impegnativi e a discrezione del costruttore possono essere modificati

TRAPANI

TRAPANO - FRESATRICE CON DISCESA AUTOMATICA

ART. **414.42**

SEMIPROFESSIONISTA

CE

- Testa verticale orientabile ± 45° e motorizzata a ingranaggi
- Avanzamento fine del mandrino tramite volantino
- Macchina robusta, ottima capacità di fresatura, foratura, alesatura, etc.

DOTAZIONE DI SERIE
- Motorizzazione asse X
- Impianto di refrigerazione
- Chiavi di servizio
- Lampada led
- Schermo con microinterruttore
- Morsa in ghisa con base girevole 160 mm

- Mandrino portapinze ISO40 completo di 8 pinze (4-6-8-10-12-14-16-18)
- Mandrino autoserrante 3-16 mm B18
- Attacco ISO40 B18
- Riduzione ISO40-CM3
- Riduzione ISO40-CM2

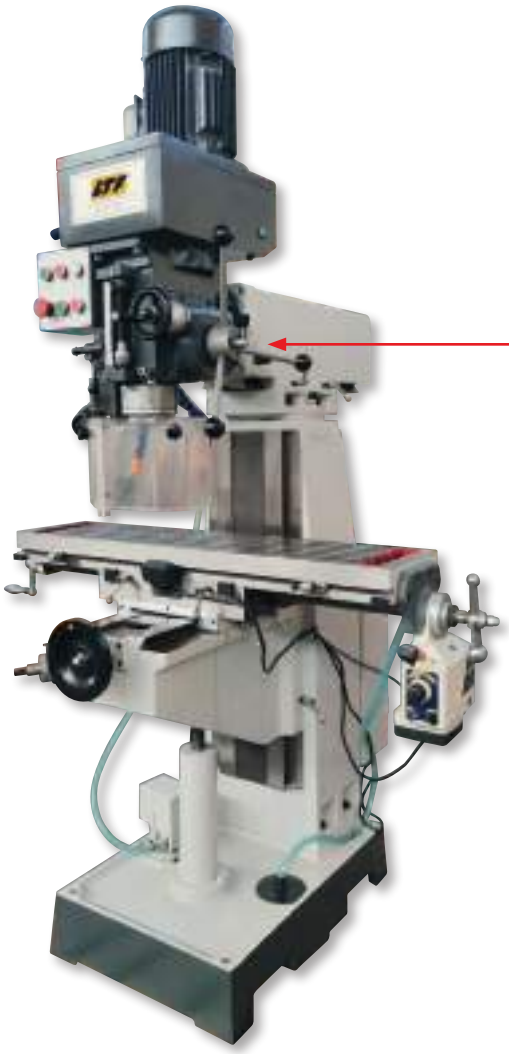

ART. (400 V)		414.42
DATI TECNICI		
Capacità max di foratura manuale	mm	Ø 50
Capacità max di foratura automatica	mm	20
Capacità max di fresatura (fresa ad inserti)	mm	Ø 63
Capacità max di fresatura (fresa cilindrica)	mm	Ø 25
Attacco mandrino		ISO 40
Corsa cannotto mandrino	mm	120
N° velocità mandrino		8
Velocità mandrino	rpm	90 - 2.000
Avanzamento: Manuale		•
Avanzamento: Automatico	mm/giro	0,08 / 0,15 / 0,25
Distanza tavola porta pezzi/mandrino	mm	440
Distanza colonna/mandrino	mm	280 - 620
Dimensioni tavola porta pezzi	mm	1.000x240
Corse tavola (X-Y-Z)	mm	580 - 280 - 420
Potenza motore verticale ~ 50 Hz	kW	0,85 / 2,2
Dimensioni (LxWxH)	mm	1.280x1.100x2.080
Peso	kg	750

*I dati sopra riportati non sono impegnativi e a discrezione del costruttore possono essere modificati

TRAPANI

TRAPANO RADIALE

ART. **416.21**

SEMIPROFESSIONISTA

- Macchina utensile robusta, precisa, affidabile e semplice nell'uso
- Operazioni di foratura, alesatura, lamatura, maschiatura etc. possono essere effettuate con rapidità e precisione

DOTAZIONE DI SERIE
- Attacco conico CM4-B16
- Mandrino a cremagliera B16 da 1 a 13 mm
- Riduzione CM4-3
- Riduzione CM4-2
- Riduzione CM3-1
- Lampada LED
- Cubo fisso

ART. (400 V)		**416.21**
DATI TECNICI		
Capacità max foratura	mm	Ø 32
Distanza asse mandrino/colonna (max/min)	mm	1.100 / 380
Distanza mandrino/base (max/min)	mm	985 / 205
Profondità max di foratura	mm	260
Ø colonna	mm	240
Dimensioni tavola porta pezzi fissa (cubo)	mm	540x540x540
Attacco mandrino	CM	4
N° velocità		8
N° giri mandrino	rpm	71÷1.800
Avanzamento		4 passi
	mm/giro	0,13÷0,54
Bloccaggi		msanuale ed elettromeccanico
Potenza motore ~ 50 Hz	kW	2,2
Potenza motore salita/discesa	kW	0,75
Potenza pompa refrigerante	kW	0,09
Dimensioni (LxwXH)	mm	1.850x960x2.300
Peso netto	kg	1.530

*I dati sopra riportati non sono impegnativi e a discrezione del costruttore possono essere modificati

TRAPANI

TRAPANO RADIALE

ART. 416.22

PROFESSIONISTA

- Base, colonna, braccio e testa ingranaggi realizzati in ghisa di ottima qualità
- Gli ingranaggi del sollevamento braccio lavorano in bagno d'olio, per garantire la massima affidabilità e un basso livello d'usura
- Gli assi di orientamento e scorrimento si distinguono per l'ottimo scorrimento, che facilita il lavoro quotidiano dell'operatore
- La lubrificazione degli ingranaggi avviene con un sistema a pompa molto affidabile
- Il mandrino scorre su cuscinetti di precisione
- La testa scorre su guide temprate e rettificate
- In tutti i modelli l'avanzamento è dotato di una frizione regolabile contro i sovraccarichi
- Profondità di foratura selezionabile tramite scala graduata di ottima leggibilità e nonio
- Tutti gli elementi di comando sono disposti in modo da agevolare il lavoro dell'operatore esperto e da semplificare l'apprendimento per quelli nuovi
- Circuito di raffreddamento molto potente con serbatoio integrato nel basamento
- Velocità mandrino a variazione continua numero giri visionabile in tempo reale sul display digitale
- Velocità d'avanzamento con 4 livelli
- Quando la colonna e la testa sono bloccati e la posizione è fissa, il braccio può essere sollevato
- Azionando la leva sulla testa di foratura l'operatore può rilasciarla e spostarla mediante l'apposito volantino e può anche liberare lo sbraccio per poterlo orientare e poi fissare nuovamente il tutto
- Sistema di lubrificazione centralizzata manuale

DOTAZIONE DI SERIE
- Circuito di raffreddamento
- Tavola cubica
- Lampada a LED
- Manuale d'uso
- Mandrino a cremaglia B16 da 1 a 13 mm
- Attacco conico CM4-B16
- Riduzione CM3-CM2
- Riduzione CM4-CM3

ART. (400 V)		416.22
DATI TECNICI		
Capacità di foratura	mm	40
Capacità di maschiatura su ghisa	M	40
Capacità di maschiatura su acciaio	M	32
Profondità max. di foratura	mm	260
Dimensioni basamento	mm	2.050x920x180
Dimensioni tavola cubica	mm	620x450x450
Distanza asse mandrino/colonna (max/min)	mm	300 - 1.300
Distanza mandrino/basamento (max/min)	mm	300 - 1.200
Corsa braccio (verticale)	mm	900
Diametro colonna	mm	280
Corsa della testa di foratura (orizzontale)	mm	1.000
Attacco mandrino	CM	4
N° velocità		2
N° giri mandrino	rpm	74÷2200
N° avanzamenti		4
Avanzamento	mm/giro	0,1 - 0,63
Bloccaggi		idraulici
Potenza motore ~ 50 Hz	kW	2,2
Avanzamento motore	kW	1,1
Dimensioni (LxWXH)	mm	2.070x850x2.430
Peso	kg	2.300

Mandrino rinforzato

Pannello di controllo semplice ed intuitivo

Quadro elettrico con componentistica Schneider

*I dati sopra riportati non sono impegnativi e a discrezione del costruttore possono essere modificati

TRAPANI

TRAPANO RADIALE

ART. 416.23

PROFESSIONISTA

- Base, colonna, braccio e testa ingranaggi realizzati in ghisa di ottima qualità
- Le caratteristiche più importanti della struttura di questi trapani sono la colonna sovradimensionata ed il braccio particolarmente resistente alle torsioni
- Gli ingranaggi del sollevamento braccio lavorano in bagno d'olio, per garantire la massima affidabilità ed un basso livello d'usura
- Gli assi di orientamento e scorrimento si distinguono per l'ottimo scorrimento, che facilita il lavoro quotidiano dell'operatore
- La lubrificazione degli ingranaggi avviene con un sistema a pompa molto affidabile
- Il mandrino scorre su cuscinetti di precisione
- La testa scorre su guide temprate e rettificate
- In tutti i modelli l'avanzamento è dotato di una frizione regolabile contro i sovraccarichi
- Profondità di foratura selezionabile tramite scala graduata di ottima leggibilità e nonio
- Tutti gli elementi di comando sono disposti in modo da agevolare il lavoro dell'operatore esperto e da semplificare l'apprendimento per quelli nuovi
- Circuito di raffreddamento molto potente con serbatoio integrato nel basamento
- Velocità mandrino a variazione continua, numero giri visionabile in tempo reale, sul display digitale
- Il cannotto dispone di un contrappeso scorrevole su guide per garantire facilità d'azionamento e massima sicurezza
- Avanzamento ad azionamento di tipo meccanico con 8 livelli di velocità
- Dispositivi di bloccaggio idraulico indipendenti
- La testa e la colonna possono essere bloccate/sbloccate insieme o separatamente tramite l'apposito tasto
- Sistema affidabile di lubrificazione centralizzata per la colonna

DOTAZIONE DI SERIE

- Circuito di raffreddamento
- Tavola cubica
- Lampada a LED
- Manuale d'uso
- Mandrino a cremaglia B16 da 1 a 13 mm
- Attacco conico CM4-B16
- Riduzione CM3-CM2
- Riduzione CM4-CM3
- Chiave di servizio

ART. (400 V)		416.23
DATI TECNICI		
Capacità di foratura	mm	62
Capacità di maschiatura su ghisa	M	52
Capacità di maschiatura su acciaio	M	46
Profondità max. di foratura	mm	315
Dimensioni basamento	mm	2.400x1.000x200
Dimensioni tavola cubica	mm	750x500x500
Distanza asse mandrino/colonna (max/min)	mm	350 - 1600
Distanza mandrino/basamento (max/min)	mm	350 - 1250
Corsa braccio (verticale)	mm	900
Diametro colonna	mm	350
Corsa della testa di foratura (orizzontale)	mm	1250
Attacco mandrino	CM	5
N° velocità		2
N° giri mandrino	rpm	38÷2.000
N° avanzamenti		8
Avanzamento	mm/giro	0,06 - 1
Bloccaggi		idraulici
Potenza motore ~ 50 Hz	kW	4
Avanzamento motore	kW	1,5
Dimensioni (LxWxH)		2.490x1.050x2.780
Peso	kg	3.800

Mandrino rinforzato

Pannello di controllo semplice ed intuitivo

Quadro elettrico con componentistica Schneider

*I dati sopra riportati non sono impegnativi e a discrezione del costruttore possono essere modificati

TRAPANI

TRAPANO RADIALE CON CONTROLLO TOUCH SCREEN

ART. **416.25**

PROFESSIONISTA

- Base, colonna, braccio e testata realizzati in ghisa di ottima qualità
- Le caratteristiche più importanti della struttura di questi trapani sono la colonna sovradimensionata e il braccio particolarmente resistente alle torsioni
- Gli ingranaggi del sollevamento braccio lavorano in bagno d'olio, per garantire la massima affidabilità e un basso livello d'usura
- Gli assi di orientamento e posizionamento si distinguono per l'ottimo scorrimento, che facilita il lavoro quotidiano dell'operatore
- La lubrificazione degli ingranaggi avviene con un sistema a pompa molto affidabile
- Il mandrino scorre su cuscinetti di precisione
- La testa scorre su guide temprate e rettificate
- Profondità di foratura selezionabile da display
- Tutti gli elementi di comando sono disposti in modo da agevolare il lavoro dell'operatore esperto e da semplificare l'apprendimento per quelli nuovi
- Circuito di raffreddamento molto potente con serbatoio integrato nel basamento
- Velocità mandrino a variazione continua. Gestione della velocità mandrino da display
- Il cannotto dispone di un contrappeso scorrevole su guide per garantire facilità d'azionamento e massima sicurezza
- Avanzamento di foratura/maschiatura servito da un potente motore brushless. Gestione della velocità d'avanzamento da display
- Dispositivi di bloccaggio idraulico indipendenti
- La testa e la colonna possono essere bloccate/sbloccate insieme o separatamente tramite la gestione da display
- Sistema affidabile di lubrificazione centralizzata per la colonna
- Schermo touch screen di ampie dimensioni. Antigraffio, resistente ad agenti chimici. Utilizzo facile e intuitivo
- Possibilità di settare funzioni semplici di foratura. Selezionando il diametro della punta/maschio e il tipo di materiale (acciaio o ghisa) la macchina preimposta la velocità del mandrino e la velocità di avanzamento (sempre modificabile dall'operatore). Funzione rompitruciolo. Funzione maschiatura rigida e controllata
- Conversione da mm a pollici, visione in tempo reale degli allarmi macchina e manuale integrato, consultabile a bordo macchina

DOTAZIONE DI SERIE

- Circuito di raffreddamento
- Tavola cubica
- Lampada a LED
- Manuale d'uso
- Mandrino a cremaglia B16 da 1 a 13 mm
- Attacco conico CM4-B16
- Riduzione CM3-CM2
- Riduzione CM4-CM3
- Chiave di servizio
- Pannello di controllo touch screen

ART. (400 V)		416.25
DATI TECNICI		
Capacità di foratura	mm	60
Capacità di maschiatura su ghisa	M	50
Capacità di maschiatura su acciaio	M	45
Profondità max. di foratura	mm	315
Dimensioni basamento	mm	2.400x1.000x200
Dimensioni tavola cubica	mm	750x500x500
Distanza asse mandrino/colonna (max/min)	mm	350 - 1.600
Distanza mandrino/basamento (max/min)	mm	350 - 1.250
Corsa braccio (verticale)	mm	900
Diametro colonna	mm	350
Corsa della testa di foratura (orizzontale)	mm	1250
Attacco mandrino	CM	5
N° velocità		2
N° giri mandrino	rpm	38÷2.000
Avanzamento	mm/min	0 - 300
Bloccaggi		idraulici
Potenza motore ~ 50 Hz	kW	4
Avanzamento motore	kW	1,5
Dimensioni (LxWxH)		2.490x1.050x2.780
Peso	kg	3.800

Pannello di controllo touch screen

Quadro elettrico con componentistica Schneider

*I dati sopra riportati non sono impegnativi e a discrezione del costruttore possono essere modificati

TORNI

TORNI PARALLELI DI PRECISIONE VISUALIZZATI

PROFESSIONISTA

CE

ART. 498

- Struttura solida in ghisa, guide temprate e rettificate e ingranaggi cementati e rettificati per ridurre la rumorosità della macchina
- Il mandrino D1-8 è supportato da due cuscinetti a rulli conici di alta qualità e un cuscinetto a sfere

DOTAZIONE DI SERIE
- Autocentrante a 3 griffe
- Autocentrante a 4 griffe indipendenti
- Lunetta fissa
- Semilunetta
- Lampada Led
- Impianto di refrigerazione
- Freno elettromagnetico
- Torretta a cambio rapido 480.B
  Completa di:
  3 portautensili piano 480.B2
  1 portautensili a "V" 480.B3
- Visualizzazione 3 assi
- Contropunta rotante
- Contropunta fissa
- Piattaforma
- **La scatola Norton consente filettature in pollici, metriche, diametriche e con passo del modulo senza cambiare ingranaggi**

ACCESSORI OPZIONALI

ART.		Descrizione
276.160		Supporto antivibrante 160 mm (necessari 4 pz)

ART. (400 V)		498.21V	498.22V
DATI TECNICI			
Distanza tra le punte	mm	1.000	1.500
Altezza punte	mm	205	205
Ø tornibile bancale macchina	mm	410	410
Ø tornibile sull'incavo	mm	660	660
Ø tornibile sulla slitta	mm	250	250
Larghezza del banco	mm	338	338
Corsa trasversale	mm	260	260
Corsa slitta superiore	mm	100	100
Attacco cono mandrino	CM	7	7
Attacco mandrino		D 1-8"	D 1-8"
Passaggio barra	mm	80	80
N° velocità mandrino		12	12
N° giri mandrino	rpm	42÷1.800	42÷1.800
Avanzamenti trasversali	mm/giro	0,03÷1,23	0,03÷1,23
Avanzamenti longitudinali	mm/giro	0,04÷2,46	0,04÷2,46
Filettatura pollici		1-5/8-72 fil/1" TPI	1-5/8-72 fil/1" TPI
Filettatura metrica	mm	0,5÷20	0,5÷20
Filettatura trapezioidale		1 5/8 a 72 fil/1"	1 5/8 a 72 fil/1"
Filettatura modulare	mm	0,25 a 10	0,25 a 10
Corsa cannotto contropunta	mm	130	130
Attacco contropunta	CM	5	5
Potenza motore ~ 50 Hz	kW	5,5	5,5
Dimensione (LxWxH)	mm	2.420x1.150x1.680	2.920x1.150x1.680
Peso	kg	2.500	2.835

*I dati sopra riportati non sono impegnativi e a discrezione del costruttore possono essere modificati

TORNI

TORNIO PARALLELO DI PRECISIONE

ART. 489.01

PROFESSIONISTA

- Macchina solidamente strutturata con basamento e banco in ghisa MEEHANITE con guide temprate e rettificate
- Scatola semi NORTON, con ingranaggi cementati e rettificati
- Frizioni meccaniche e freno elettromagnetico
- Avanzamenti rapidi su trasversale e longitudinale

DOTAZIONE DI SERIE

- Visualizzatore di quote digitale sui tre assi
- Autocentrante a 3 griffe Ø 250 mm
- Mandrino a 4 griffe indipendenti Ø 320 mm
- Lunetta fissa
- Lunetta mobile
- Piattaforma Ø 400 mm
- Contropunta fissa CM5
- Contropunta fissa CM7
- Set ingranaggi cambio
- Torretta portautensili 480.B composta da:
  - 3 portautensili piani
  - 1 portautensile a V
- Protezione mandrino
- Copertura vite conduttrice
- Parete paraspruzzi
- Freno elettromagnetico
- Lampada da lavoro a LED
- Sistema refrigerante

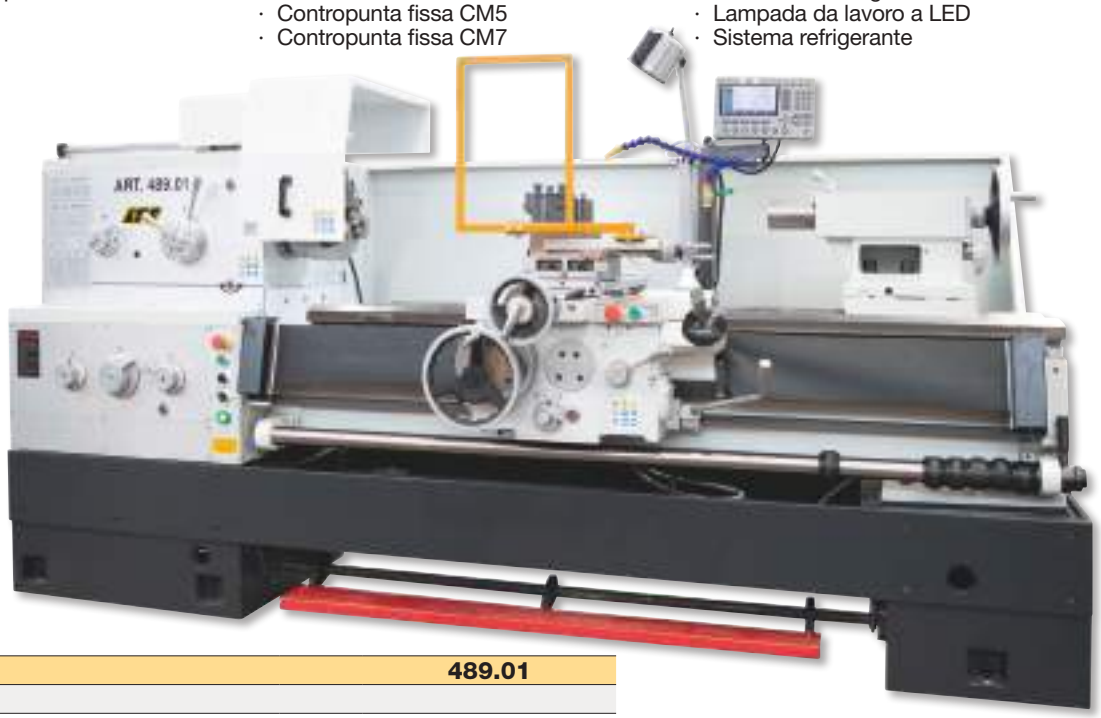

ART. (400 V)		489.01
DATI TECNICI		
Distanza tra le punte	mm	1.500
Altezza punte	mm	250
Passaggio barra	mm	80
Cono mandrino	CM	7
Attacco mandrino		D 1-8” CAMLOCK
Ø tornibile bancale macchina	mm	500
Ø tornibile sulla slitta	mm	310
Ø tornibile sull’incavo	mm	720
Lunghezza incavo	mm	250
N° velocità mandrino		24
N° giri mandrino	rpm	9÷1.600
Sezione max portautensili	mm	25x25
Corsa trasversale	mm	320
Corsa slitta superiore	mm	145
Avanzamenti longitudinali	mm/giro	0,063÷6,43
Avanzamenti trasversali	mm/giro	0,027÷2,73
Avanzamenti rapidi longitudinali	m/min	4,5
Avanzamenti rapidi trasversali	m/min	1,9
Filettatura metrica N°46	mm	1÷224
Filettatura diametrale N°45		56÷1/4 DP
Filettatura modulare N°42	mm	0,5÷112
Filettatura Withworth N°46		28÷1/8 TPI
Corsa cannotto contropunta	mm	150
Attacco contropunta	CM	5
Potenza motore ~ 50 Hz	kW	7,5
Pompa refrigerante	W	60
Potenza motore avanzamenti rapidi	W	250
Dimensione LxWxH)	mm	3.000x900x1.290
Peso	kg	3.000

ACCESSORI OPZIONALI

ART.		Descrizione
276.160		Supporto antivibrante 160 mm (necessari 4 pz)

*I dati sopra riportati non sono impegnativi e a discrezione del costruttore possono essere modificati

TORNI

TORNI PARALLELI DI PRECISIONE VISUALIZZATI

New

ART. 489

PROFESSIONISTA

CE

- Macchina solidamente strutturata con basamento e banco in ghisa MEEHANITE con guide temprate e rettificate
- Scatola semi NORTON, con ingranaggi cementati e rettificati
- Frizioni meccaniche e freno elettromagnetico
- Avanzamenti rapidi su trasversale e longitudinale

DOTAZIONE DI SERIE

- Visualizzatore di quote digitale sui tre assi
- Autocentrante a 3 griffe Ø 325 mm
- Mandrino a 4 griffe indipendenti Ø 400 mm
- Lunetta fissa
- Lunetta mobile
- Torretta portautensili 480.C composta da:
  - 3 portautensili piani
  - 1 portautensile a V
- Contropunta rotante CM5
- Freno elettromagnetico
- Set ingranaggi cambio
- Protezione mandrino
- Copertura vite conduttrice
- Parete paraspruzzi
- Lampada da lavoro a LED
- Sistema refrigerante

489.20V

ART. (400 V)		489.20V	489.30V
DATI TECNICI			
Distanza tra le punte	mm	1.000	1.500
Altezza punte	mm	330	385
Passaggio barra	mm	105	105
Cono mandrino	mm	Ø 113 1:20	Ø 113 1:20
Attacco mandrino		D 1-8” CAMLOCK	D 1-8” CAMLOCK
Ø tornibile bancale macchina	mm	660	770
Ø tornibile sulla slitta	mm	420	570
Ø tornibile sull’incavo	mm	870	1.050
Lunghezza incavo	mm	270	270
N° velocità mandrino		12	12
N° giri mandrino	rpm	36÷1.600	36÷1.600
Sezione max portautensili	mm	25x25	25x25
Corsa trasversale	mm	350	350
Corsa slitta superiore	mm	135	135
Avanzamenti longitudinali	mm/giro	0,063÷2,52	0,063÷2,52
Avanzamenti trasversali	mm/giro	0,027÷1,07	0,027÷1,07
Avanzamenti rapidi longitudinali	m/min	4,5	4,5
Avanzamenti rapidi trasversali	m/min	1,9	1,9
Filettatura metrica N°22	mm	1÷14	1÷14
Filettatura diametrale N°24		56÷4 DP	56÷4 DP
Filettatura modulare N°18	mm	0,5÷7	0,5÷7
Filettatura Withworth N°26		28÷1/8 TPI	28÷1/8 TPI
Corsa cannotto contropunta	mm	150	150
Attacco contropunta	CM	5	5
Potenza motore ~ 50 Hz	kW	7,5	7,5
Pompa refrigerante	W	60	60
Potenza motore avanzamenti rapidi	W	370	370
Dimensione (LxWxH)	mm	2.500x1.280x1.450	3.500x1.610x1.540
Peso	kg	3.000	3.800

ACCESSORI OPZIONALI

ART.		Descrizione
276.185		Supporto antivibrante 180 mm (necessari 6 pz)

*I dati sopra riportati non sono impegnativi e a discrezione del costruttore possono essere modificati

MORSE

MORSE PER SALDATURE PROFILI A 90°

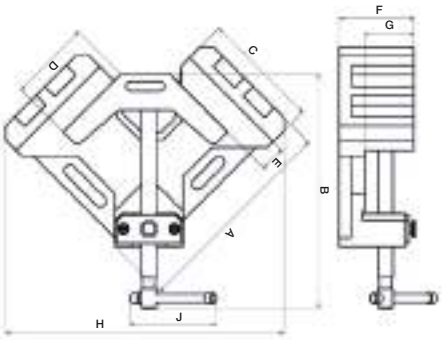

DATI TECNICI

ART.	A	B	C	D	E	F	G	H	J	Peso
	mm	mm	mm	mm	mm	mm	mm	mm	mm	kg
111000070	200	245	100	70	75	65	34	360	130	24
111000100	240	295	130	105	105	91	60	335	130	31

MORSA AUTOCENTRANTE

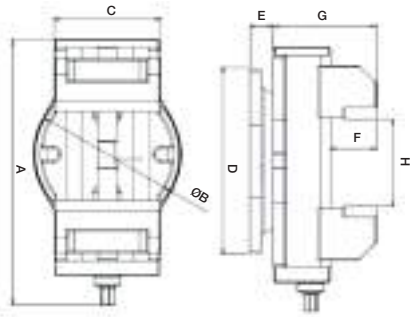

ACCESSORI OPZIONALI

ART.	Descrizione
111100151	Coppia ganasce prismatiche per morsa autocentrante

DATI TECNICI

ART.	A	B	C	D	E	F	G	H	Peso
	mm	mm	mm	mm	mm	mm	mm	mm	kg
111100150	388	216	156	272	34	68	151	156	32

KIT CONTROPUNTE

KIT MULTIFUNZIONE A REVOLVER

ART. **0226**

ART.	022600002	022600003	022600004
	1 contropunta rotante CM 2	1 contropunta rotante CM 3	1 contropunta rotante CM 4
	2 mandrini a cremagliera B16 3-16 mm	2 mandrini a cremagliera B16 3-16 mm	2 mandrini a cremagliera B16 3-16 mm
	7 supporto filiere	7 supporto filiere	7 supporto filiere
	6 porta filiere	6 porta filiere	6 porta filiere
	1 supporto maschi	1 supporto maschi	1 supporto maschi
	10 porta maschi	10 porta maschi	10 porta maschi
	1 supporto ER 20	1 supporto ER 20	1 supporto ER 20

*I dati sopra riportati non sono impegnativi e a discrezione del costruttore possono essere modificati

APPARECCHI DI MISURAZIONE

VISUALIZZATORE DI QUOTE DIGITALE 3 ASSI CON VISUALIZZAZIONE NUMERO DI GIRI

ART. **10.0000063**

Il visualizzatore si può montare sulla maggior parte delle macchine utensili (torni orizzontali e verticali, frese, alesatrici, etc.); dotato di una tastiera di facile comando, di 200 memo di correzione utensile ed è commutabile per fresatrici e tornio. Possibilità di programmazione di semplici cicli di lavorazione (foratura)

FUNZIONI
- Display 7 digit ad alta efficienza h = 14 mm
- Temperatura di esercizio 0°÷45°C
- Umidià relativa: 95% (non condensata)
- Grado di protezione: IP67
- Pannello posteriore IP 42
- Autotest all'accensione
- Inversione senso di conteggio
- Selezione risoluzione tipo macchina
- Reset / Preset quote
- Conteggio ABS / INCH
- Conversione mm/pollici
- Offset 200 utensili
- Conversione raggi / diametro
- Calcolatrice scientifica
- Correzione lineare o a segmenti
- Standby strumento
- Memoria quote allo spegnimento (batteria tampone)
- Ciclo di foratura in linea
- Ciclo di foratura su flangia o arco di circonferenza
- Compensazione raggio utensile
- Somma algebrica assi
- Alimentazione: 220 V 50 Hz
- Assorbimento max: 30 mA
- Peso: 2,5 Kg

DOTAZIONE DI SERIE·
Visualizzatore
- Supporto snodato con braccio
- Protezione display
- Cavo alimentazione.

ART.	Descrizione
10.0000063	Visualizzatore di quote digitale

RIGHE OTTICHE DI MISURAZIONE, RISOLUZIONE 5 µm

- Sistemi di misurazione, completamente incapsulati con asta misura in vetro di massima precisione (5 µm)
- Carrello di lettura su cuscinetti a sfera in miniatura e collegato alla base di montaggio tramite giunto
- Protette da polvere, trucioli e spruzzi d'acqua tramite labbro di tenuta in gomma
- Tubo flessibile in metallo che protegge il cavo di collegamento.

ART.	RIGHE DI MISURAZIONE
20.0000100	100 mm
20.0000120	120 mm
20.0000170	170 mm
50.0000220	220 mm
50.0000270	270 mm
50.0000320	320 mm
50.0000370	370 mm
50.0000420	420 mm
50.0000470	470 mm
30.0000520	520 mm
30.0000570	570 mm
30.0000620	620 mm
30.0000670	670 mm
30.0000720	720 mm
30.0000820	820 mm
30.0000870	870 mm
30.0000970	970 mm
60.0001000	1000 mm
60.0001200	1200 mm
60.0001500	1500 mm
60.0001700	1700 mm
60.0002000	2000 mm

*I dati sopra riportati non sono impegnativi e a discrezione del costruttore possono essere modificati

ELEMENTI DI STAFFAGGIO

ELEMENTI
DI STAFFAGGIO

ELEMENTI DI STAFFAGGIO

Materiale: acciaio bonificato R=80 ÷ 90 kg/mm² - Esecuzione superficiale: brunitura - Classe 8.8

TIRANTI FILETTATI PER DADI A “T” DIN 6379

New

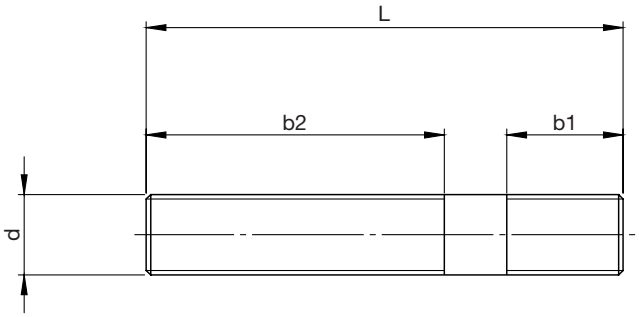

ART.		1001ELS	1002ELS	1003ELS	1004ELS	1005ELS	1006ELS	1007ELS
d		M6	M6	M6	M6	M8	M8	M8
L	mm	40	60	70	80	40	63	85
b1	mm	9	9	9	9	11	11	11
b2	mm	20	37	50	60	20	40	55
ART.		**1008ELS**	**1009ELS**	**10095ELS**	**1010ELS**	**10105ELS**	**1011ELS**	**1012ELS**
d		M8	M8	M8	M10	M10	M10	M10
L	mm	100	125	160	50	63	80	100
b1	mm	11	11	11	13	13	13	13
b2	mm	63	75	100	25	32	50	63
ART.		**1013ELS**	**1014ELS**	**1015ELS**	**10155ELS**	**1016ELS**	**1017ELS**	**1018ELS**
d		M10	M10	M10	M10	M12	M12	M12
L	mm	125	140	160	200	50	63	80
b1	mm	13	13	13	13	15	15	15
b2	mm	75	80	100	125	25	32	50
ART.		**1019ELS**	**1020ELS**	**1021ELS**	**1022ELS**	**10225ELS**	**1023ELS**	**10235ELS**
d		M12	M12	M12	M12	M12	M14	M14
L	mm	100	125	160	200	250	63	80
b1	mm	15	15	15	15	15	17	17
b2	mm	63	75	100	125	160	32	50
ART.		**1024ELS**	**1025ELS**	**1026ELS**	**1027ELS**	**1028ELS**	**1029ELS**	**1030ELS**
d		M14	M14	M14	M14	M14	M16	M16
L	mm	100	125	160	200	250	63	80
b1	mm	17	17	17	17	17	19	19
b2	mm	63	75	100	125	160	32	50
ART.		**1031ELS**	**1032ELS**	**1033ELS**	**1034ELS**	**1035ELS**	**10355ELS**	**103551ELS**
d		M16	M16	M16	M16	M16	M16	M16
L	mm	100	125	160	200	250	315	500
b1	mm	19	19	19	19	19	19	19
b2	mm	63	75	100	125	160	180	315
ART.		**1036ELS**	**1037ELS**	**10375ELS**	**1038ELS**	**1039ELS**	**1040ELS**	**10405ELS**
d		M18	M18	M18	M18	M18	M18	M18
L	mm	80	100	125	160	200	250	315
b1	mm	23	23	23	23	23	23	23
b2	mm	50	63	75	100	125	160	180
ART.		**104051ELS**	**1041ELS**	**1042ELS**	**1043ELS**	**1044ELS**	**1045ELS**	**1046ELS**
d		M18	M20	M20	M20	M20	M20	M20
L	mm	400	80	100	125	160	200	250
b1	mm	23	27	27	27	27	27	27
b2	mm	250	32	63	75	100	125	160

ELEMENTI DI STAFFAGGIO

Materiale: acciaio bonificato R=80 ÷ 90 kg/mm² - Esecuzione superficiale: brunitura - Classe 8.8

TIRANTI FILETTATI PER DADI A “T” DIN 6379

New

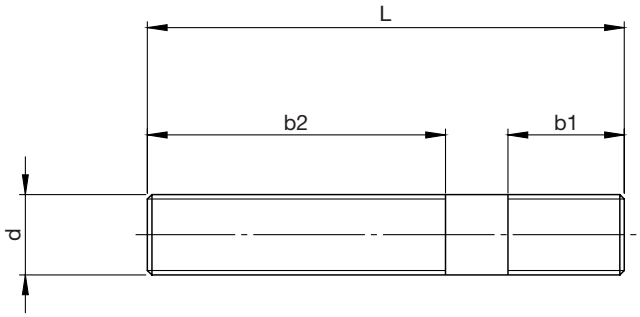

ART.		1047ELS	10475ELS	104751ELS	1048ELS	1049ELS	1050ELS	1051ELS
d		M20	M20	M20	M22	M22	M22	M22
L	mm	315	400	500	100	125	160	200
b1	mm	27	27	27	31	31	31	31
b2	mm	180	250	315	45	75	100	125
ART.		**1052ELS**	**1053ELS**	**10535ELS**	**1054ELS**	**1055ELS**	**1056ELS**	**1057ELS**
d		M22	M22	M22	M24	M24	M24	M24
L	mm	250	315	400	100	125	160	200
b1	mm	31	31	31	35	35	35	35
b2	mm	160	180	250	45	75	100	125
ART.		**1058ELS**	**1059ELS**	**10595ELS**	**1060ELS**	**10605ELS**	**106051ELS**	**1061ELS**
d		M24	M24	M24	M24	M24	M24	M27
L	mm	250	315	350	400	500	630	125
b1	mm	35	35	35	35	35	35	39
b2	mm	160	180	210	250	315	400	75
ART.		**1062ELS**	**1063ELS**	**1064ELS**	**1065ELS**	**1066ELS**	**1067ELS**	**1068ELS**
d		M27	M27	M27	M27	M27	M27	M30
L	mm	160	200	250	315	400	500	125
b1	mm	39	39	39	39	39	39	43
b2	mm	100	125	160	180	250	315	55
ART.		**1069ELS**	**1070ELS**	**1071ELS**	**1072ELS**	**1073ELS**	**1074ELS**	**10745ELS**
d		M30	M30	M30	M30	M30	M30	M30
L	mm	160	200	250	315	400	500	700
b1	mm	43	43	43	43	43	43	43
b2	mm	100	125	160	180	250	315	500
ART.		**1075ELS**	**1076ELS**	**1077ELS**	**1078ELS**	**1079ELS**	**1080ELS**	**1081ELS**
d		M36	M36	M36	M36	M36	M36	M36
L	mm	160	200	250	315	400	500	700
b1	mm	51	51	51	51	51	51	51
b2	mm	80	125	160	200	250	315	500
ART.		**1082ELS**	**1083ELS**	**1084ELS**				
d		M42	M42	M42				
L	mm	315	400	500				
b1	mm	59	59	59				
b2	mm	200	250	315				

ELEMENTI DI STAFFAGGIO

Materiale: acciaio bonificato R=80 ÷ 90 kg/mm² - Esecuzione superficiale: brunitura - Classe 8.8

TIRANTI FILETTATI FORGIATI PER DADI A “T” DIN 787

New

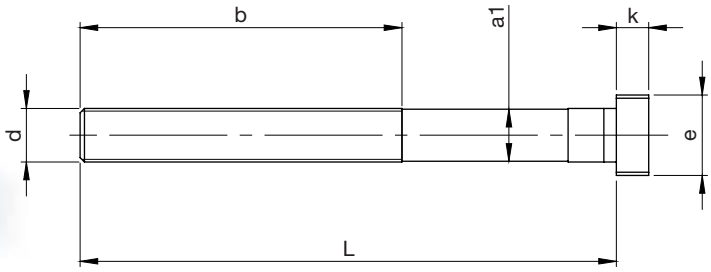

ART.		11001ELS	11002ELS	11003ELS	11004ELS	11005ELS	11006ELS	11007ELS
a		10	10	10	12	12	12	12
d		M10	M10	M10	M12	M12	M12	M12
L	mm	40	63	100	50	63	80	100
b	mm	30	45	60	35	40	55	63
a1	mm	9,7	9,7	9,7	11,5	11,5	11,5	11,5
k	mm	6	6	6	7	7	7	7
e	mm	15	15	15	18	18	18	18
ART.		**11008ELS**	**11009ELS**	**11010ELS**	**11011ELS**	**11012ELS**	**11013ELS**	**11014ELS**
a		12	12	12	14	14	14	14
d		M12	M12	M12	M12	M12	M12	M12
L	mm	125	160	200	50	63	80	100
b	mm	75	100	120	35	40	55	63
a1	mm	11,5	11,5	11,5	13,5	13,5	13,5	13,5
k	mm	7	7	7	8	8	8	8
e	mm	18	18	18	22	22	22	22
ART.		**11015ELS**	**11016ELS**	**11017ELS**	**11018ELS**	**11019ELS**	**11020ELS**	**11021ELS**
a		14	14	14	16	16	16	16
d		M12	M12	M12	M14	M14	M14	M14
L	mm	125	160	200	63	100	160	200
b	mm	75	100	120	45	63	100	120
a1	mm	13,5	13,5	13,5	15,5	15,5	15,5	15,5
k	mm	8	8	8	9	9	9	9
e	mm	22	22	22	25	25	25	25
ART.		**11022ELS**	**11023ELS**	**11024ELS**	**11025ELS**	**110255ELS**	**11026ELS**	**11027ELS**
a		16	16	16	16	16	16	16
d		M14	M16	M16	M16	M16	M16	M16
L	mm	250	63	80	100	125	160	200
b	mm	160	45	55	63	75	100	125
a1	mm	15,5	15,5	15,5	15,5	15,5	15,5	15,5
k	mm	9	9	9	9	9	9	9
e	mm	25	25	25	25	25	25	25
ART.		**11028ELS**	**11029ELS**	**11030ELS**	**11031ELS**	**110315ELS**	**11032ELS**	**11033ELS**
a		16	18	18	18	18	18	18
d		M16	M16	M16	M16	M16	M16	M16
L	mm	250	63	80	100	125	160	200
b	mm	160	45	55	63	75	100	125
a1	mm	15,5	17,5	17,5	17,5	17,5	17,5	17,5
k	mm	9	10	10	10	10	10	10
e	mm	25	28	28	28	28	28	28

Abbinabili con: dado DIN 6330 B di pagina 9 + rondella DIN 6340 di pagina 11

ELEMENTI DI STAFFAGGIO

Materiale: acciaio bonificato R=80 ÷ 90 kg/mm² - Esecuzione superficiale: brunitura - Classe 8.8

TIRANTI FILETTATI FORGIATI PER DADI A “T” DIN 787

New

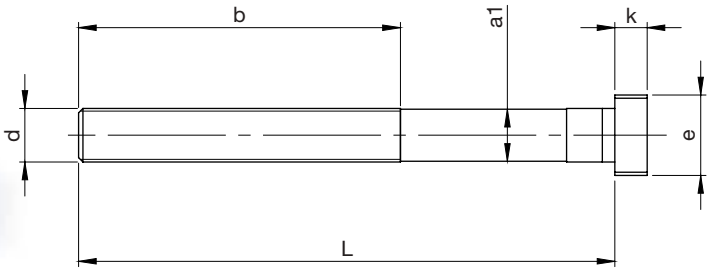

ART.		11034ELS	11035ELS	11036ELS	11037ELS	11038ELS	11039ELS	11040ELS
a		18	20	20	20	20	20	20
d		M16	M20	M20	M20	M20	M20	M20
L	mm	250	80	100	125	160	200	250
b	mm	160	55	63	85	110	125	160
a1	mm	17,5	19,5	19,5	19,5	19,5	19,5	19,5
k	mm	10	12	12	12	12	12	12
e	mm	28	32	32	32	32	32	32
ART.		**11041ELS**	**11042ELS**	**11043ELS**	**11044ELS**	**11045ELS**	**11046ELS**	**11047ELS**
a		20	22	22	22	22	22	22
d		M20	M20	M20	M20	M20	M20	M20
L	mm	315	80	100	125	160	200	250
b	mm	180	55	63	85	100	125	160
a1	mm	19,5	21,5	21,5	21,5	21,5	21,5	21,5
k	mm	12	14	14	14	14	14	14
e	mm	32	35	35	35	35	35	35
ART.		**11048ELS**	**11049ELS**	**11050ELS**	**11051ELS**	**11052ELS**	**11053ELS**	**11054ELS**
a		22	24	24	24	24	24	24
d		M20	M24	M24	M24	M24	M24	M24
L	mm	315	100	125	160	200	250	315
b	mm	180	70	85	110	125	160	180
a1	mm	21,5	23,5	23,5	23,5	23,5	23,5	23,5
k	mm	14	16	16	16	16	16	16
e	mm	35	40	40	40	40	40	40
ART.		**11055ELS**	**11056ELS**	**11057ELS**	**11058ELS**	**11059ELS**	**11060ELS**	**11061ELS**
a		24	28	28	28	28	28	28
d		M24	M24	M24	M24	M24	M24	M24
L	mm	400	100	125	160	200	250	315
b	mm	250	70	85	110	125	160	180
a1	mm	23,5	27,5	27,5	27,5	27,5	27,5	27,5
k	mm	16	18	18	18	18	18	18
e	mm	40	44	44	44	44	44	44
ART.		**11062ELS**	**11063ELS**	**11064ELS**	**11065ELS**	**11066ELS**	**11067ELS**	**11068ELS**
a		28	36	36	36	36	36	36
d		M24	M30	M30	M30	M30	M30	M30
L	mm	400	125	160	200	250	315	500
b	mm	250	80	110	135	160	200	350
a1	mm	27,5	35,6	35,6	35,6	35,6	35,6	35,6
k	mm	18	22	22	22	22	22	22
e	mm	44	54	54	54	54	54	54

Abbinabili con: dado DIN 6330 B di pagina 9 + rondella DIN 6340 di pagina 11

ELEMENTI DI STAFFAGGIO

Materiale: acciaio bonificato R=80 ÷ 90 kg/mm² - Esecuzione superficiale: brunitura - Classe 12.9

TIRANTI FILETTATI PER DADI A “T” DIN 787

New

Classe 12.9

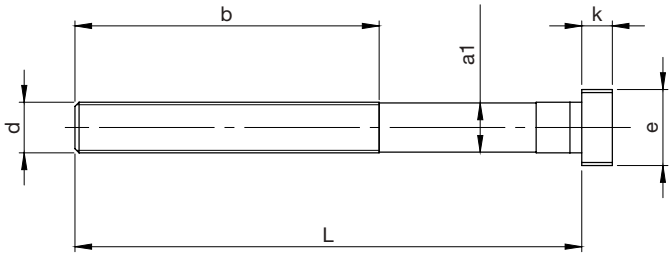

ART.		11091ELS	11092ELS	11093ELS	11094ELS	11095ELS	11096ELS	11097ELS
a		16	16	16	16	16	16	16
d		M16	M16	M16	M16	M16	M16	M16
L	mm	63	80	100	125	160	200	250
b	mm	40	55	63	75	100	120	160
a1	mm	15,5	15,5	15,5	15,5	15,5	15,5	15,5
k	mm	9	9	9	9	9	9	9
e	mm	25	25	25	25	25	25	25
ART.		**11098ELS**	**11099ELS**	**11100ELS**	**11101ELS**	**11102ELS**	**11103ELS**	**11104ELS**
a		18	18	18	18	18	18	18
d		M16	M16	M16	M16	M16	M16	M16
L	mm	63	80	100	125	160	200	250
b	mm	40	55	63	75	100	120	160
a1	mm	17,5	17,5	17,5	17,5	17,5	17,5	17,5
k	mm	10	10	10	10	10	10	10
e	mm	28	28	28	28	28	28	28
ART.		**11105ELS**	**11106ELS**	**11107ELS**	**11108ELS**	**11109ELS**	**11110ELS**	**11111ELS**
a		20	20	20	20	20	20	20
d		M20	M20	M20	M20	M20	M20	M20
L	mm	80	100	125	160	200	250	315
b	mm	55	63	75	100	120	160	180
a1	mm	19,5	19,5	19,5	19,5	19,5	19,5	19,5
k	mm	12	12	12	12	12	12	12
e	mm	32	32	32	32	32	32	32
ART.		**11112ELS**	**11113ELS**	**11114ELS**	**11115ELS**	**11116ELS**	**11117ELS**	**11118ELS**
a		22	22	22	22	22	22	22
d		M20	M20	M20	M20	M20	M20	M20
L	mm	80	100	125	160	200	250	315
b	mm	55	63	75	100	120	160	180
a1	mm	21,5	21,5	21,5	21,5	21,5	21,5	21,5
k	mm	14	14	14	14	14	14	14
e	mm	35	35	35	35	35	35	35
ART.		**11119ELS**	**11120ELS**	**11121ELS**	**11122ELS**	**11123ELS**	**11124ELS**	**11125ELS**
a		24	24	24	24	24	24	24
d		M24	M24	M24	M24	M24	M24	M24
L	mm	100	125	160	200	250	315	400
b	mm	63	75	100	120	160	180	250
a1	mm	23,5	23,5	23,5	23,5	23,5	23,5	23,5
k	mm	16	16	16	16	16	16	16
e	mm	40	40	40	40	40	40	40
ART.		**11126ELS**	**11127ELS**	**11128ELS**	**11129ELS**	**11130ELS**	**11131ELS**	**11132ELS**
a		28	28	28	28	28	28	28
d		M24	M24	M24	M24	M24	M24	M24
L	mm	100	125	160	200	250	315	400
b	mm	63	75	100	120	160	180	250
a1	mm	27,5	27,5	27,5	27,5	27,5	27,5	27,5
k	mm	18	18	18	18	18	18	18
e	mm	44	44	44	44	44	44	44

Abbinabili con: dado DIN 6330 B di pagina 9 + rondella DIN 6340 di pagina 11

ELEMENTI DI STAFFAGGIO

Materiale: acciaio bonificato R=80 ÷ 90 kg/mm² - Esecuzione superficiale: brunitura - Classe 8.8

DADI A "T" PER SCANALATURE DI MACCHINE UTENSILI DIN 508

New

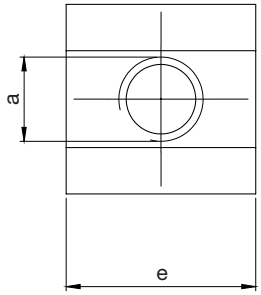

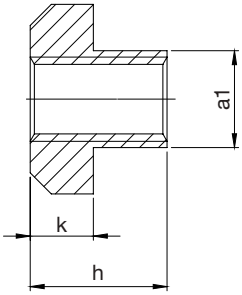

ART.		1999ELS	2000ELS	2001ELS	2002ELS	2003ELS	2004ELS
a		M4 x 5	M5 x 6	M6 x 8	M8 x 10	M10 x 12	M12 x 14
e	mm	9	10	13	15	18	22
h	mm	6,5	8	10	12	14	16
a1	mm	4,8	5,7	7,7	9,7	11,7	13,7
k	mm	3,5	4	6	6	7	8
ART.		**2005ELS**	**2006ELS**	**2007ELS**	**2008ELS**	**2009ELS**	**2010ELS**
a		M14 x 16	M16 x 18	M18 x 20	M20 x 22	M22 x 24	M24 x 28
e	mm	25	28	32	35	40	44
h	mm	18	20	24	28	32	36
a1	mm	15,7	17,7	19,7	21,7	23,7	27,7
k	mm	9	10	12	14	16	18
ART.		**2011ELS**	**2012ELS**	**20125ELS**	**201251ELS**	**201252ELS**	
a		M27 x 32	M30 x 36	M36 x 42	M42 x 48	M48 x 54	
e	mm	50	54	65	75	85	
h	mm	40	44	52	60	70	
a1	mm	31,5	35,5	41,6	47,5	53,6	
k	mm	20	22	26	30	34	

VECCHIA NORMATIVA

ART.		2013ELS	2014ELS	20145ELS	2015ELS	2016ELS	2017ELS	2018ELS
a		M8 x 12	M10 x 14	M10 x 16	M12 x 16	M12 x 18	M14 x 18	M16 x 20
e	mm	18	22	25	25	28	28	32
h	mm	14	16	18	18	20	20	24
a1	mm	11,7	13,7	15,7	15,7	17,7	17,7	19,7
ART.		**2019ELS**	**2020ELS**	**2021ELS**	**2022ELS**	**2023ELS**	**20235ELS**	
a		M16 x 22	M20 x 24	M20 x 28	M24 x 32	M24 x 36	M30 x 42	
e	mm	35	40	44	50	54	65	
h	mm	28	32	36	40	44	52	
a1	mm	21,7	23,7	27,7	31,5	35,5	41,6	

ELEMENTI DI STAFFAGGIO

Materiale: acciaio bonificato R=80 ÷ 90 kg/mm² - Esecuzione superficiale: brunitura - Classe 8.8

DADI A "T" LUNGHEZZA DOPPIA, PER SCANALATURE DI MACCHINE UTENSILI DIN 508 L

New

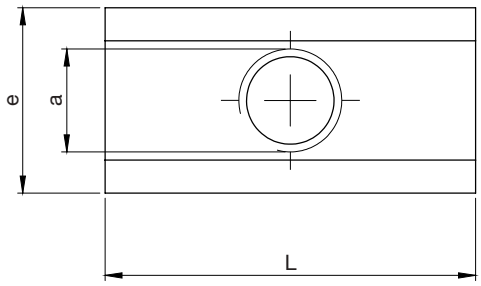

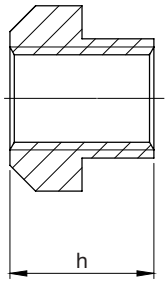

ART.		20245ELS	2024ELS	2025ELS	2026ELS	2027ELS	2028ELS
a		M6 x 8	M8 x 10	M10 x 12	M12 x 14	M14 x 16	M16 x 18
e	mm	13	15	18	22	25	28
L	mm	26	30	36	44	50	56
h	mm	12	12	14	16	18	20
ART.		**2029ELS**	**2030ELS**	**2031ELS**	**2032ELS**	**2033ELS**	**2034ELS**
a		M18 x 20	M20 x 22	M22 x 24	M24 x 28	M27 x 32	M30 x 36
e	mm	32	35	40	44	50	54
L	mm	64	70	80	88	100	108
h	mm	24	28	32	36	40	44

DADI A "T" NON FORATI, PER SCANALATURE DI MACCHINE UTENSILI DIN 508 C

New

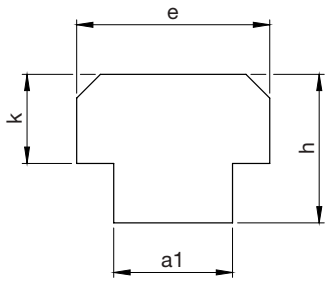

ART.		20355ELS	2035ELS	2036ELS	2037ELS	2038ELS
a		8	10	12	14	16
e	mm	13	15	18	22	25
h	mm	10	12	14	16	18
a1	mm	7,8	9,7	11,7	13,7	15,7
k		6	6	7	8	9
ART.		**2039ELS**	**2040ELS**	**2041ELS**	**2042ELS**	**2043ELS**
a		18	20	22	24	28
e	mm	28	32	35	40	44
h	mm	20	24	28	32	36
a1	mm	17,7	19,7	21,7	23,7	27,7
k		10	12	14	16	18
ART.		**2044ELS**	**2045ELS**	**20455ELS**	**204551ELS**	**204552ELS**
a		32	36	42	48	54
e	mm	50	54	65	75	85
h	mm	40	44	52	60	70
a1	mm	31,7	35,6	41,6	47,5	53,5
k		20	22	26	30	35

ELEMENTI DI STAFFAGGIO

Materiale: acciaio bonificato R=80 ÷ 90 kg/mm² - Esecuzione superficiale: brunitura - Classe 8.8

DADI A "T" FORMA ROMBOIDALE, PER SCANALATURE DI MACCHINE UTENSILI, DIN 510

New

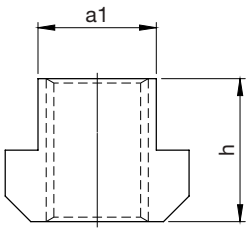

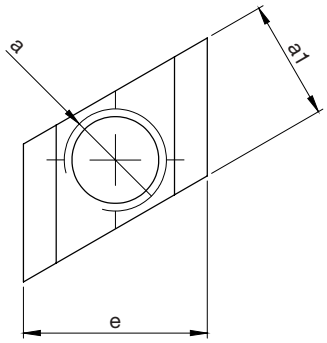

ART.		2046ELS	2047ELS	2048ELS	2049ELS	2050ELS
a		M8 x 10	M10 x 12	M12 x 14	M14 x 16	M16 x 18
a1	mm	9,7	11,7	13,7	15,7	17,7
h	mm	12	14	16	18	20
e	mm	15	18	22	25	28
ART.		**20505ELS**	**2051ELS**	**20515ELS**	**2052ELS**	**2053ELS**
a		M18 x 20	M20 x 22	M22 x 24	M24 x 28	M30 x 36
a1	mm	19,7	21,7	23,7	27,7	35,5
h	mm	24	28	32	36	44
e	mm	32	35	40	44	54

DADI DI MANOVRA, DIN 6330 B

New

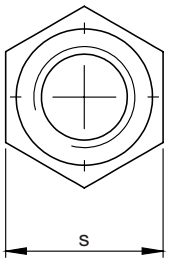

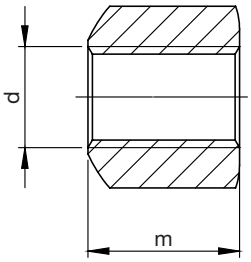

ART.		3000ELS	3001ELS	3002ELS	3003ELS	3004ELS
d		M6	M8	M10	M12	M14
m	mm	8	12	15	18	21
s	mm	9	13	17	19	22
ART.		**3005ELS**	**3006ELS**	**3007ELS**	**3008ELS**	**3009ELS**
d		M16	M18	M20	M22	M24
m	mm	24	27	30	33	36
s	mm	24	27	30	32	36
ART.		**3010ELS**	**3011ELS**	**30115ELS**	**301151ELS**	**301152ELS**
d		M27	M30	M36	M42	M48
m	mm	40	45	54	63	72
s	mm	41	46	55	65	75

ELEMENTI DI STAFFAGGIO

Materiale: acciaio bonificato R=80 ÷ 90 kg/mm² - Esecuzione superficiale: brunitura - Classe 8.8

DADI DI MANOVRA CON RONDELLA, DIN 6331

New

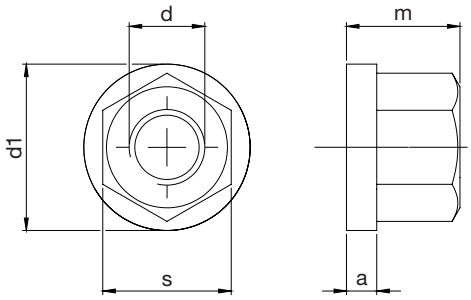

ART.		3012ELS	3013ELS	3014ELS	3015ELS	3016ELS
d		M6	M8	M10	M12	M14
s	mm	10	13	17	19	22
m	mm	9	12	15	18	21
d1	mm	14	18	22	25	28
a	mm	3	3,5	4	4	4,5
ART.		**3017ELS**	**3018ELS**	**3019ELS**	**3020ELS**	**3021ELS**
d		M16	M18	M20	M22	M24
s	mm	24	27	30	32	36
m	mm	24	27	30	33	36
d1	mm	31	34	37	40	45
a	mm	5	5	6	6	6
ART.		**3022ELS**	**3023ELS**	**30235ELS**	**302351ELS**	**302352ELS**
d		M27	M30	M36	M42	M48
s	mm	41	46	55	65	75
m	mm	40	45	54	63	72
d1	mm	51	58	68	80	92
a	mm	8	8	10	12	14

MANICOTTI DI GIUNZIONE, DIN 6334

New

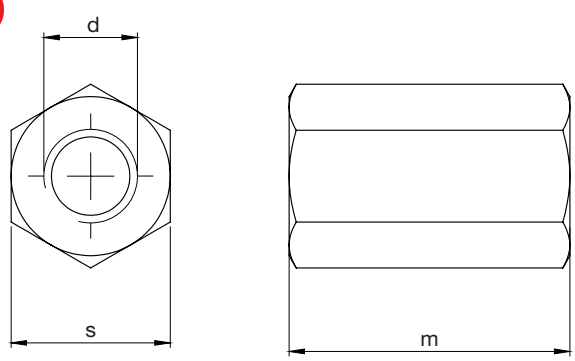

ART.		3024ELS	3025ELS	3026ELS	3027ELS	3028ELS	3029ELS	3030ELS
d		M6	M8	M10	M12	M14	M16	M18
s	mm	10	13	17	19	22	24	27
m	mm	18	24	30	36	42	48	54
ART.		**3031ELS**	**3032ELS**	**3033ELS**	**3034ELS**	**3035ELS**	**3036ELS**	**3037ELS**
d		M20	M22	M24	M27	M30	M36	M42
s	mm	30	32	36	41	46	55	65
m	mm	60	66	72	81	90	108	126

ELEMENTI DI STAFFAGGIO

Materiale: acciaio bonificato R=80 ÷ 90 kg/mm² - Esecuzione superficiale: brunitura - Classe 8.8

RONDELLE ALTE, DIN 6340 New

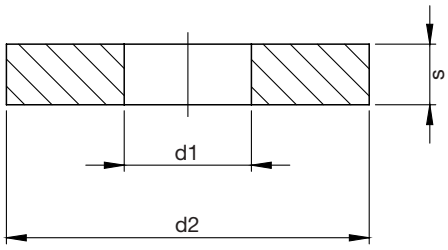

ART.		3999ELS	4000ELS	4001ELS	4002ELS	4003ELS	4004ELS	4005ELS
d1	mm	4,2	5,5	6,4	8,5	10,5	13	15
d2	mm	12	14	17	23	28	35	40
s	mm	2	2,25	3	4	4	5	5
Filettatura vite		M4	M5	M6	M8	M10	M12	M14
ART.		**4006ELS**	**4007ELS**	**4008ELS**	**4009ELS**	**4010ELS**	**4011ELS**	**4012ELS**
d1	mm	17	19	21	23	25	28	31
d2	mm	45	45	50	50	60	65	68
s	mm	6	6	6	8	8	10	10
Filettatura vite		M16	M18	M20	M22	M24	M27	M30
ART.		**40125ELS**	**401251ELS**	**401252ELS**	**401253ELS**	**401254ELS**	**401255ELS**	
d1	mm	38	44	50	54	58	66	
d2	mm	80	100	110	110	125	140	
s	mm	12	15	17	20	20	22	
Filettatura vite		M36	M42	M48	M52	M56	M64	

RONDELLE FORMA CONVESSA, DIN 6319 FORMA C New

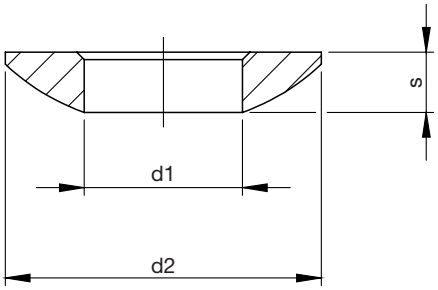

ART.		40135ELS	4013ELS	4014ELS	4015ELS	4016ELS	4017ELS
d1	mm	6,4	8,4	10,5	13	15	17
d2	mm	12	17	21	24	28	30
s	mm	2,3	3,2	4	4,6	5	5,3
Filettatura vite		M6	M8	M10	M12	M14	M16
ART.		**40175ELS**	**4018ELS**	**40185ELS**	**4019ELS**	**40195**	**4020ELS**
d1	mm	19	21	23	25	28	31
d2	mm	32	36	40	44	50	56
s	mm	5,5	6,3	7,2	8,2	10	11,2
Filettatura vite		M18	M20	M22	M24	M27	M30
ART.		**40205ELS**	**402051ELS**	**402052ELS**	**6319C-52ELS**	**6319C-56ELS**	**6319C-64ELS**
d1	mm	37	43	50	54	58	66
d2	mm	68	78	92	98	103	115
s	mm	14	17	21	22	24	26
Filettatura vite		M36	M42	M48	M52	M56	M64

ELEMENTI DI STAFFAGGIO

Materiale: acciaio bonificato R=80 ÷ 90 kg/mm² - Esecuzione superficiale: brunitura - Classe 8.8

RONDELLE FORMA CONCAVA, DIN 6319 FORMA D

New

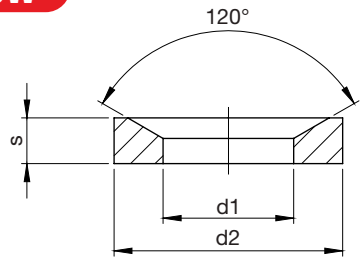

ART.		40215ELS	4021ELS	4022ELS	4023ELS	4024ELS
d1	mm	7,1	9,6	12	14,2	16,5
d2	mm	12	17	21	24	28
s	mm	2,8	3,5	4,2	5	5,6
Filettatura vite		M6	M8	M10	M12	M14
ART.		**4025ELS**	**40255ELS**	**4026ELS**	**40265ELS**	**4027ELS**
d1	mm	19	21	23,2	25	28
d2	mm	30	32	36	40	44
s	mm	6,2	7	7,5	9	9,5
Filettatura vite		M16	M18	M20	M22	M24
ART.		**40275ELS**	**4028ELS**	**40285ELS**	**40286ELS**	**402851ELS**
d1	mm	32	35	42	48	49
d2	mm	50	56	68	78	78
s	mm	11	12	14	18	18
Filettatura vite		M27	M30	M36	M42	M42
ART.		**40287ELS**	**402852ELS**	**6319D-52ELS**	**6319D-56ELS**	**6319D-64ELS**
d1	mm	56	56	65	70	75
d2	mm	98	92	98	105	115
s	mm	22	22	23	24	26
Filettatura vite		M48	M48	M52	M56	M64

RONDELLE FORMA CONCAVA, DIN 6319 FORMA G

New

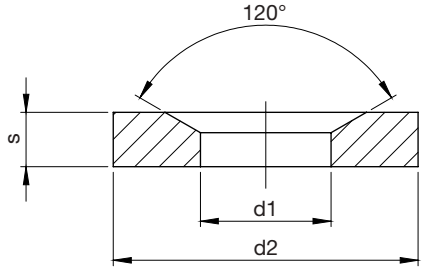

ART.		40295ELS	4029ELS	4030ELS	4031ELS	4032ELS	4033ELS
d1	mm	6,4	9,6	12	14,2	16,5	19
d2	mm	17	23	28	35	40	45
s	mm	3	5	5	6	6	7
Filettatura vite		M6	M8	M10	M12	M14	M16
ART.		**40335ELS**	**4034ELS**	**40345ELS**	**4035ELS**	**4036ELS**	**4037ELS**
d1	mm	21	23,2	25	28	35	42
d2	mm	48	50	55	60	68	80
s	mm	8	8	10	10	10	12
Filettatura vite		M18	M20	M22	M24	M30	M36
ART.		**4038ELS**	**4039ELS**	**6319G-52ELS**	**6319G-56ELS**	**6319G-64ELS**	
d1	mm	49	56	55	58	56	
d2	mm	100	110	110	125	140	
s	mm	15	17	20	20	22	
Filettatura vite		M42	M48	M52	M56	M64	

ELEMENTI DI STAFFAGGIO

Materiale: acciaio bonificato R=80 ÷ 90 kg/mm² - Esecuzione superficiale: brunitura - Classe 8.8

STAFFE SEMPLICI, DIN 6314

New

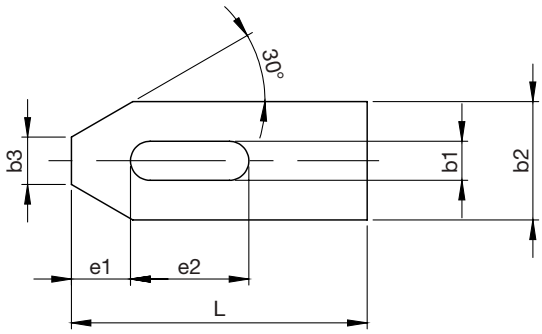

ART.		5000ELS	5001ELS	5002ELS	5003ELS	5004ELS	5005ELS
b1	mm	7	9	11	14	14	14
L	mm	50	60	80	80	100	125
a	mm	10	12	15	20	20	20
Filettatura vite		M6	M8	M10	M12 M14	M12 M14	M12 M14
b2	mm	20	25	30	40	40	40
b3	mm	7	10	12	14	14	14
e1	mm	10	13	15	21	21	21
e2	mm	20	22	30	30	40	50
ART.		**5006ELS**	**5007ELS**	**5008ELS**	**5009ELS**	**5010ELS**	**5011ELS**
b1	mm	18	18	18	22	22	22
L	mm	100	125	160	160	200	250
a	mm	25	25	25	30	30	30
Filettatura vite		M16 M18	M16 M18	M16 M18	M20 M22	M20 M22	M20 M22
b2	mm	50	50	50	60	60	60
b3	mm	18	18	18	22	22	22
e1	mm	26	26	26	30	30	30
e2	mm	40	45	65	60	80	100
ART.		**5012ELS**	**5013ELS**	**5014ELS**	**5015ELS**	**5016ELS**	**50161ELS**
b1	mm	26	26	26	34	24	42
L	mm	160	200	250	250	315	400
a	mm	30	30	35	40	50	60
Filettatura vite		M24	M24	M24	M30	M30	M36
b2	mm	70	70	70	80	80	100
b3	mm	26	26	26	34	34	43
e1	mm	35	35	35	45	45	100
e2	mm	60	80	105	100	130	150

ELEMENTI DI STAFFAGGIO

Materiale: acciaio bonificato R=80 ÷ 90 kg/mm² - Esecuzione superficiale: brunitura - Classe 8.8

STAFFE DENTATE, DIN 6314 Z

New

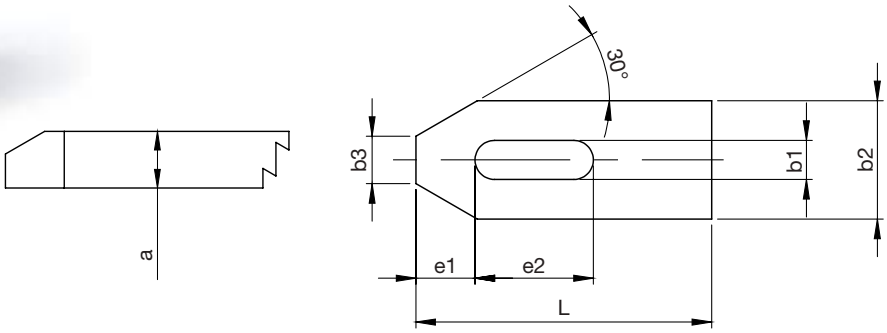

ART.		50165ELS	5017ELS	5018ELS	5019ELS	5020ELS	5021ELS	5022ELS
b1	mm	7	9	11	14	18	22	26
L	mm	50	60	80	100	125	160	200
a	mm	10	12	15	20	25	30	30
Filettatura vite		M6	M8	M10	M12	M16	M20 M22	M24
b2	mm	20	25	30	40	50	60	70
b3	mm	8	10	12	14	18	22	26
e1	mm	10	13	15	21	26	30	35
e2	mm	20	22	30	40	45	60	80

STAFFE REGOLABILI, DIN 6314 T

New

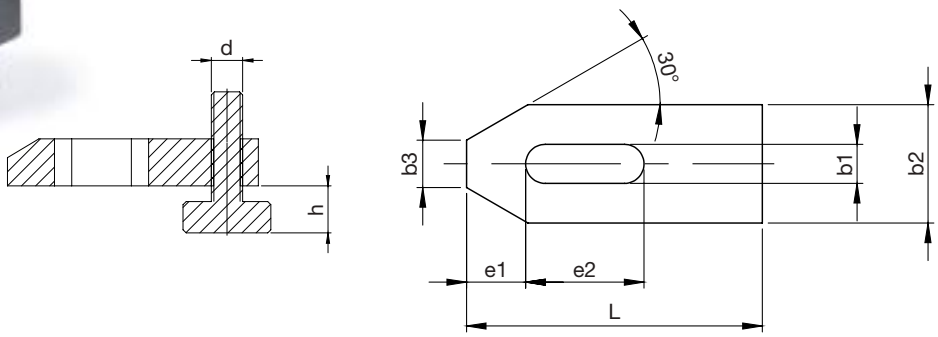

ART.		5023ELS	5024ELS	5025ELS	50255ELS	5026ELS	5027ELS
b1	mm	11	14	18	18	22	26
L	mm	80	100	125	160	160	200
d	mm	10	12	16	16	20	24
h min	mm	8	10 10	13	13	16 16	20
h max	mm	27	34 33	41	40	55 53	60
Filettatura vite		M10	M12 M14	M16	M18	M20 M22	M24
b2	mm	30	40	50	50	60	70
b3	mm	12	14	18	18	22	26
e1	mm	15	21	26	26	30	35
e2	mm	30	40	45	45	60	80

ELEMENTI DI STAFFAGGIO

Materiale: acciaio bonificato R=80 ÷ 90 kg/mm² - Esecuzione superficiale: brunitura - Classe 8.8

STAFFE CON APPOGGIO VITE QUADRA, DIN 6314 AT

New

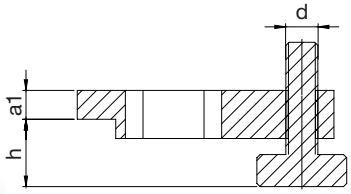

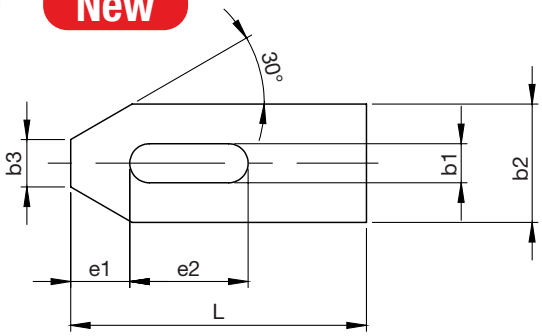

ART.		5028ELS	5029ELS	5030ELS	5031ELS
b1	mm	11	14	18	22
L	mm	80	100	125	160
d	mm	10	12	16	20
a1	mm	12	14	16	20
h min	mm	11	16 16	22 22	26 26
h max	mm	30	40 39	50 49	65 63
Filettatura vite		M10	M12 M14	M16 M18	M20 M22
b2	mm	30	40	50	60
b3	mm	12	14	18	22
e1	mm	15	21	26	30
e2	mm	30	40	45	60

STAFFE A FORCELLA, DIN 6315 B

New

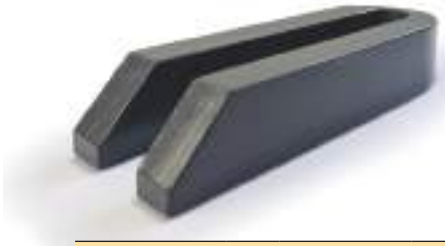

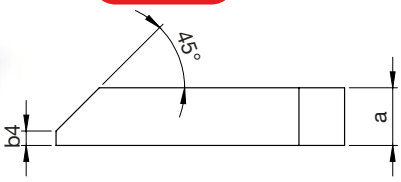

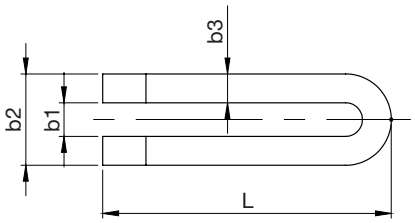

ART.		7000ELS	7001ELS	7002ELS	7003ELS	7004ELS	7005ELS	7006ELS	7007ELS
b1	mm	7	9	11	14	14	14	18	18
L	mm	60	80	100	125	160	200	160	200
Filettatura vite		M6	M8	M10	M12 M14	M12 M14	M12 M14	M16 M18	M16 M18
a	mm	12	15	20	25	25	25	30 40	30 40
b2	mm	12	25	31	38	38	38	48	48
b3	mm	6	8	10	12	12	12	15	15
b4	mm	3	4	5	6	6	6	8	8

ART.		7008ELS	7009ELS	7010ELS	7011ELS	70115ELS	7012ELS	7013ELS	7014ELS
b1	mm	18	22	22	22	22	26	26	26
L	mm	250	200	250	315	500	200	250	315
Filettatura vite		M16 M18	M20 M22	M20 M22	M20 M22	M20 M22	M24	M24	M24
a	mm	30 40	40	40	40	40	40	40	40
b2	mm	48	52	62	62	62	66	66	66
b3	mm	15	15	20	20	20	20	20	20
b4	mm	8	10	10	10	10	10	10	10

ART.		70145ELS	7015ELS	7016ELS	7017ELS	7018ELS	7019ELS	7020ELS
b1	mm	26	34	34	34	34	42	42
L	mm	500	250	315	400	600	400	600
Filettatura vite		M24	M30	M30	M30	M30	M36	M36
a	mm	50	50	50	50	50	60	60
b2	mm	66	74	74	74	74	100	100
b3	mm	20	20	20	20	20	30	30
b4	mm	10	12	12	12	12	12	12

ELEMENTI DI STAFFAGGIO

Materiale: acciaio bonificato R=80 ÷ 90 kg/mm² - Esecuzione superficiale: brunitura - Classe 8.8

STAFFE A FORCELLA REGOLABILI CON SMUSSO, DIN 6315 T

New

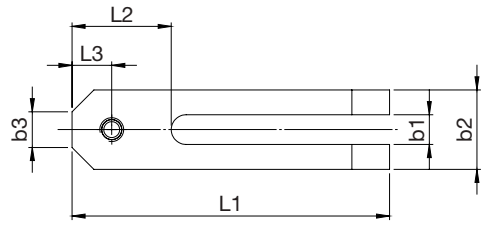

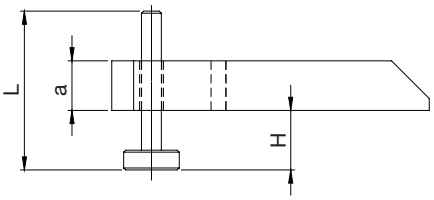

ART.		7030ELS	7031ELS	7032ELS	7033ELS
6315T		14x160	18x200	18x250	26x250
b1		15	19	23	26
b2		40	50	60	70
b3		18	20	26	31
L1		160	200	250	260
L2		50	60	70	85
L3		20	22	25	30
a		25	30	40	40
Filettatura vite		M12	M16	M20	M24
h min	mm	10	13	16	20
h max	mm	55	75	75	100
L		80	105	115	140

STAFFE A FORCELLA CON NASELLO, DIN 6315 GN

New

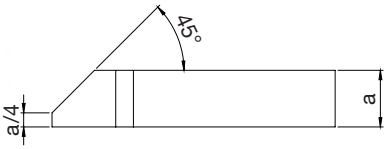

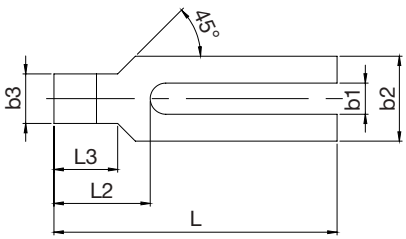

ART.		6001ELS	6002ELS	6003ELS	6004ELS	6005ELS	6006ELS	6007ELS
b1	mm	9	11	14	14	18	18	18
L	mm	100	125	160	200	160	200	250
a	mm	15	20	25	25	30	30	30
b2	mm	30	30	40	40	50	50	50
b3	mm	16	20	24	24	28	28	28
L2	mm	32	38	47	47	57	57	57
L3	mm	18	24	30	30	36	36	36
Filettatura vite		M8	M10	M12	M14	M16 M18	M16 M18	M16 M18
ART.		**6008ELS**	**6009ELS**	**6010ELS**	**6011ELS**	**6012ELS**	**6013ELS**	**6014ELS**
b1	mm	22	22	22	26	26	34	34
L	mm	200	250	315	250	315	315	400
a	mm	40	40	40	40	40	50	50
b2	mm	60	60	60	70	70	80	80
b3	mm	35	35	35	43	43	50	50
L2	mm	68	68	68	83	83	88	88
L3	mm	45	45	45	56	56	56	56
Filettatura vite		M20 M22	M20 M22	M20 M22	M24	M24	M30	M30

ELEMENTI DI STAFFAGGIO

Materiale: acciaio bonificato R=80 ÷ 90 kg/mm² - Esecuzione superficiale: brunitura - Classe 8.8

STAFFE A FORCELLA GAMBO CILINDRICO, DIN 6315 C

New

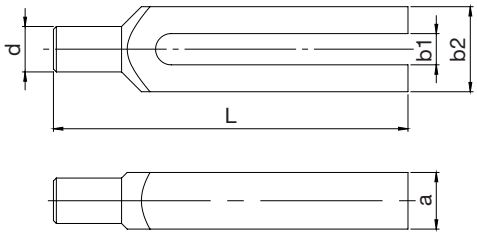

ART.		6015ELS	6016ELS	6017ELS	6018ELS	60185ELS	6019ELS	60195ELS
b1	mm	7	9	11	14	14	18	18
L	mm	80	100	125	160	200	200	250
a	mm	15	15	20	25	25	30	30
b2	mm	30	30	30	40	40	50	50
d	mm	12	12	16	20	20	24	24
Filettatura vite		M6	M8	M10	M15 M14	M15 M14	M1	M16 M18

ART.		6020ELS	60205ELS	6021ELS	60215ELS	6022ELS	60225ELS
b1	mm	22	22	26	26	32	32
L	mm	250	315	250	315	315	400
a	mm	40	40	40	40	50	50
b2	mm	60	60	70	70	80	80
d	mm	30	30	38	38	45	45
Filettatura vite		M20 M22	M20 M22	M24	M24	M30	M30

TASSELLI DI BLOCCAGGIO

New

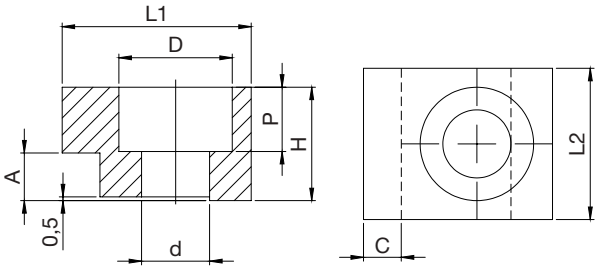

ART.		19020ELS	19021ELS	19022ELS	19023ELS	19024ELS	19025ELS
Ø boccola	mm	25÷50	63÷160	20÷50	63÷100	25	32
L1	mm	25	32	20	32	16	16
L2	mm	20	25	20	32	16	16
D	mm	15	17	11	17,5	10	10
d	mm	9	11	7	11,5	5,5	5,5
P	mm	8,5	11,5	7	11,5	6	6
H	mm	15	18	10	16	10	10
A	mm	6,3	6,3	6,3	10	5	6
C	mm	5	10	5	10	4	4

ART.		19026ELS	19027ELS	19028ELS	19029ELS	19030ELS
Ø boccola	mm	40	50	63	80	100
L1	mm	25	30	35	45	50
L2	mm	25	30	35	45	50
D	mm	12	16	18	22	22
d	mm	6,6	9	11	14	14
P	mm	7	9	11	13	13
H	mm	12	16	20	25	32
A	mm	8	10	12	16	20
C	mm	4	4	4	4	4

ELEMENTI DI STAFFAGGIO

Materiale: acciaio bonificato R=80 ÷ 90 kg/mm² - Esecuzione superficiale: brunitura - Classe 8.8

STAFFE A GOMITO, DIN 6316

New

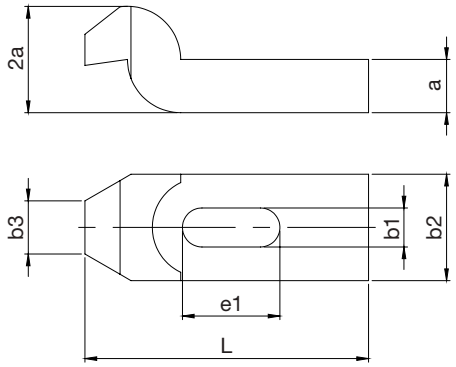

ART.		8001ELS	8002ELS	8003ELS	8004ELS	8005ELS
b1	mm	9	11	14	18	18
L	mm	80	100	125	125	160
b3	mm	12	15	20	25	25
b2	mm	25	30	40	50	50
a	mm	12	15	20	25	25
e1	mm	25	32	40	50	50
Filettatura vite		M8	M10	M12 M14	M16	M18

ART.		8006ELS	8007ELS	8008ELS	8009ELS
b1	mm	22	22	26	26
L	mm	160	200	200	250
b3	mm	30	30	35	35
b2	mm	60	60	70	70
a	mm	30	30	35	35
e1	mm	70	70	80	80
Filettatura vite		M20	M20	M24	M24

STAFFE A GOMITO REGOLABILI, DIN 6316 T

New

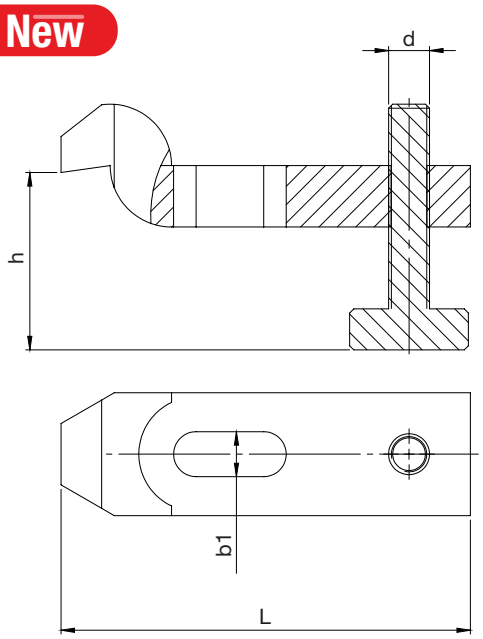

ART.		8011ELS	8012ELS	8014ELS	8016ELS	8017ELS
b1xL	mm	11x100	14x125	18x160	22x200	24x250
h	mm	23÷42	30÷53	38÷65	46÷83	53÷100
d		M10	M12	M16	M20	M24

ELEMENTI DI STAFFAGGIO

Materiale: acciaio bonificato R=80 ÷ 90 kg/mm² - Esecuzione superficiale: brunitura - Classe 8.8

STAFFE REGOLABILI, DIN 7315

New

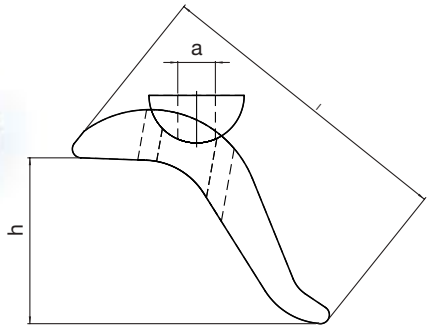

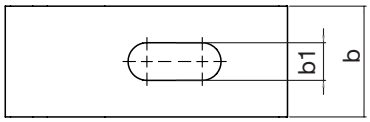

ART.		14001ELS	14002ELS	14003ELS	14004ELS
a (foro semisfera)	mm	12	14	16	18
b		50	50	50	50
b1	mm	17	17	17	17
h	mm	0 - 50	0 - 50	0 - 75	0 - 75
l	mm	138	138	138	138
Filettatura vite		M12	M12	M16	M18
ART.		**14101ELS**	**14102ELS**	**14103ELS**	**14104ELS**
a (foro semisfera)		16	18	20	22
b		60	60	60	60
b1	mm	21	21	21	21
h	mm	0 - 75	0 - 75	0 - 85	0 - 85
l	mm	175	175	175	175
Filettatura vite		M16	M18	M20	M22

Abbinabili con: tirante DIN 787 di pagina 4 ÷6 + dado DIN 6330 B di pagina 9
+ rondella DIN 6340 di pagina 11

APPOGGI A VITE, FILETTATURA METRICA

New

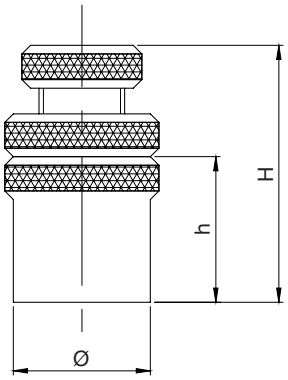

ART.		9000ELS	9001ELS	9002ELS	9003ELS	9004ELS	9005ELS
H min/max	mm	22 - 30	30 - 45	45 - 65	65 - 95	90 - 140	125 - 190
h		12	16	28	42	58	80
Ø	mm	16	28	40	45	60	80
Filettatura vite		M10	M16	M20	M24	M30	M45

ELEMENTI DI STAFFAGGIO

Materiale: acciaio bonificato R=80 ÷ 90 kg/mm² - Esecuzione superficiale: brunitura - Classe 8.8

APPOGGI A VITE, FILETTATURA TRAPEZOIDALE

New

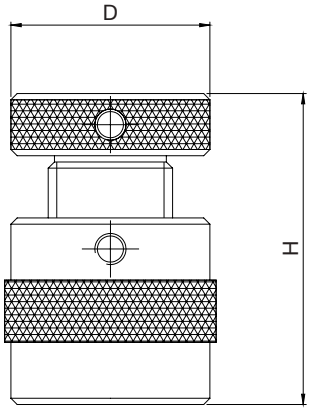

ART.		9006ELS	9007ELS	9008ELS	9009ELS
D	mm	32	50	50	50
h min	mm	40	42	50	70
h max	mm	50	52	70	100
ART.		**9010ELS**	**9011ELS**	**9012ELS**	**9013ELS**
D	mm	70	80	100	100
h min	mm	100	140	190	275
h max	mm	140	210	280	500

APPOGGIO A VITE CON BASE, TIPO ALTO

New

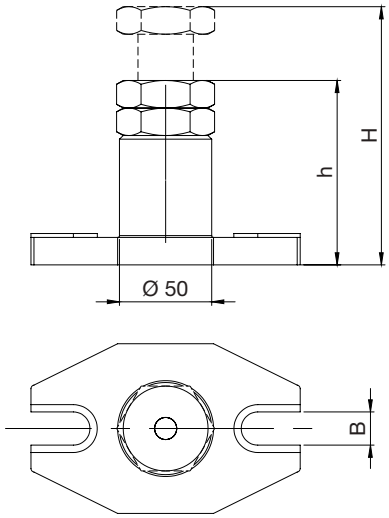

ART.		9014ELS	9015ELS	9016ELS	9017ELS
h	mm	100	140	200	320
H	mm	140	200	320	550
Filetto trapezoidale	mm	Ø 30 esterno	Ø 30 esterno	Ø 30 esterno	Ø 30 esterno
B	mm	18	22	22	22

ELEMENTI DI STAFFAGGIO

Materiale: acciaio bonificato R=80 ÷ 90 kg/mm² - Esecuzione superficiale: brunitura - Classe 8.8

APPOGGI DI FISSAGGIO GRADINATO, DIN 6500

New

12002ELS 12003ELS

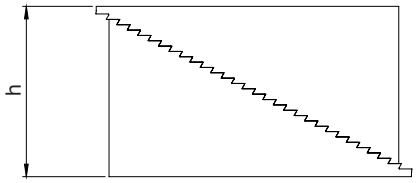

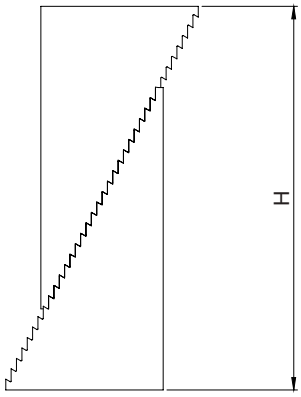

ART.		12001ELS	12002ELS	12003ELS
h	mm	22	39	71
H	mm	51	107	208

APPOGGIO A VITE CON BASE, TIPO PESANTE

New

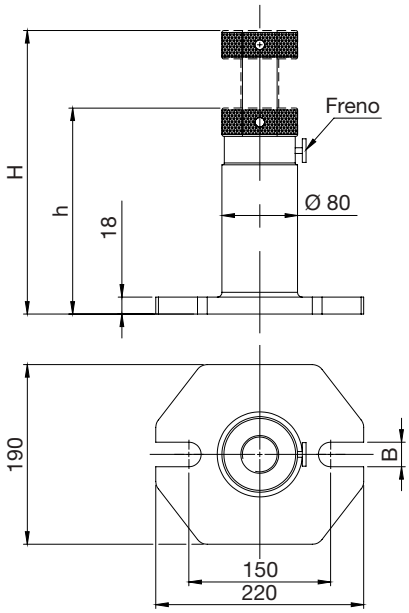

ART.		9018ELS	9019ELS	9020ELS	9021ELS
h	mm	200	280	430	710
H	mm	300	460	750	1.250
Filetto trapezoidale	mm	Ø 40 esterno	Ø 40 esterno	Ø 40 esterno	Ø 40 esterno
B	mm	26	26	26	26
↓ KN		80	60	50	40

ELEMENTI DI STAFFAGGIO

ASSORTIMENTI ATTREZZI DI FISSAGGIO PER MACCHINE UTENSILI

New

ART. 100.10ELS

Per cave M10x10

COMPOSIZIONE		
ART.	Descrizione	PZ
12001ELS	Appoggio di fissaggio gradinato 22x51 mm	4
12002ELS	Appoggio di fissaggio gradinato 39x107 mm	4
12003ELS	Appoggio di fissaggio gradinato 71x208 mm	2
5018ELS	Staffa dentata 80x30xh15 mm DIN 6314 Z	4
11002ELS	Tirante filettato forgiato per dadi a "T" M10, lunghezza 63 mm	4
11003ELS	Tirante filettato forgiato per dadi a "T" M10, lunghezza 100 mm	4
1011ELS	Tirante filettato M10 x80 mm	4
3002ELS	Dado di manovra filetto M10 DIN 6330B	6
4030ELS	Rondella concava DIN 6319G, 120°, filettatura M10, Ø 28mm, foro 12	6
Chiave combinata	Chiave combinata 17x17	1
Molla	Molla per staffaggio tipo 1	4
3026ELS	Manicotto di giunzione M10 DIN 6334	4

DATI TECNICI		
Dimensioni (LxWxH)	mm	350x225x47
Peso	kg	6,5

ART. 100.14ELS

Per cave M12x14

COMPOSIZIONE		
ART.	Descrizione	PZ
12002ELS	Appoggio di fissaggio gradinato 39x107 mm	4
12003ELS	Appoggio di fissaggio gradinato 71x208 mm	4
5019ELS	Staffa dentata 100x40xh20 mm DIN 6314 Z	4
11013ELS	Tirante filettato forgiato per dadi a "T" M12, lunghezza 80 mm	4
11015ELS	Tirante filettato forgiato per dadi a "T" M12, lunghezza 125 mm	4
1019ELS	Tirante filettato M12 x100 mm	4
3003ELS	Dado di manovra filetto M12 DIN 6330B	4
4031ELS	Rondella concava DIN 6319G, 120°, filettatura M12, Ø 35mm, foro 14,2	6
21001ELS	Pulitore per scanalature a "T" 14-20 mm	1
Chiave combinata	Chiave combinata 19x19	1
Molla	Molla per staffaggio tipo 2	4
3027ELS	Manicotto di giunzione M12 DIN 6334	4

DATI TECNICI		
Dimensioni (LxWxH)	mm	359x333x57
Peso	kg	11

ELEMENTI DI STAFFAGGIO

ASSORTIMENTI ATTREZZI DI FISSAGGIO PER MACCHINE UTENSILI

New

ART. 100.16ELS

Per cave M16x16

COMPOSIZIONE		
ART.	Descrizione	PZ
12002ELS	Appoggio di fissaggio gradinato 39x107 mm	4
12003ELS	Appoggio di fissaggio gradinato 71x208 mm	4
5020ELS	Staffa dentata 125x50xh25 mm DIN 6314 Z	4
11025ELS	Tirante filettato forgiato per dadi a "T" M16, lunghezza 100 mm	4
11026ELS	Tirante filettato forgiato per dadi a "T" M16, lunghezza 160 mm	4
1032ELS	Tirante filettato M16 x125 mm	4
3005ELS	Dado di manovra filetto M16 DIN 6330B	4
4033ELS	Rondella concava DIN 6319G, 120°, filettatura M16, Ø 45mm, foro 19	6
21001ELS	Pulitore per scanalature a "T" 14-20 mm	1
Chiave combinata	Chiave combinata 24x24	1
Molla	Molla per staffaggio tipo 3	4
3029ELS	Manicotto di giunzione M16 DIN 6334	4

DATI TECNICI		
Dimensioni (LxWxH)	mm	390x415x55
Peso	kg	16,5

ART. 100.18ELS

Per cave M16x18

COMPOSIZIONE		
ART.	Descrizione	PZ
12002ELS	Appoggio di fissaggio gradinato 39x107 mm	4
12003ELS	Appoggio di fissaggio gradinato 71x208 mm	4
5020ELS	Staffa dentata 125x50xh25 mm DIN 6314 Z	4
11031ELS	Tirante filettato forgiato per dadi a "T" M16, lunghezza 100 mm	4
11032ELS	Tirante filettato forgiato per dadi a "T" M16, lunghezza 160 mm	4
1032ELS	Tirante filettato M16 x125 mm	4
3005ELS	Dado di manovra filetto M16 DIN 6330B	4
4033ELS	Rondella concava DIN 6319G, 120°, filettatura M16, Ø 45mm, foro 19	6
21001ELS	Pulitore per scanalature a "T" 14-20 mm	1
Chiave combinata	Chiave combinata 24x24	1
Molla	Molla per staffaggio tipo 3	4
3029ELS	Manicotto di giunzione M16 DIN 6334	4

DATI TECNICI		
Dimensioni (LxWxH)	mm	390x415x55
Peso	kg	16,5

ART. 100.20ELS

Per cave M20x20

COMPOSIZIONE		
ART.	Descrizione	PZ
12002ELS	Appoggio di fissaggio gradinato 39x107 mm	4
12003ELS	Appoggio di fissaggio gradinato 71x208 mm	4
5021ELS	Staffa dentata 160x60xh30 mm DIN 6314 Z	4
11037ELS	Tirante filettato forgiato per dadi a "T" M20, lunghezza 125 mm	4
11039ELS	Tirante filettato forgiato per dadi a "T" M20, lunghezza 200 mm	4
1043ELS	Tirante filettato M20x125 mm	4
3007ELS	Dado di manovra filetto M20 DIN 6330B	6
4034ELS	Rondella concava DIN 6319G, 120°, filettatura M20, Ø 45mm, foro 23	6
21001ELS	Pulitore per scanalature a "T" 14-20 mm	1
Chiave combinata	Chiave combinata 30x30	1
Molla	Molla per staffaggio tipo 4	4
3031ELS	Manicotto di giunzione M20 DIN 6334	4

DATI TECNICI		
Dimensioni (LxWxH)	mm	480x528x60
Peso	kg	24,5

ELEMENTI DI STAFFAGGIO

ASSORTIMENTI ATTREZZI DI FISSAGGIO PER MACCHINE UTENSILI

New

ART. M12X14ELS

Per cave M14

COMPOSIZIONE		
ART.	Descrizione	PZ
12002ELS	Appoggio di fissaggio gradinato 39x107 mm	4
9002ELS	Appoggio a vite Ø 40 mm, h 65÷45 mm	2
9002-1	Boccola h20 x Ø 40 mm	2
9002-2	Boccola h40 x Ø 40 mm	2
9002-3	Boccola h80 x Ø 40 mm	2
6003ELS	Staffe a forcella con nasello DIN 6315GN, 25x40x160 mm	2
5003ELS	Staffa semplice DIN 6314, 80x40xh20 mm	2
5019ELS	Staffa dentata DIN 6314 Z, 100x40xh20 mm	2
2004ELS	Dado a "T" per scanalature filetto M12 x 14 mm, DIN 508	8
3003ELS	Dado di manovra filetto M12 DIN 6330B	8
4004ELS	Rondella alta DIN 6340, filettatura M12 Ø 35mm, foro 13 mm	8
3027ELS	Manicotto di giunzione M12 DIN 6334	4
1017ELS	Tirante filettato M12x63 mm	4
1018ELS	Tirante filettato M12x80 mm	4
1019ELS	Tirante filettato M12x100 mm	4
1020ELS	Tirante filettato M12x125 mm	4
1021ELS	Tirante filettato M12x160 mm	4
1022ELS	Tirante filettato M12x200 mm	4

DATI TECNICI		
Dimensioni	mm	510x265

ART. M14X16ELS

Per cave M16

COMPOSIZIONE		
ART.	Descrizione	PZ
12002ELS	Appoggio di fissaggio gradinato 39x107 mm	4
9002ELS	Appoggio a vite Ø 40 mm, h 65÷45 mm	2
9002-1	Boccola h20 x Ø 40 mm	2
9002-2	Boccola h40 x Ø 40 mm	2
9002-3	Boccola h80 x Ø 40 mm	2
6003ELS	Staffe a forcella con nasello DIN 6315GN, 25x40x160 mm	2
5003ELS	Staffa semplice 80x40xh20 mm DIN 6314	2
5019ELS	Staffa dentata 100x40xh20 mm DIN 6314 Z	2
2005ELS	Dado a "T" per scanalature filetto M14 x 16 mm, DIN 508	8
3004ELS	Dado di manovra filetto M14 DIN 6330B	8
4005ELS	Rondella alta DIN 6340, filettatura M14 Ø 40 mm, foro 15 mm	8
3028ELS	Manicotto di giunzione M14 DIN 6334	4
2023ELS	Tirante filettato M14x63 mm	4
1024ELS	Tirante filettato M14x100 mm	4
1025ELS	Tirante filettato M14x125 mm	4
1026ELS	Tirante filettato M14x160 mm	4
1027ELS	Tirante filettato M14x200 mm	4
1028ELS	Tirante filettato M14x250 mm	4

DATI TECNICI		
Dimensioni	mm	510x265

ELEMENTI DI STAFFAGGIO

MORSETTI BLOCCAGGIO RAPIDO ORIZZONTALE CON IMPUGNATURA ORIZZONTALE

New

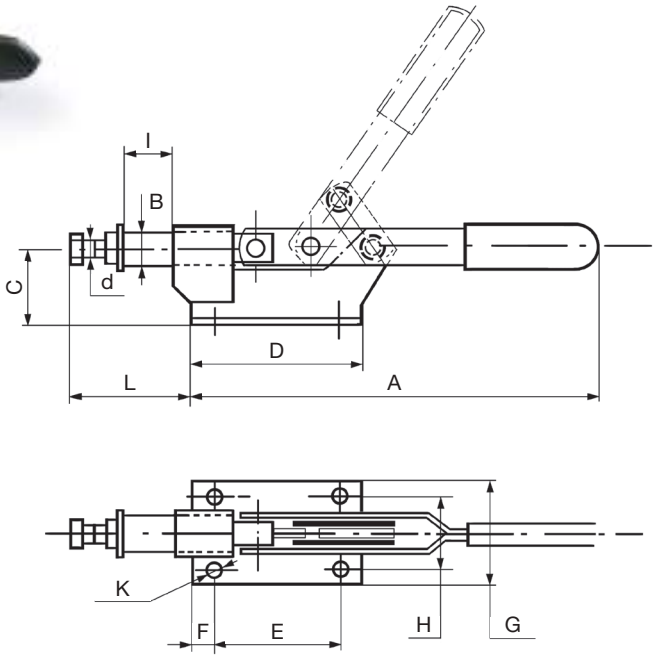

ART.		5001-1ELS	5001-2ELS
A	mm	210	240
B	mm	16	20
C	mm	33	45
D	mm	85	100
E	mm	60	75,5
F	mm	12,5	12,5
G	mm	40,5	55,5
H	mm	25,5	36
I	mm	25	35
K	mm	6,5	8,5
d	mm	8	10
L	mm	55÷70	70÷95
Forza di ritegno	N	1.961	3.923
Forza di ritegno	kg	200	400

MORSETTO BLOCCAGGIO RAPIDO VERTICALE CON IMPUGNATURA ORIZZONTALE

New

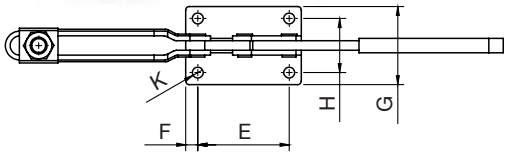

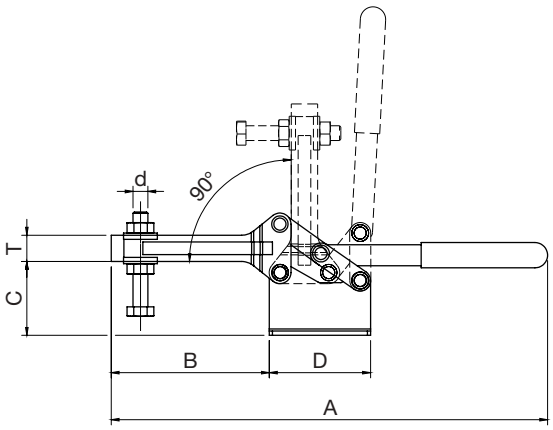

ART.		5002-1ELS	5002-2ELS	5002-3ELS	5002-4ELS
A	mm	195	300	410	550
B	mm	53	115	150	210
C	mm	40	60	75	115
D	mm	56	80	96	132
E	mm	44	60	76,5	102
F	mm	6	10	10	15
G	mm	41	56	64	85
H	mm	28	36	45	55
T	mm	14	20	20	30
K	mm	5,5	8,5	8,5	13
d	mm	8	12	14	16
Forza di ritegno	N	1.961	2.942	4.413	5.884
Forza di ritegno	kg	200	300	450	600

ELEMENTI DI STAFFAGGIO

MORSETTO BLOCCAGGIO RAPIDO VERTICALE CON IMPUGNATURA VERTICALE

New

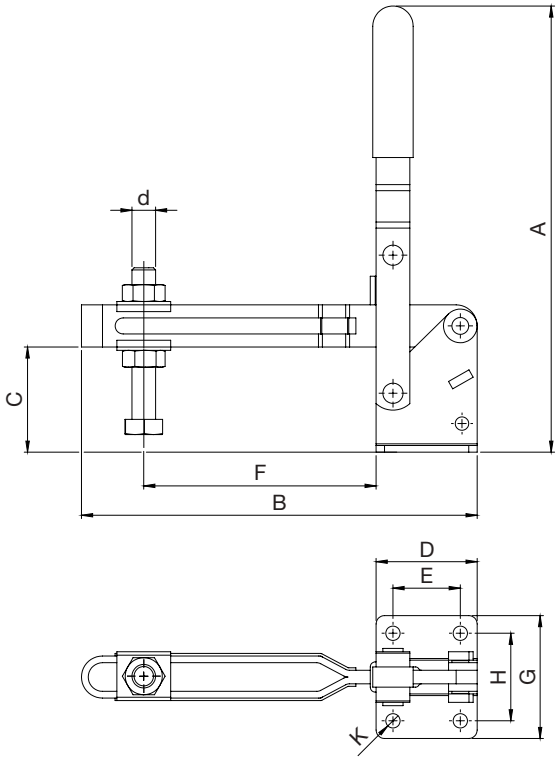

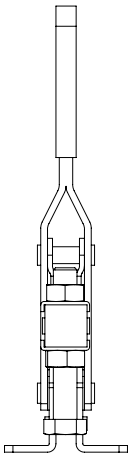

ART.		5003-0ELS	5003-1ELS	5003-2ELS	5003-3ELS	5003-4ELS
A	mm	100	150	235	260	360
B	mm	67	90	170	225	300
C	mm	24	40	50	65	105
D	mm	25	37	50	60	90
E	mm	12,5	23	30	40	60
F	mm	35	25÷44	35÷105	40÷140	45÷185
G	mm	38	45	64	74	84
H	mm	27	33,5	44	52	60
K	mm	5,5	5,5	8,5	8,5	12,5
d	mm	6	8	12	14	16
Forza di ritegno	N	686	981	1.961	3.923	5.884
Forza di ritegno	kg	70	100	200	400	600

CHIAVI DI SICUREZZA BREVETTATE PER AUTOCENTRANTI

ART.		1329.01	1329.02	1329.03	1329.04	1329.05	1329.06	1329.07	1329.08
Quadro	mm	6	7	8	9	10	11	12	13
ART.		**1329.09**	**1329.10**	**1329.11**	**1329.12**	**1329.13**	**1329.14**	**1329.15**	**1329.16**
Quadro	mm	14	15	16	17	18	19	20	22

ELEMENTI DI STAFFAGGIO

CHIAVI PER TORRETTE TORNI

New

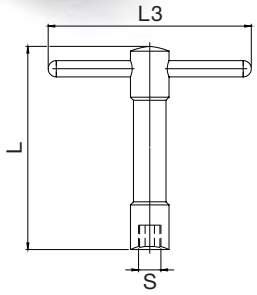

ART.		4801-6ELS	4801-8ELS	4801-10ELS
S	mm	6	8	10
Filettatura vite		M6	M8	M10
L	mm	90	105	105
L3	mm	100	110	110
ART.		**4801-12ELS**	**4801-14ELS**	**4801-17ELS**
S	mm	12	14	17
Filettatura vite		M12	M14	M16
L	mm	105	126	126
L3	mm	110	130	130

CHIAVI PER MANDRINI AUTOCENTRANTI TORNI

New

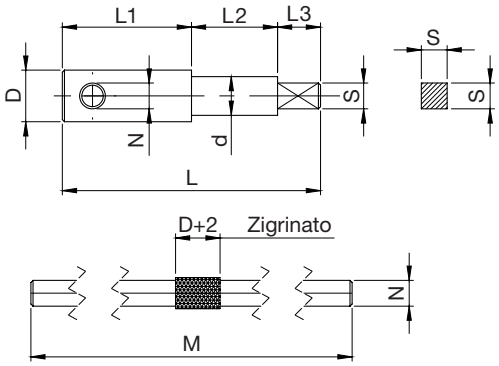

ART.		4802-06ELS	4802-08ELS	4802-09ELS	4802-10ELS
Ø mandrino	mm	80	100	125	160
S	mm	6	8	9	10
D	mm	12	16	16	20
L	mm	60	80	80	100
L1	mm	30	40	40	50
L2	mm	20	27	27	34
L3	mm	10	13	13	16
d	mm	9	15	15	16
N	mm	6	8	8	10
M	mm	160	180	180	200
ART.		**4802-11ELS**	**4802-12ELS**	**4802-14ELS**	**4802-17ELS**
Ø mandrino	mm	200	250	315 / 350	400
S	mm	11	12	14	17
D	mm	20	24	28	34
L	mm	100	100	120	160
L1	mm	50	50	60	80
L2	mm	34	32	39	54
L3	mm	16	18	21	26
d	mm	16	19	22	28
N	mm	10	12	14	16
M	mm	200	250	320	160

CHIAVI PER PIATTAFORME TORNI

ART.		1335.01	1335.02	1335.03	1335.04
Quadro	mm	8	9	10	11
ART.		**1335.05**	**1335.06**	**1335.07**	**1335.08**
Quadro	mm	12	13	14	15
ART.		**1335.09**	**1335.10**	**1335.11**	
Quadro	mm	16	17	18	

ELEMENTI DI STAFFAGGIO

CHIAVI A PIPA

ART.		1336.01	1336.02	1336.03	1336.04
Quadro	mm	12	14	17	19

BARRE FILETTATE RULLATE IN ACCIAIO 8.8

· Lunghezza 1 m
· Campo di tolleranza filettatura 7 g

ART.		1253.01	1253.02	1253.03	1253.04	1253.05	1253.06
Quadro	mm	6	8	10	12	14	16
ART.		**1253.07**	**1253.08**	**1253.09**	**1253.10**	**1253.11**	**1253.12**
Quadro	mm	18	20	22	24	27	30

BARRE FILETTATE RULLATE IN ACCIAIO 10.9

· Lunghezza 1 m
· Campo di tolleranza filettatura 7 g

ART.		1254.01	1254.02	1254.03	1254.04	1254.05	1254.06
Quadro	mm	6	8	10	12	14	16
ART.		**1254.07**	**1254.08**	**1254.09**	**1254.10**	**1254.11**	**1254.12**
Quadro	mm	18	20	22	24	27	30

BARRE FILETTATE RULLATE IN ACCIAIO INOX AISI 304-A2

· Lunghezza 1 m
· Campo di tolleranza filettatura 6 g

ART.		1200.02	1200.03	1200.04	1200.05	1200.06	1200.07	1200.08
Quadro	mm	4	5	6	8	10	12	14
ART.		**1200.09**	**1200.10**	**1200.11**	**1200.12**	**1200.13**	**1200.14**	**1200.15**
Quadro	mm	16	18	20	22	24	27	30

ELEMENTI DI STAFFAGGIO

BARRE FILETTATE RULLATE IN ACCIAIO INOX AISI 316-A4

· Lunghezza 1 m
· Campo di tolleranza filettatura 6 g

ART.		1300.02	1300.03	1300.04	1300.05	1300.06	1300.07	1300.08
Quadro	mm	5	6	8	10	12	14	16
ART.		1300.09	1300.10	1300.11	1300.12	1300.13	1300.14	
Quadro	mm	18	20	22	24	27	30	

BARRE FILETTATE RULLATE IN OTTONE

· Lunghezza 1 m
· Campo di tolleranza filettatura 7 g

ART.		1400.02	1400.03	1400.04	1400.05	1400.06	1400.07
Quadro	mm	4	5	6	8	10	12
ART.		1400.08	1400.09	1400.10	1400.11	1400.12	1400.13
Quadro	mm	14	16	18	20	22	24

BARRE FILETTATE RULLATE IN FERRO 6S

· Lunghezza 1 m
· Campo di tolleranza filettatura 7 g

ART.		1110.01	1110.02	1110.03	1110.04	1110.05	1110.06	1110.07
Quadro	mm	3	4	5	6	8	10	12
ART.		1110.08	1110.09	1110.10	1110.11	1110.12	1110.13	1110.14
Quadro	mm	14	16	18	20	22	24	27
ART.		1110.15						
Quadro	mm	30						

BARRE FILETTATE RULLATE IN FERRO ZINCATO ELETTROLITICAMENTE

· Lunghezza 1 m
· Campo di tolleranza filettatura 7 g

ART.		1100.01	1100.02	1100.03	1100.04	1200.05	1200.06	1200.07
Quadro	mm	3	4	5	6	8	10	12
ART.		1200.08	1200.09	1200.10	1200.11	1200.12	1200.13	1200.14
Quadro	mm	14	16	18	20	22	24	27
ART.		1200.15						
Quadro	mm	30						

ELEMENTI DI STAFFAGGIO

Materiale: acciaio bonificato R=80 ÷ 90 kg/mm² - Esecuzione superficiale: brunitura - Classe 8.8

VITI PER TORRETTA TORNI, DIN480

New

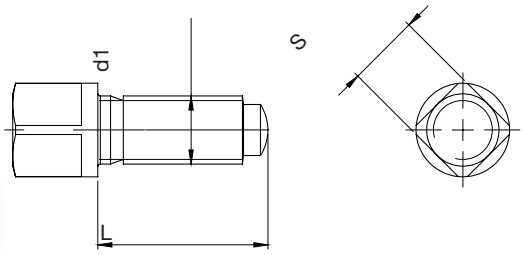

ART.		50-620ELS	50-630ELS	50-640ELS	50-650ELS	50-820ELS	50-830ELS
d1		M6	M6	M6	M6	M8	M8
L	mm	20	30	40	50	20	30
s	mm	6	6	6	6	8	8
ART.		**50-840ELS**	**50-850ELS**	**50-1030ELS**	**50-1040ELS**	**50-1050ELS**	**50-1060ELS**
d1		M8	M8	M10	M10	M10	M10
L	mm	40	50	30	40	50	60
s	mm	8	8	10	10	10	10
ART.		**50-1240ELS**	**50-1250ELS**	**50-1260ELS**	**50-1270ELS**	**50-1450ELS**	**50-1460ELS**
d1		M12	M12	M12	M12	M14	M14
L	mm	40	50	60	70	50	60
s	mm	12	12	12	12	14	14
ART.		**50-1470ELS**	**50-1660ELS**	**50-1670ELS**	**50-2060ELS**	**50-2080ELS**	
d1		M14	M16	M16	M20	M20	
L	mm	70	60	70	60	80	
s	mm	14	17	17	22	22	

PULITORI PER SCANALATURE A “T”

New

ART.	21001ELS	21002ELS	21003ELS
a	14 - 20	22 - 32	36 - 56

OPTIMUM®
MASCHINEN - GERMANY

LTF®

MACCHINE UTENSILI, ATTREZZATURE, TRAPANI CAROTATORI CON SUPPORTO MAGNETICO

OPTIdrill®

TRAPANI

TRAPANI DA BANCO CON TRASMISSIONE A CINGHIA TRAPEZOIDALE

DQ

- Interruttore di sicurezza di facile comando e interruttore di emergenza separato
- Fermo della profondità di foratura
- Albero mandrino portapunte montato su cuscinetti a sfera di precisione
- Piano di lavoro inclinabile ± 45° e ruotabile a 360°
- Alta precisione di rotazione concentrica misurata ≤ 0,03 mm nella sede dell'attacco mandrino portapunte
- Mandrino autoserrante in fornitura standard
- Leve discesa cannotto in un unico pezzo pressofuso in alluminio con impugnature Softgrip
- Basamento massiccio, di ampie dimensioni, con scanalature a T, fortemente rinforzato da nervature nella parte posteriore

DQ 18 / DQ 22
- Tavola trapano lavorata con precisione con scanalature a T disposte in diagonale e canalina dell'acqua di raffreddamento tutt'intorno

DQ 22
- Schermo di protezione di ampie dimensioni, regolabile in altezza, con interruttore di sicurezza

DQ 22 da 400 V
- Con invertitore marcia destra-sinistra

DOTAZIONE DI SERIE DQ 14
- Mandrino autoserrante 1-15.9 mm
- Dadi a T

DOTAZIONE DI SERIE DQ 18 E DQ 22
- Mandrino autoserrante 1-16 mm
- Cono attacco CM 2 / B16
- Dadi a T

HOBBISTA

CE

DQ 14 DQ 18 DQ 22

Eventuali accessori opzionali presenti in foto non sono compresi nella fornitura

Modello		DQ 14	DQ 18	DQ 22
ART. (230 V)		**3191040**	**3191042**	**3191044**
ART. (400 V)				**3191045**
DATI TECNICI				
Potenza motore ~ 50 Hz	kW	0,35	0,45	0,55
Capacità max di foratura su acciaio (S235JR)	mm	Ø 13	Ø 15,9	Ø 20
Capacità max di foratura continua su acciaio (S235JR)	mm	Ø 12	Ø 14	Ø 16
Corsa cannotto	mm	52	65	85
Distanza mandrino/colonna	mm	104	127	169
Attacco mandrino		fisso B16	CM2	CM2
N° giri mandrino	rpm	700 - 2.500	600 - 2.400	300 - 2.300
N° velocità		5	5	12
Dimensioni tavola	mm	170x170	200x200	270x270
Dimensioni scanalature a T		14, 2 diagonali	14, 2 diagonali	14, 2 diagonali
Capacità di carico della tavola	kg	8	12	15
Tavola trapano ruotabile/inclinabile		360° / ± 45°	360° / ± 45°	360° / ± 45°
Distanza max mandrino/tavola	mm	250	319	460
Dimensioni base	mm	138x128	145x143	191x187
Distanza max mandrino/base	mm	340	518	639
Ø colonna	mm	46	60	70
Dimensioni (LxWxH)	mm	472x283x634	568x319x849	700x351x1.006
Peso netto	kg	18,5	28,5	41,7

ACCESSORI OPZIONALI	
ART.	**Descrizione**
3050610	Mandrino autoserrante 1-10 mm B16
3050632	Mandrino autoserrante 0-13 mm B16
3050633	Mandrino autoserrante 0-16 mm B16
3352031	Set 2 dispositivi di fissaggio, regolazione altezza 0-89 mm
3352077	Valigetta staffaggio SPW12, 58 pz
3351999	Impianto refrigerazione universale 230 V
3356663	Sistema di raffreddamento con base magnetica
3356660	Tubi flessibili per liquidi refrigeranti con base magnetica

ACCESSORI OPZIONALI **DQ 18 - DQ 22**	
ART.	**Descrizione**
3050571	Mandrino autoserrante con attacco CM2 1-16 mm
3050572	Mandrino autoserrante con attacco CM2 1-13 mm
3050659	Attacco conico CM2-B16

*I dati sopra riportati non sono impegnativi e a discrezione del costruttore possono essere modificati

OPTI drill®

TRAPANI

TRAPANO DA BANCO CON TRASMISSIONE A CINGHIA TRAPEZOIDALE E REGOLAZIONE MECCANICA CONTINUA DELLA VELOCITÀ

New

HOBBISTA

CE

DQ 20V

- Interruttore di sicurezza di facile utilizzo con grado di protezione IP 54
- Pulsante di arresto di emergenza separato
- Impianto elettrico di sicurezza in tensione continua 24 V
- Leve discesa cannotto in un unico pezzo pressofuso in alluminio con impugnature Softgrip **(IMG 2)**
- Piano di lavoro inclinabile ± 45° e ruotabile a 360°
- Alta precisione di rotazione concentrica misurata ≤ 0,03 mm nella sede dell'attacco mandrino portapunte
- Albero mandrino portapunte montato su cuscinetti a sfera di precisione
- Variatore meccanico di velocità
- Basamento tavola massiccio, di ampie dimensioni, con scanalature a T, disposte in diagonale
- Scala di misurazione della profondità di foratura
- Schermo di protezione ampiamente dimensionato e regolabile in altezza con interruttore di sicurezza
- Trasmissione di potenza ottimale tramite pulegge in alluminio in combinazione con cinghie trapezoidali dentate **(IMG 1)**

DOTAZIONE DI SERIE
- Mandrino a serraggio rapido 1 - 16 mm
- Cono Morse CM2 / B16
- Dadi a T

Eventuali accessori opzionali presenti in foto non sono compresi nella fornitura

IMG 1

IMG 2

Modello		DQ 20V
ART. (230 V)		**3191080**
DATI TECNICI		
Potenza motore 50 Hz	kW	0,75
Capacità max di foratura su acciaio (S235JR)	mm	Ø 16
Capacità max di foratura continua su acciaio (S235JR)	mm	Ø 14
Corsa cannotto	mm	80
Distanza max mandrino/colonna	mm	152
Attacco mandrino	CM	2
N° giri mandrino	rpm	450 - 2.500
Dimensioni tavola	mm	243x243
Capacità di carico della tavola	kg	15
Distanza max mandrino/tavola	mm	423
Tavola trapano ruotabile/inclinabile		360° / ± 45°
Dimensioni scanalature a T	mm	14, 2 diagonali
Dimensioni base	mm	181x187
Distanza max mandrino/base	mm	599
Ø colonna	mm	65
Dimensioni (LxWxH)	mm	581x397x957
Peso	kg	40,7

DIMENSIONI

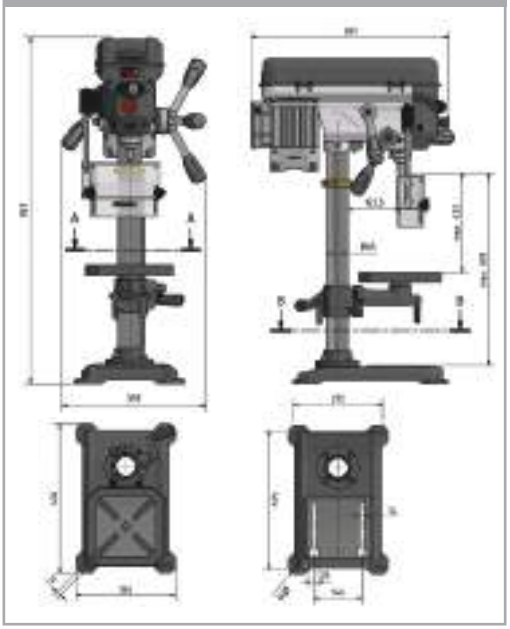

ACCESSORI OPZIONALI	
ART.	Descrizione
3050571	Mandrino autoserrante con attacco CM2 1-16 mm
3050572	Mandrino autoserrante con attacco CM2 1-13 mm
3050659	Attacchi conici CM2-B16
3050636	Estrattore CM1-CM3
3352076	Valigetta staffaggio SPW10, 58 pz

ACCESSORI OPZIONALI	
ART.	Descrizione
3351999	Impianto refrigerazione universale 230 V
3356663	Sistema di raffreddamento con base magnetica
3356660	Tubi flessibili per liquidi refrigeranti con base magnetica

*I dati sopra riportati non sono impegnativi e a discrezione del costruttore possono essere modificati

OPTIdrill®

TRAPANI

TRAPANI A COLONNA TRASMISSIONE A CINGHIA TRAPEZOIDALE

DQ

ARTIGIANO

CE

- Piano di lavoro di precisione, inclinabile ± 45° e ruotabile a 360°
- Basamento massiccio, di ampie dimensioni, con scanalature, fortemente rinforzato da nervature nella parte posteriore
- Migliore trasmissione di potenza tramite pulegge in alluminio in combinazione con cinghie trapezoidali di qualità GATES dentate **(IMG 1)**
- Alta precisione di rotazione concentrica misurata ≤ 0,03 mm nella sede dell'attacco mandrino portapunte
- Albero mandrino portapunte montato su cuscinetti a sfera di precisione
- Mandrino autoserrante in fornitura standard
- Interruttore di sicurezza di facile comando conforma a IP54
- Interruttore di emergenza separato
- Copertura cinghie trapezoidali con interruttore di sicurezza
- Fermo della profondità di foratura
- Rotazione destra/sinistra

DQ 32
- Marcia destra-sinistra

DOTAZIONE DI SERIE
- Mandrino a serraggio rapido 1-16 mm
- Cono attacco CM3 / B16 (DQ 25)
- Cono attacco CM3 / B16 (DQ 25T)
- Cono attacco CM4 / B16 (DQ 32)
- Dadi a T
- Punzone

IMG 1

DQ 25T

DQ 25

DQ 32

Eventuali accessori opzionali presenti in foto non sono compresi nella fornitura

*I dati sopra riportati non sono impegnativi e a discrezione del costruttore possono essere modificati

OPTIMUM®
MASCHINEN - GERMANY

OPTI drill®

TRAPANI

New

Modello		DQ 25T	DQ 25	DQ 32
ART. (400 V)		**3191047T**	**3191047**	**3191049**
DATI TECNICI				
Potenza motore ~ 50 Hz	kW	0,75 / 3Ph	0,75 / 3Ph	1,1 / 3Ph
Capacità max di foratura su acciaio (S235JR)	mm	Ø 25	Ø 25	Ø 30
Capacità max di foratura continua su acciaio (S235JR)	mm	Ø 20	Ø 20	Ø 25
Corsa cannotto	mm	80	80	120
Distanza mandrino/colonna	mm	181	181	254
Attacco mandrino	CM	3	3	4
N° giri mandrino	rpm	200 - 2.440	200 - 2.440	120 - 1.810
N° velocità		12	12	9
Dimensioni tavola	mm	280x280	280x280	355x355
Dimensioni scanalature a T	mm	14, 2 diagonali	14, 2 diagonali	14, 2 diagonali
Capacità di carico della tavola	kg	40	40	55
Tavola trapano ruotabile/inclinabile		360° / ± 45°	360° / ± 45°	360° / ± 45°
Distanza max mandrino/tavola	mm	690	690	640
Dimensioni base	mm	465x273	500x300	575x350
Area di lavoro base	mm	238x238	200x260	230x295
Dimensioni / Distanza / N° scanalature a T base	mm	15 / 120 / 2	15 / 120 / 2	15 / 138 / 2
Distanza max mandrino/base	mm	612	1.200	1.170
Ø Colonna	mm	73	73	92
Dimensioni (LxWxH)	mm	700x350x1.012	700x350x1.620	850x390x1.660
Peso	kg	67	71	120

DIMENSIONI - **DQ 25**

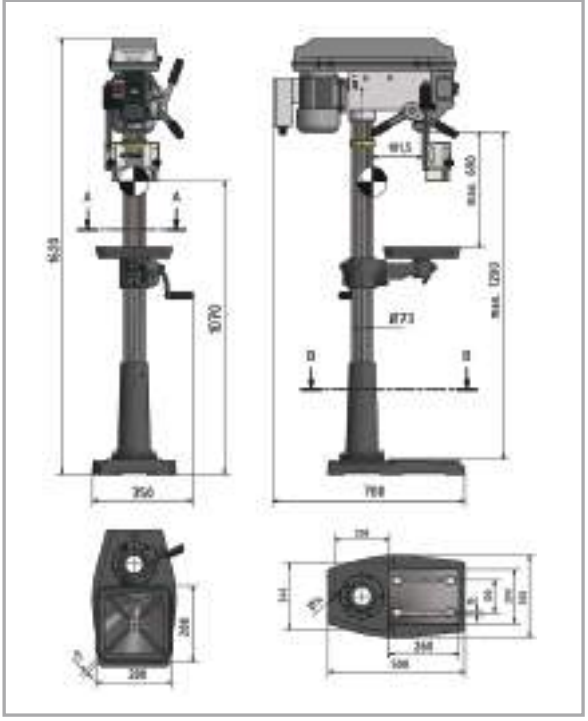

DIMENSIONI - **DQ 32**

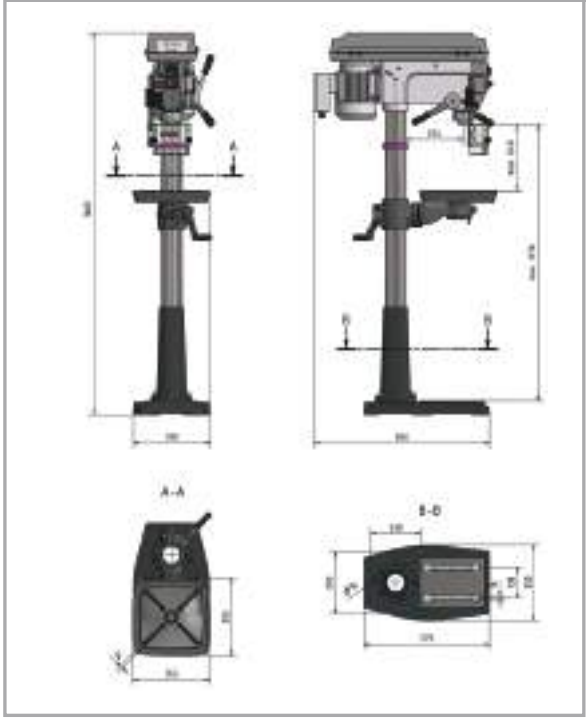

ACCESSORI OPZIONALI	
ART.	Descrizione
3050610	Mandrino autoserrante 1-10 mm B16
3050632	Mandrino autoserrante 0-13 mm B16
3050633	Mandrino autoserrante 0-16 mm B16
3352031	Set 2 dispositivi di fissaggio, regolazione altezza 0-89 mm
3352077	Valigetta staffaggio SPW12, 58 pz
3351999	Impianto refrigerazione universale 230 V
3356663	Sistema di raffreddamento con base magnetica
3356660	Tubi flessibili per liquidi refrigeranti con base magnetica

*I dati sopra riportati non sono impegnativi e a discrezione del costruttore possono essere modificati

OPTIdrill®

TRAPANI

TRAPANI DA BANCO E A COLONNA CON TRASMISSIONE A CINGHIA TRAPEZOIDALE

New

ARTIGIANO

CE

DP

- Design robusto per impieghi gravosi
- Funzionamento estremamente silenzioso ed eccellente fluidità di funzionamento grazie alla nuova geometria del mandrino **(IMG 3)**
- Motore industriale
- Display digitale di facile lettura per visualizzare velocità, profondità e punto zero **(IMG 2)**
- Le cinghie trapezoidali dentate consentono una maggiore trasmissione di potenza all'albero grazie al loro angolo di avvolgimento ridotto sulle pulegge
- Facile regolazione della tensione della cinghia tramite eccentrico **(IMG 1)**
- Pulsante di arresto di emergenza separato
- Profondimetro digitale
- Lampada macchina a LED integrata nella testa di foratura
- Tavola, con scanalature a T diagonali per il ricircolo del liquido di raffreddamento, inclinabile ± 45° e ruotabile di 360°
- Copertura della cinghia trapezoidale con interruttore di sicurezza
- Funzionamento della macchina con componenti elettrici di sicurezza a 24 V DC
- Precisione di concentricità garantita ≤ 0,02 mm misurata nel mandrino di foratura
- Colonna in acciaio a pareti spesse per un elevato assorbimento della forza e stabilità
- Basamento massiccio e di grandi dimensioni con scanalature a T
- Rotazione dx/sx per i modelli a 400 V

DOTAZIONE DI SERIE

- Mandrino a serraggio rapido 0 - 16 mm
- Cono attacco CM3 /B16 (DP 26T)
- Chiavi di servizio
- Cono attacco CM3 / B16 (DP 26F)
- Cono attacco CM4 / B16 (DP 33)

IMG 1

IMG 2

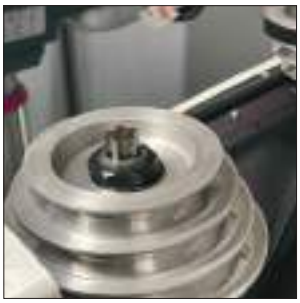

IMG 3

DP 26T

DP 26F

DP 33

Eventuali accessori opzionali presenti in foto non sono compresi nella fornitura

*I dati sopra riportati non sono impegnativi e a discrezione del costruttore possono essere modificati

OPTIdrill®

TRAPANI

Modello		DP 26T	DP 26F	DP 33
ART. (230 V)		**3020620T**	**3020620F**	
ART. (400 V)		**3020625T**	**3020625F**	**3020640**
DATI TECNICI				
Potenza motore 50 Hz	kW	0,75	0,75	1,1
Capacità max di foratura su acciaio (S235JR)	mm	Ø 25	Ø 25	Ø 30
Capacità max di foratura continua su acciaio (S235JR)	mm	Ø 20	Ø 20	Ø 25
Corsa cannotto	mm	95	95	125
Distanza mandrino/colonna	mm	209	209	270
Attacco mandrino	CM	3	3	4
N° giri mandrino	rpm	200 - 2.440	200 - 2.440	120 - 1.810
N° velocità		12	12	9
Dimensioni tavola	mm	308x308	308x308	387x387
Capacità di carico della tavola	kg	45	45	65
Distanza max mandrino/tavola	mm	400	770	775
Tavola trapano ruotabile/inclinabile		360° / ± 45°	360° / ± 45°	360° / ± 45°
Dimensioni scanalature a T	mm	12, 2 diagonali	12, 2 diagonali	14, 2 diagonali
Dimensioni base	mm	202x265	202x265	270x327
Distanza max mandrino/base	mm	592	1.300	1.300
Ø colonna	mm	80	80	92
Dimensioni (LxWxH)	mm	750x410x1.025	750x410x1.725	945x485x1.880
Peso	kg	98	107	177

ACCESSORI OPZIONALI	
ART.	Descrizione
3050632	Mandrino autoserrante 0-13 mm B16
3050633	Mandrino autoserrante 0-16 mm B16
3050573	Mandrino autoserrante con attacco CM3 1-16 mm
3050574	Mandrino autoserrante con attacco CM4 1-16 mm
3050660	Attacchi conici CM3 - B16
3050661	Attacchi conici CM4 - B16
3352076	Valigetta staffaggio SPW10, 58 pz
3352077	Valigetta staffaggio SPW12, 58 pz

*I dati sopra riportati non sono impegnativi e a discrezione del costruttore possono essere modificati

OPTIdrill®

TRAPANI

TRAPANO DA BANCO E A COLONNA CON AZIONAMENTO A CONTROLLO ELETTRONICO

New

ARTIGIANO

CE

DP

- Design robusto per impieghi gravosi
- Funzionamento estremamente silenzioso ed eccellente fluidità di funzionamento grazie alla nuova geometria del mandrino **(IMG 3)**
- Motore industriale
- Display digitale di facile lettura per visualizzare velocità, profondità e punto zero **(IMG 2)**
- Le cinghie trapezoidali dentate consentono una maggiore trasmissione di potenza all'albero grazie al loro angolo di avvolgimento ridotto sulle pulegge **(IMG 1)**
- Facile regolazione della tensione della cinghia tramite eccentrico
- Indicatore di velocità
- Pulsante di arresto di emergenza separato
- Profondimetro digitale
- Lampada macchina a LED integrata nella testa di foratura
- Tavola, con scanalature a T diagonali per il ricircolo del liquido di raffreddamento, inclinabile ± 45° e ruotabile di 360°
- Copertura della cinghia trapezoidale con interruttore di sicurezza
- Funzionamento della macchina con componenti elettrici di sicurezza a 24 V DC
- Precisione di concentricità garantita ≤ 0,02 mm misurata nel mandrino di foratura
- Colonna in acciaio a pareti spesse per un elevato assorbimento della forza e stabilità
- Basamento massiccio e di grandi dimensioni con scanalature a T
- Rotazione dx/sx
- Pannello di controllo con tastiera a membrana intuitiva, resistente a sporco e acqua
- Funzione di filettatura
- **Siemens Sinamics V 20 Inverter di frequenza (IMG 4)**
- Risparmio energetico

DOTAZIONE DI SERIE

- Mandrino a serraggio rapido 1 - 16 mm
- Dadi a T
- Mandrino conico
- Chiavi di servizio

IMG 1

IMG 2

IMG 3

IMG 4

DP 26V-T

DP 26V-F

DP 33V

Eventuali accessori opzionali presenti in foto non sono compresi nella fornitura

*I dati sopra riportati non sono impegnativi e a discrezione del costruttore possono essere modificati

OPTIdrill® TRAPANI

Modello		DP 26V-T	DP 26V-F	DP 33V
ART. (400 V)		**3020675T**	**3020675F**	**3020680**
DATI TECNICI				
Potenza motore 50 Hz	kW	0,75	0,75	1,1
Capacità max di foratura su acciaio (S235JR)	mm	Ø 25	Ø 25	Ø 30
Capacità max di foratura continua su acciaio (S235JR)	mm	Ø 20	Ø 20	Ø 25
Corsa cannotto	mm	95	95	125
Distanza mandrino/colonna	mm	209	209	270
Attacco mandrino	CM	3	3	4
N° giri mandrino	rpm	60 - 3.050	60 - 3.050	70 - 2.800
N° velocità		12	12	9
Dimensioni tavola	mm	308x308	308x308	387x387
Capacità di carico della tavola	kg	40	40	65
Distanza max mandrino/tavola	mm	400	770	775
Tavola trapano ruotabile/inclinabile		360° / ± 45°	360° / ± 45°	360° / ± 45°
Dimensioni scanalature a T	mm	12, 2 diagonali	12, 2 diagonali	14, 2 diagonali
Dimensioni base	mm	202x265	202x265	270x327
Distanza max mandrino/base	mm	592	1.300	1.300
Ø colonna	mm	80	80	92
Dimensioni (LxWxH)	mm	845x406x1.025	845x406x1.724	945x480x1.880
Peso	kg	98	107	177

ACCESSORI OPZIONALI	
ART.	Descrizione
3050632	Mandrino autoserrante 0-13 mm B16
3050633	Mandrino autoserrante 0-16 mm B16
3352076	Valigetta staffaggio SPW10, 58 pz
3352077	Valigetta staffaggio SPW12, 58 pz

ACCESSORI OPZIONALI **DP 26V**	
ART.	Descrizione
3050573	Mandrino autoserrante con attacco CM3 1-16 mm
3050660	Attacchi conici CM3-B16

ACCESSORI OPZIONALI **DP 33V**	
ART.	Descrizione
3050574	Mandrino autoserrante con attacco CM4 1-16 mm
3050661	Attacchi conici CM4-B16

*I dati sopra riportati non sono impegnativi e a discrezione del costruttore possono essere modificati

OPTIdrill®

TRAPANI

TRAPANI DA BANCO E A COLONNA CON TRASMISSIONE A CINGHIA TRAPEZOIDALE E REGOLAZIONE CONTINUA (VARIO)

New

ARTIGIANO

CE

DP

- Design robusto per impieghi gravosi
- Funzionamento estremamente silenzioso ed eccellente fluidità di funzionamento grazie alla nuova geometria del mandrino
- Motore industriale a 2 velocità
- Display digitale di facile lettura per visualizzare velocità, profondità e punto zero **(IMG 2)**
- Regolazione della velocità tramite pulsante
- Indicatore di velocità
- Pulsante di arresto di emergenza indipendente
- Profondimetro digitale
- Lampada macchina a LED integrata nella testa di foratura
- Tavola, con scanalature a T diagonali per il ricircolo del liquido di raffreddamento, inclinabile ± 45° e ruotabile di 360°
- Copertura della cinghia trapezoidale con interruttore di sicurezza
- Funzionamento della macchina con componenti elettrici di sicurezza a 24 V DC
- Precisione di concentricità garantita ≤ 0,02 mm misurata nel mandrino di foratura
- Colonna in acciaio a pareti spesse per un elevato assorbimento della forza e stabilità
- Basamento massiccio e di grandi dimensioni con scanalature a T
- Rotazione dx/sx
- Pannello di controllo con tastiera a membrana intuitiva, resistente a sporco e acqua
- Funzione di filettatura con arresto automatico al raggiungimento della profondità
- **Trasmissione a cinghia trapezoidale con variatore (IMG 1)**
  - Le pulegge coniche variano la velocità di rotazione mandrino espandendosi o contraendosi. Un motore elettrico gestisce questa operazione
  - L'operatore può variare la velocità di rotazione grazie ai pulsanti posti sul pannello di controllo
  - La velocità varia durante la rotazione del mandrino

DOTAZIONE DI SERIE

- Mandrino a serraggio rapido 1 - 16 mm
- Dadi a T
- Estrattore
- Attacco conico mandrino (DP 33BV)

IMG 1

IMG 2

DP 26BV-T

DP 26BV-F

DP 33BV

Eventuali accessori opzionali presenti in foto non sono compresi nella fornitura

*I dati sopra riportati non sono impegnativi e a discrezione del costruttore possono essere modificati

OPTIdrill® TRAPANI

Modello		DP 26BV-T	DP 26BV-F	DP 33BV
ART. (400 V)		**3027660T**	**3027660F**	**3027685**
DATI TECNICI				
Potenza motore 50 Hz	kW	0,45 - 0,75	0,45 - 0,75	0,85 - 1,5
Capacità max di foratura su acciaio (S235JR)	mm	Ø 25	Ø 25	Ø 30
Capacità max di foratura continua su acciaio (S235JR)	mm	Ø 20	Ø 20	Ø 25
Corsa cannotto	mm	95	95	125
Distanza mandrino/colonna	mm	209	209	270
Attacco mandrino	CM	3	3	4
N° giri mandrino	rpm	420 - 2.100	420 - 2.100	420 - 2.130
N° velocità		2	2	2
Dimensioni tavola	mm	308x308	308x308	387x387
Capacità di carico della tavola	kg	40	40	55
Distanza max mandrino/tavola	mm	400	740	775
Tavola trapano ruotabile/inclinabile		360° / ± 45°	360° / ± 45°	360° / ± 45°
Dimensioni scanalature a T	mm	12, 2 diagonali	12, 2 diagonali	14, 2 diagonali
Dimensioni base	mm	202x265	202x265	270x327
Distanza max mandrino/base	mm	592	1.300	1.300
Ø colonna	mm	80	80	92
Dimensioni (LxWxH)	mm	748x406x1.025	748x406x1.724	945x480x1.880
Peso	kg	101	111	177

ACCESSORI OPZIONALI	
ART.	**Descrizione**
3050632	Mandrino autoserrante 0-13 mm B16
3050633	Mandrino autoserrante 0-16 mm B16
3352076	Valigetta staffaggio SPW10, 58 pz
3352077	Valigetta staffaggio SPW12, 58 pz

ACCESSORI OPZIONALI DP 26V	
ART.	**Descrizione**
3050573	Mandrino autoserrante con attacco CM3 1-16 mm
3050660	Attacchi conici CM3-B16

*I dati sopra riportati non sono impegnativi e a discrezione del costruttore possono essere modificati

OPTIdrill®

TRAPANI

TRAPANO DA BANCO CON REGOLAZIONE CONTINUA DEL NUMERO DEI GIRI E DISPLAY LCD DIGITALE

ARTIGIANO

CE

DX 17E

- Trasmissione con pulegge in alluminio
- Interruttore di emergenza
- Albero mandrino portapunte montato su cuscinetti a sfera di precisione
- Precisione di rotazione concentrica misurata ≤ 0,03 mm nella sede dell'attacco mandrino portapunte
- Display LCD antiriflesso, visualizzazione digitale del numero dei giri, regolazione numero giri tramite potenziometro
- Tastiera a membrana resistente allo sporco e all'acqua, facile da pulire
- Illuminazione a LED integrata nella testa portapunte a destra e sinistra. Anti abbaglio
- Dispositivo di protezione del mandrino regolabile in altezza con microinterruttore
- Tavola trapano lavorata con precisione con scanalature a T disposte parallelamente
- Basamento massiccio con scanalature a T
- Tavola trapano ruotabile
- Convertitore di frequenza Siemens Sinamics V20

DOTAZIONE DI SERIE
- Mandrino autoserrante 1-13 mm

Eventuali accessori opzionali presenti in foto non sono compresi nella fornitura

DIMENSIONI

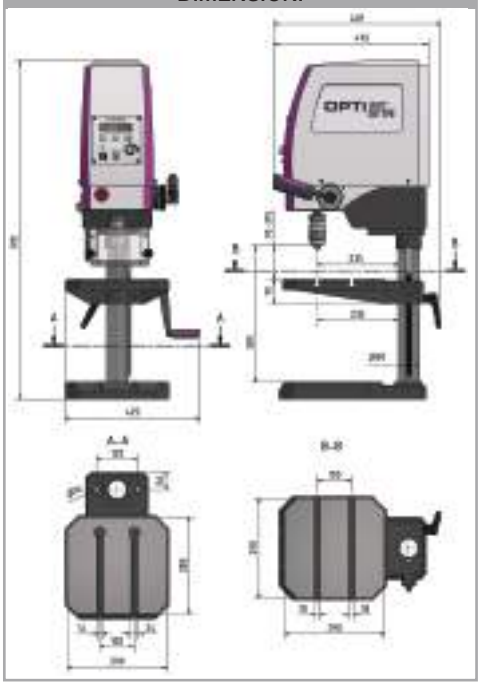

Modello		DX 17E
ART. (230 V)		**3020168**
DATI TECNICI		
Potenza motore ~ 50 Hz	kW	1
Capacità max di foratura su acciaio (S235JR)	mm	Ø 16
Capacità max di foratura continua su acciaio (S235JR)	mm	Ø 13
Distanza mandrino/colonna	mm	235
Attacco mandrino	CM	2
Corsa cannotto	mm	60
N° giri mandrino	rpm	50 - 4.000
N° velocità		n° giri regolabile elettronicamente
Dimensioni tavola	mm	290x290
Dimensioni scanalature a T tavola	mm	10
Numero scanalature a T tavola		2
Distanza scanalature a T tavola	mm	100
Tavola trapano ruotabile		360°
Distanza min/max mandrino/tavola	mm	98 - 315
Dimensioni base	mm	290x280
Dimensioni / N° scanalature a T base / Distanza	mm	14 / 2 / 100
Distanza max mandrino/base	mm	385
Ø Colonna	mm	60
Dimensioni (LxWxH)	mm	425x481x910
Peso netto	kg	73

ACCESSORI OPZIONALI

ART.	Descrizione
3050571	Mandrino autoserrante con attacco CM2 1-16 mm
3050572	Mandrino autoserrante con attacco CM2 1-13 mm
3352015	Cassetta staffaggio SPW8, 58 pz
3352077	Valigetta staffaggio SPW12, 58 pz
3351999	Impianto refrigerazione universale 230 V
3356663	Sistema di raffreddamento con base magnetica
3356660	Tubi flessibili per liquidi refrigeranti con base magnetica
3353000	Basamento universale 340x420x800 mm

*I dati sopra riportati non sono impegnativi e a discrezione del costruttore possono essere modificati

TRAPANO A COLONNA CON INGRANAGGI E CAMBIO A 12 VELOCITÀ

New

DH 40GPE

- Alta silenziosità di funzionamento grazie agli ingranaggi di avanzamento rettificati in bagno d'olio
- Motore elettrico di qualità a due velocità
- Pannello di controllo con tastiera a membrana
- Ampia gamma di velocità da 95 - 3.200 rpm con cambio a 12 velocità (6 meccaniche - 2 elettriche)
- Innesto per la conversione da avanzamento manuale grossolano in avanzamento manuale fine
- Schermo di protezione regolabile in altezza con microinterruttore per la massima protezione dell'operatore
- Spostando adeguatamente la tavola trapano si crea una superficie di lavoro adatta a pezzi particolarmente alti
- Fermo della profondità di foratura regolabile con scala millimetrica
- Avanzamento elettrico; la velocità di avanzamento può essere regolata indipendentemente dalla velocità attuale del mandrino
- Funzione di filettatura
- Illuminazione a LED
- Pompa del refrigerante
- Testa a ingranaggi e tavola di foratura regolabili in altezza
- Rotazione destra/sinistra
- La testa a ingranaggi può essere iclinata lateralmente di ± 45°
- Tavola robusta e di grandi dimensioni, rifinita in superficie con precisione, regolabile tramite 3 volantini e con scala di lunghezza integrata
- Fermi di finecorsa regolabili sulla tavola

DOTAZIONE DI SERIE

- Mandrino a cremagliera 1-13 mm / B16
- Attacco conico CM4 / B16
- Riduzione M4 - M3
- Dadi a T

Eventuali accessori opzionali presenti in foto non sono compresi nella fornitura

ACCESSORI OPZIONALI	
ART.	**Descrizione**
3352077	Valigetta staffaggio SPW12, 58 pz
3356663	Sistema di raffreddamento con base magnetica
3050574	Mandrino autoserrante con attacco CM4 1-16 mm
3352094	Set mandrino portapinze ER32-CM4-M16

ARTIGIANO

CE

Modello		DH 40GPE
ART. (400 V)		**3035357**
DATI TECNICI		
Potenza motore ~ 50 Hz	kW	1,1 / 1,5
Capacità max di foratura su acciaio (S235JR)	mm	Ø 32
Capacità max di foratura continua su acciaio (S235JR)	mm	Ø 28
Filettatura max su acciaio (S235JR)		M12
Corsa cannotto	mm	120 (automatico 115)
Ø cannotto	mm	75
Attacco mandrino	CM	4
Distanza mandrino/colonna	mm	280
Avanzamento automatico cannotto	mm/min	0 - 130 elettrico
Testa trapano inclinabile / ruotabile		± 45° / 360°
Corsa verticale testata	mm	260
N° giri mandrino	rpm	95 - 3.200
N° velocità		2x6
Dimensioni tavola	mm	500x460
Dimensioni scanalature a T	mm	14, 2 diagonali
Capacità di carico della tavola	kg	50
Tavola trapano inclinabile /ruotabile lateralmente		± 90° / 360°
Distanza max mandrino/tavola	mm	785
Dimensioni base	mm	660x450
Dimensioni / N° scanalature a T base / Distanza	mm	14 / 2 / 230
Distanza max mandrino/base	mm	1.210
Ø Colonna	mm	115
Dimensioni (LxWxH)	mm	595x700x2.050
Peso	kg	335

DIMENSIONI

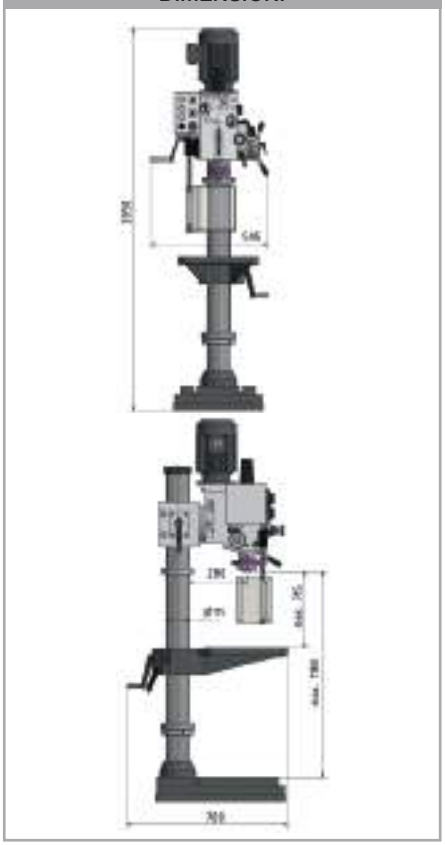

*I dati sopra riportati non sono impegnativi e a discrezione del costruttore possono essere modificati

OPTIdrill®

TRAPANI

TRAPANI A COLONNA A INGRANAGGI CON TAVOLA A CROCE

DH

ARTIGIANO

CE

- Robusta struttura in ghisa massiccia
- Alta silenziosità di funzionamento grazie agli ingranaggi di avanzamento rettificati in bagno d'olio
- Ampia gamma di velocità da 95 - 3.200 rpm
- Motore elettrico di qualità a 2 velocità
- Regolazione altezza della testa portapunte e della tavola
- Rotazione dx/sx
- Testa orientabile ± 45° **(IMG 1)**
- Fermo della profondità di foratura
- Pannello di controllo di facile utilizzo
- Ampia e solida tavola a croce, con finitura superficiale precisa, regolabile tramite 3 volantini, con scala longitudinale integrata
- Fermi di finecorsa regolabili sulla tavola a croce
- Piastra di base solida e con finitura superficiale precisa; può essere utilizzata come superficie di lavoro per pezzi particolarmente alti ruotando la tavola a croce **(IMG 2)**
- Funzione di maschiatura
- Avanzamento automatico del cannotto
- **Avanzamento automatico (IMG 3)**
  - L'arresto della profondità di foratura è regolabile da 0 a 120 mm
  - L'avanzamento si disattiva automaticamente al raggiungimento della profondità di foratura impostata e torna nella posizione iniziale grazie alla forza della molla di richiamo

DH 40CTPE

- **Avanzamento automatico elettrico (IMG 4)**
  - Il meccanismo di avanzamento è azionato direttamente dal proprio motoriduttore
  - La velocità di avanzamento può essere regolata indipendentemente dalla velocità attuale del mandrino

DOTAZIONE DI SERIE

- Mandrino a cremagliera 1-13 mm / B16
- Riduzione CM4 - CM3
- Adattatore CM4 - B16
- Chiavi di servizio
- Dadi a T
- Impianto refrigerante (Art. **3034352**)

Info & Video

Eventuali accessori opzionali presenti in foto non sono compresi nella fornitura

DH 40CT

DH 40CTP

DH 40CTPE

IMG 1

IMG 2

IMG 3

IMG 4

*I dati sopra riportati non sono impegnativi e a discrezione del costruttore possono essere modificati

OPTIdrill® TRAPANI

Modello		DH 40CT	DH 40CTP (New)	DH 40CTPE (New)
ART. (400 V)		**3034349**	**3034352**	**3035353**
DATI TECNICI				
Potenza motore ~ 50 Hz	kW	1,1 - 1,5	1,1 - 1,5	1,1 - 1,5
Capacità max di foratura su acciaio (S235JR)	mm	Ø 32	Ø 32	Ø 32
Capacità max di foratura continua su acciaio (S235JR)	mm	Ø 25	Ø 25	Ø 25
Dimensioni max fresa a manicotto	mm	Ø 76	Ø 76	Ø 76
Dimensioni max fresa a candela	mm	Ø 25	Ø 25	Ø 25
Capacità maschiatura (S235JR)		M16	M16	M16
Corsa cannotto	mm	120	120	120
Distanza mandrino/colonna	mm	280	280	280
Attacco mandrino	CM	4	4	4
Ø cannotto	mm	75	75	75
N° giri mandrino	rpm	95 - 3.200	95 - 3.200	95 - 3.200
N° velocità		6x2	6x2	6x2
Avanzamento del mandrino		manuale	automatico	elettrico
Velocità avanzamento mandrino		-	0,10 - 0,18 - 0,26 mm/giro	0 - 130 mm/min
Capacità di carico della tavola	kg	50	50	50
Dimensioni tavola	mm	730x210	730x210	730x210
Testa trapano ruotabile/inclinabile		360° / ± 45°	360° / ± 45°	360° / ± 45°
Distanza max mandrino/tavola	mm	600	600	600
Dimensioni base	mm	495x375	495x375	495x375
Corsa asse X-Y-Z	mm	480 - 180 - 560	480 - 180 - 560	480 - 180 - 560
Dimensioni / N° scanalature a T base / Distanza	mm	14 / 3 / 63	14 / 3 / 63	14 / 3 / 63
Distanza max mandrino/base	mm	1.180	1.180	1.180
Ø Colonna	mm	115	115	115
Dimensioni (LxWxH)	mm	1.060x745x2.090	1.060x745x2.090	1.060x745x2.090
Peso	kg	370	370	370

DIMENSIONI

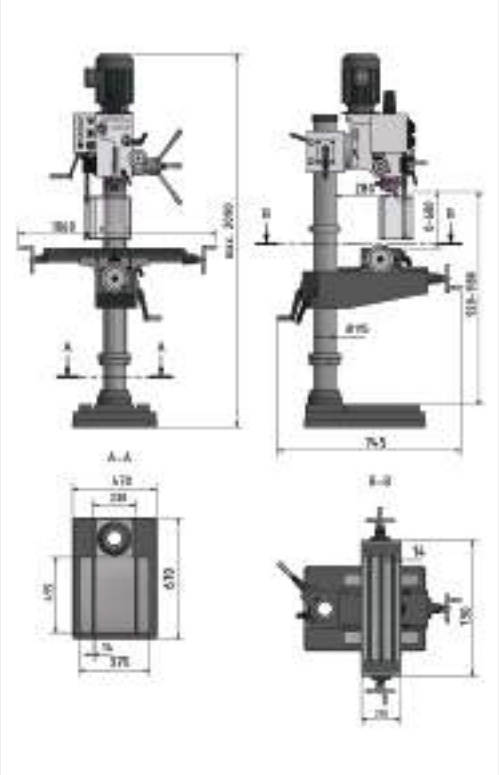

ACCESSORI OPZIONALI

ART.	Descrizione
3352077	Valigetta staffaggio SPW12, 58 pz
3352031	Set 2 dispositivi di fissaggio, regolazione altezza 0-89 mm
3354001	Set parallele per morse, 20 pz
3356150	Tavola a dividere 150 mm orizzontale-verticale RT150
3351999	Impianto refrigerazione universale 230 V

*I dati sopra riportati non sono impegnativi e a discrezione del costruttore possono essere modificati

OPTIdrill®

TRAPANI

TRAPANO A COLONNA A INGRANAGGI CON TAVOLA A CROCE E VISUALIZZATORE DI QUOTE DRO 6 INTEGRATO

New

DH 40CTPED

SEMIPROFESSIONISTA

CE

- Motore elettrico di qualità industriale a due stadi
- Elevata silenziosità di funzionamento grazie agli ingranaggi rettificati in bagno d'olio
- Fermo della profondità di foratura
- Funzione di maschiatura a trazione
- Testa ingranaggi e tavolo di foratura regolabili in altezza
- Rotazione destra/sinistra
- Testa ingranaggi inclinabile lateralmente di ± 45°
- Tastiera a membrana
- Luce a LED
- Pompa del refrigerante
- DRO6 su due assi
- Tavola robusta e di grandi dimensioni, rifinita in superficie con precisione, regolabile tramite 3 volantini e con scala di lunghezza integrata
- Fermi di finecorsa regolabili sulla tavola

DOTAZIONE DI SERIE

- Mandrino a cremagliera 1-13 mm / B16
- Riduzione CM4 - CM3
- Adattatore CM4 - B16
- Attacco conico CM4 - B22
- Dadi a T

Modello		DH 40CTPED
ART. (400 V)		**3035355**
DATI TECNICI		
Potenza motore ~ 50 Hz	kW	1,1 / 1,5
Capacità max di foratura su acciaio (S235JR)	mm	Ø 32
Capacità max di foratura continua su acciaio (S235JR)	mm	Ø 28
Dimensioni max fresa a manicotto	mm	Ø 76
Dimensioni max fresa a candela	mm	Ø 25
Capacità maschiatura (S235JR)		M16
Attacco mandrino	CM	4
Corsa cannotto	mm	120
Distanza max mandrino/colonna	mm	280
Testa ruotabile/inclinabile		360° / ± 45°
Avanzamento automatico cannotto	mm/min	0 - 130 elettrico
N° giri mandrino	rpm	95 - 3.200
N° velocità		6x2
Capacità di carico della tavola	kg	50
Tavola inclinabile/ruotabile lateralmente		± 90° / 360°
Dimensioni tavola	mm	730x210
Distanza mandrino/tavola	mm	785
Dimensioni base	mm	420x410
Dimensioni / N° scanalature a T base / Distanza	mm	14 / 3 / 63
Corsa asse X-Y-Z		480 / 180 / 560
Distanza mandrino/base	mm	1.210
Ø colonna	mm	115
Dimensioni (LxWxH)	mm	1.060x745x2.090
Peso	kg	370

Eventuali accessori opzionali presenti in foto non sono compresi nella fornitura

ACCESSORI OPZIONALI	
ART.	**Descrizione**
3352077	Valigetta staffaggio SPW12, 58 pz
3352031	Set 2 dispositivi di fissaggio, regolazione altezza 0-89 mm
3354001	Set parallele per morse, 20 pz
3356150	Tavola a dividere 150 mm orizzontale-verticale RT150
3351999	Impianto refrigerazione universale 230 V

*I dati sopra riportati non sono impegnativi e a discrezione del costruttore possono essere modificati

TRAPANO A COLONNA A INGRANAGGI CON REGOLAZIONE CONTINUA DI VELOCITÀ

New

ARTIGIANO

CE

DH 28GSV

- Alta silenziosità di funzionamento
- Alta precisione di rotazione concentrica grazie al mandrino temprato e rettificato
- Variazione di velocità tramite inverter
- Robusta struttura in ghisa
- Fermo regolabile della profondità di foratura con scala millimetrica
- Funzione di maschiatura
- Ampia gamma di velocità
- Pannello di controllo di facile utilizzo **(IMG 1)**
- Luce macchina integrata nella testa di foratura
- Cambio utensile facilitato tramite espulsore integrato
- Ampia protezione regolabile in altezza con interruttore di sicurezza per la massima protezione dell'utente
- Colonna in ghisa a parete spesse per un elevato assorbimento della forza e stabilità
- Piastra di base solida, ampia e fortemente nervata sul retro
- Tavolo di foratura lavorato con precisione con 2 scanalature a T diagonali e canale di raffreddamento ad acqua su tutto il perimetro
- Funzionamento avanti/indietro
- Funzione di filettatura con interruttore a pedale opzionale (codice articolo 3050032). L'interruttore a pedale serve per invertire il senso di rotazione per la filettatura e può anche essere utilizzato per disattivare l'avanzamento automatico del cannotto

SIEMENS SINAMICS V20 (IMG 2)
- Funzioni di risparmio energetico

DOTAZIONE DI SERIE
- Adattatore CM3-B16

Eventuali accessori opzionali presenti in foto non sono compresi nella fornitura

IMG 1

IMG 2

DIMENSIONI

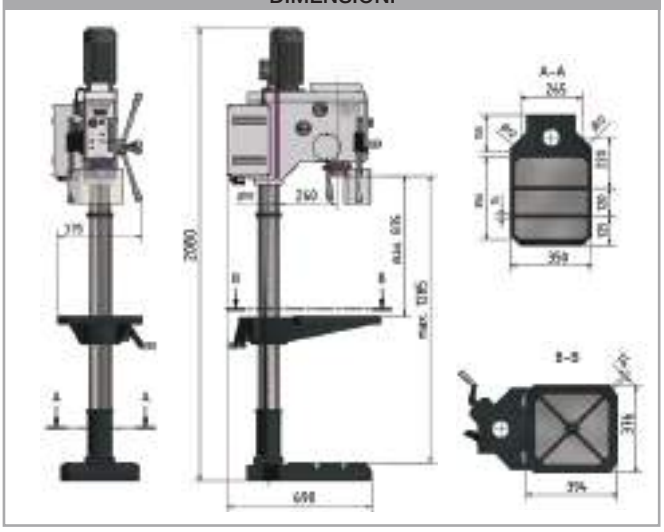

Modello		DH 28GSV
ART. (400 V)		**3034235**
DATI TECNICI		
Potenza motore ~ 50 Hz	kW	1,5
Capacità max di foratura su acciaio (S235JR)	mm	Ø 26
Capacità max di foratura continua su acciaio (S235JR)	mm	Ø 23
Filettatura max su acciaio (S235JR)	mm	M16x2
Distanza max mandrino/colonna	mm	260
Attacco mandrino	CM	3
Corsa cannotto	mm	127
N° giri mandrino	rpm	45 - 3.200
N° velocità		4 n° giri regolabile elettronicamente
Dimensioni tavola	mm	376x394
Capacità di carico della tavola	kg	100
Dimensioni scanalature a T	mm	14, 2 diagonali
Tavola trapano ruotabile/inclinabile		360°
Distanza max mandrino/tavola	mm	875
Dimensioni base	mm	350x356
Dimensioni / N°scanalature a T base / Distanza	mm	14 / 2 / 120
Distanza max mandrino/base	mm	1.285
Ø colonna	mm	92
Dimensioni (LxWxH)	mm	690x375x2.080
Peso	kg	184

ACCESSORI OPZIONALI

ART.	Descrizione
3050573	Mandrino autoserrante con attacco CM3 1-16 mm
3050610	Mandrino autoserrante 1-10 mm B16
3050632	Mandrino autoserrante 0-13 mm B16
3050633	Mandrino autoserrante 0-16 mm B16
3050663	Bussola di riduzione CM3-CM2
3201010	Set di punte elicoidali, 1-13 mm, 25 pz
3351999	Impianto refrigerazione universale 230 V
3352077	Valigetta staffaggio SPW12, 58 pz
3050032	Interruttore a pedale

*I dati sopra riportati non sono impegnativi e a discrezione del costruttore possono essere modificati

OPTIdrill®

TRAPANI

TRAPANI A COLONNA A INGRANAGGI

New

PROFESSIONISTA

CE

DH

- Tastiera a membrana resistente a sporco e acqua, facile da pulire
- Elettronica 24 V CC
- Avanzamento elettrico cannotto
- Fermo di profondità di foratura
- Buon funzionamento grazie agli ingranaggi rettificati in bagno d'olio chiuso
- Funzione filettatura
- Lampada integrata nella testa di foratura
- Interruttore principale
- Dispositivo di protezione del mandrino per una massima protezione dell'operatore
- Tavola trapano di ampie dimensioni, massiccia e lavorata con precisione
- Sistema di raffreddamento con pompa refrigerante
- Filtro trucioli
- Colonna fusa in ghisa a parete spessa
- Piastra di base solida con scanalature a T parallele
- Funzione di filettatura con interruttore a pedale opzionale (codice articolo 3050032). L'interruttore a pedale serve per invertire il senso di rotazione per la filettatura e può anche essere utilizzato per disattivare l'avanzamento automatico del cannotto
- **Avanzamento automatico (IMG 1)**
  - L'avanzamento automatico del cannotto può essere inserito e disinserito rapidamente in qualsiasi momento premendo i pulsanti presenti sulle maniglie di discesa laterali

DH 35V
- Controllo della velocità a variazione continua
- Arresto avanzamento programmabile
- Display digitale di facile lettura
- Profondità di foratura e filettatura regolabile digitalmente
- Punto zero digitale impostabile
- **Concetto operativo moderno (IMG 3)**
  - Display digitale di facile lettura per la visualizzazione di velocità, profondità di foratura, profondità di filettatura e contapezzi, visualizzazione della percentuale e posizione del potenziometro
  - Interruzione dell'avanzamento tramite impostazione della profondità
- **Convertitore di frequenza (IMG 2)**
  - Robusto alloggiamento in alluminio
  - Diagnostica e programmazione tramite Bluetooth e app mobile possibile

DOTAZIONE DI SERIE
- Mandrino a serraggio 1 - 16 mm
- Adattatore CM4 - B16

IMG 1

IMG 2

IMG 3

DH 35G

DH 35V

Eventuali accessori opzionali presenti in foto non sono compresi nella fornitura

*I dati sopra riportati non sono impegnativi e a discrezione del costruttore possono essere modificati

OPTIMUM®
MASCHINEN - GERMANY

OPTIdrill®

TRAPANI

Modello		DH 35G	DH 35V
ART. (400 V)		**3034250**	**3034253**
DATI TECNICI			
Potenza motore ~ 50 Hz	kW	1,5 - 2,2	2,2
Motore pompa refrigerante	W	40	100
Capacità max di foratura su acciaio (S235JR)	mm	Ø 35	Ø 35
Capacità max di foratura continua su acciaio (S235JR)	mm	Ø 26	Ø 26
Filettatura max su acciaio (S235JR)		M20	M20
Corsa cannotto	mm	125	125
Distanza mandrino/colonna	mm	285	285
Attacco mandrino	CM	4	4
Ø cannotto	mm	75	75
N° giri mandrino	rpm	75 - 2.000	30 - 2.950
Velocità avanzamento mandrino		3 (0,05 ÷ 0,15 mm/giro)	3 (0,05 ÷ 0,15 mm/giro)
N° velocità		8	4 regolabile elettronicamente
Dimensione cave a T		14 mm, 2 diagonali	14 mm, 2 diagonali
Capacità di carico della tavola	kg	200	200
Dimensioni tavola	mm	400x420	400x420
Tavola trapano ruotabile/inclinabile		360°	360°
Distanza max mandrino/tavola	mm	65 - 800	65 - 800
Dimensioni base	mm	420x395	420x395
Dimensioni / N° scanalature a T base / Distanza	mm	14 / 2 / 150	14 / 2 / 150
Distanza max mandrino/base	mm	1.217	1.217
Ø Colonna	mm	115	115
Dimensioni (LxWxH)	mm	860x475x2.175	860x475x2.175
Peso	kg	350	365

ACCESSORI OPZIONALI	
ART.	**Descrizione**
3050574	Mandrino autoserrante con attacco CM4 1-16 mm
3050664	Bussola di riduzione CM4-CM3
3050665	Bussola di riduzione CM4-CM2
3352077	Valigetta staffaggio SPW12, 58 pz
3352031	Set 2 dispositivi di fissaggio, regolazione altezza 0-89 mm
3050032	Interruttore a pedale

DIMENSIONI

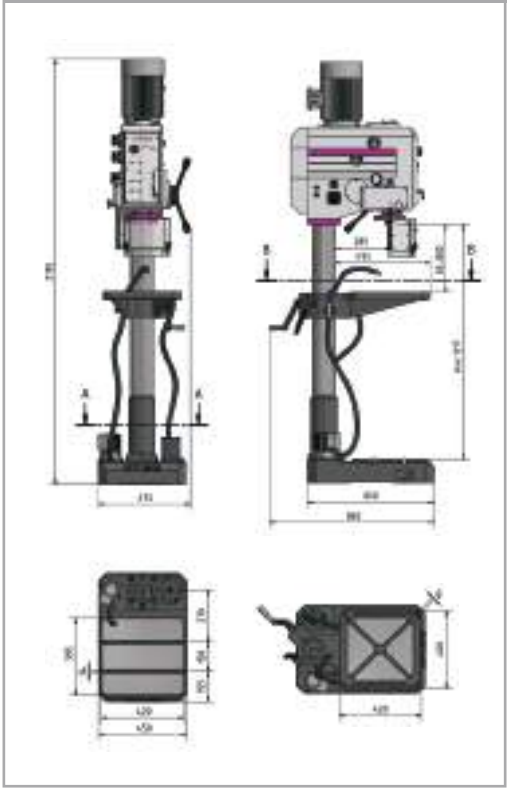

ACCESSORI OPZIONALI

3050032

*I dati sopra riportati non sono impegnativi e a discrezione del costruttore possono essere modificati

OPTIdrill®

TRAPANI

TRAPANI A COLONNA A INGRANAGGI

New

DH

PROFESSIONISTA

CE

- Tastiera a membrana resistente a sporco e acqua, facile da pulire
- Elettronica 24 V CC
- Avanzamento elettrico cannotto
- Fermo di profondità di foratura
- Buon funzionamento grazie agli ingranaggi rettificati in bagno d'olio chiuso
- Funzione maschiatura
- Lampada integrata nella testa di foratura
- Interruttore principale
- Dispositivo di protezione del mandrino per una massima protezione dell'operatore
- Tavola trapano di ampie dimensioni, massiccia e lavorata con precisione con cave a T parallele, inclinabile lateralmente di ± 90°
- Sistema di raffreddamento con pompa refrigerantee
- Filtro trucioli
- Colonna fusa in ghisa a parete spessa
- Piastra di base solida con scanalature a T parallele
- Funzione di filettatura con interruttore a pedale opzionale (codice articolo 3050032 – **IMG 2**). L'interruttore a pedale serve per invertire il senso di rotazione per la filettatura e può anche essere utilizzato per disattivare l'avanzamento automatico del cannotto
- Cambio utensile facilitato tramite espulsore integrato
- **Concetto operativo moderno (IMG 1)**
  - Display digitale di facile lettura per la visualizzazione di velocità, profondità di foratura, profondità di filettatura e contapezzi, visualizzazione della percentuale e posizione del potenziometro
  - Interruzione dell'avanzamento tramite impostazione della profondità

DH 45GE
- Avanzamento elettrico cannotto

DH 45V
- Convertitore di frequenza
- Controllo della velocità a variazione continua
- **Convertitore di frequenza (IMG 3)**
  - Robusto alloggiamento in alluminio
  - Diagnostica e programmazione tramite Bluetooth e app mobile possibile

DOTAZIONE DI SERIE
- Mandrino a serraggio 1 - 16 mm
- Adattatore CM4 - B16

IMG 1

IMG 2

IMG 3

DH 45GE

DH 45V

Eventuali accessori opzionali presenti in foto non sono compresi nella fornitura

*I dati sopra riportati non sono impegnativi e a discrezione del costruttore possono essere modificati

OPTIdrill®

TRAPANI

Modello		DH 45GE	DH 45V
ART. (400 V)		**3034257**	**3034263**
DATI TECNICI			
Potenza motore ~ 50 Hz	kW	2,2	2,2
Motore pompa refrigerante	W	100	100
Capacità max di foratura su acciaio (S235JR)	mm	Ø 40	Ø 40
Capacità max di foratura continua su acciaio (S235JR)	mm	Ø 35	Ø 35
Filettatura max su acciaio (S235JR)		M30	M30
Corsa cannotto	mm	170	170
Distanza mandrino/colonna	mm	350	350
Attacco mandrino	CM	4	4
N° giri mandrino	rpm	90 - 1.520	30 - 2.430
Velocità avanzamento mandrino		3 (0,1 ÷ 0,25 mm/giro)	3 (0,1 ÷ 0,2 mm/giro)
N° velocità		8	4 regolabile elettronicamente
Capacità di carico della tavola	kg	250	250
Dimensioni tavola	mm	530x530	530x530
Tavola trapano ruotabile/inclinabile		±90° / 360°	±90° / 360°
Distanza max mandrino/tavola	mm	100 - 740	100 - 740
Dimensioni base	mm	435x445	435x445
Dimensioni / N° scanalature a T base / Distanza	mm	18 / 3 / 125	18 / 2 / 150
Distanza max mandrino/base	mm	1.210	1.210
Ø Colonna	mm	150	150
Dimensioni (LxWxH)	mm	880x595x2.445	880x595x2.445
Peso	kg	550	550

DIMENSIONI

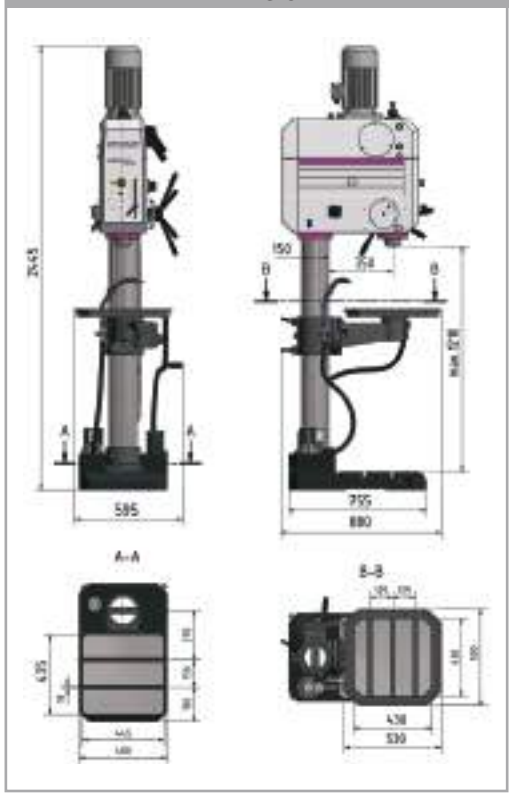

ACCESSORI OPZIONALI	
ART.	Descrizione
3050574	Mandrino autoserrante con attacco CM4 1-16 mm
3050664	Bussola di riduzione CM4-CM3
3050665	Bussola di riduzione CM4-CM2
3352079	Valigetta staffaggio SPW16, 58 pz
3352031	Set 2 dispositivi di fissaggio, regolazione altezza 0-89 mm
3050032	Interruttore a pedale

*I dati sopra riportati non sono impegnativi e a discrezione del costruttore possono essere modificati

OPTIdrill®

TRAPANI

TRAPANI A COLONNA A INGRANAGGI

New

DH

PROFESSIONISTA

CE

- Tastiera a membrana resistente a sporco e acqua, facile da pulire
- Elettronica 24 V CC
- Avanzamento elettrico cannotto
- Fermo di profondità di foratura
- Lubrificazione automatica degli ingranaggi tramite pompa dell'olio
- Funzione filettatura
- Lampada integrata nella testa di foratura
- Interruttore principale
- Dispositivo di protezione del mandrino per una massima protezione dell'operatore
- Tavola trapano di ampie dimensioni, massiccia e lavorata con precisione con cave a T parallele, inclinabile lateralmente di ± 90°
- Sistema di raffreddamento con pompa refrigerantee
- Filtro trucioli
- Colonna fusa in ghisa a parete spessa
- Piastra di base solida con scanalature a T parallele
- Funzione di filettatura con interruttore a pedale opzionale (codice articolo 3050032 – **IMG 2**). L'interruttore a pedale serve per invertire il senso di rotazione per la filettatura e può anche essere utilizzato per disattivare l'avanzamento automatico del cannotto
- Cambio utensile facilitato tramite espulsore integrato
- Regolazione altezza tavola motorizzata o meccanica **(IMG 1)**

DH 55V

- Controllo della velocità a variazione continua
- Interruzione dell'avanzamento programmabile
- Display digitale di facile lettura **(IMG 3)**
- Profondità di foratura e maschiatura regolabile digitalmente
- Punto zero digitale impostabile
- **Concetto operativo moderno**
  - Display digitale di facile lettura per la visualizzazione di velocità, profondità di foratura, profondità di filettatura e contapezzi, visualizzazione della percentuale e posizione del potenziometro
  - Interruzione dell'avanzamento tramite impostazione della profondità
- **Convertitore di frequenza**
  - Robusto alloggiamento in alluminio
  - Diagnostica e programmazione tramite Bluetooth e app mobile possibile

DOTAZIONE DI SERIE

- Mandrino a serraggio rapido 1 - 16 mm
- Adattatore CM4 - B16
- Olio cambio (DH 55V)

IMG 1

IMG 2

IMG 3

DH 55G

DH 55V

Eventuali accessori opzionali presenti in foto non sono compresi nella fornitura

*I dati sopra riportati non sono impegnativi e a discrezione del costruttore possono essere modificati

OPTIdrill®

TRAPANI

Modello		DH 55G	DH 55V
ART. (400 V)		**3034265**	**3034268**
DATI TECNICI			
Potenza motore ~ 50 Hz	kW	2,2 / 2,8	2,8
Motore pompa refrigerante	W	100	100
Capacità max di foratura su acciaio (S235JR)	mm	Ø 55	Ø 55
Capacità max di foratura continua su acciaio (S235JR)	mm	Ø 50	Ø 50
Filettatura max su acciaio (S235JR)		M42	M42
Corsa cannotto	mm	200	200
Distanza mandrino/colonna	mm	400	405
Attacco mandrino	CM	4	4
N° giri mandrino	rpm	45 - 2.000	10 - 3.000
Velocità avanzamento mandrino		3 (0,1 - 0,2 mm/giro)	3 (0,1 - 0,2 mm/giro)
N° velocità		16	4 regolabile elettronicamente
Capacità di carico della tavola	kg	350	350
Dimensioni tavola	mm	515x570	515x570
Tavola trapano ruotabile/inclinabile		360° / ±90°	360° / ±90°
Distanza max mandrino/tavola	mm	130 - 725	130 - 725
Dimensioni base	mm	600x600	600x600
Dimensioni / N° scanalature a T base / Distanza	mm	18 / 3 / 160	18 / 3 / 160
Distanza max mandrino/base	mm	1.300	1.300
Ø colonna	mm	200	200
Dimensioni (LxWxH)	mm	850x1.060x2.500	850x1.060x2.500
Peso	kg	870	900

DIMENSIONI

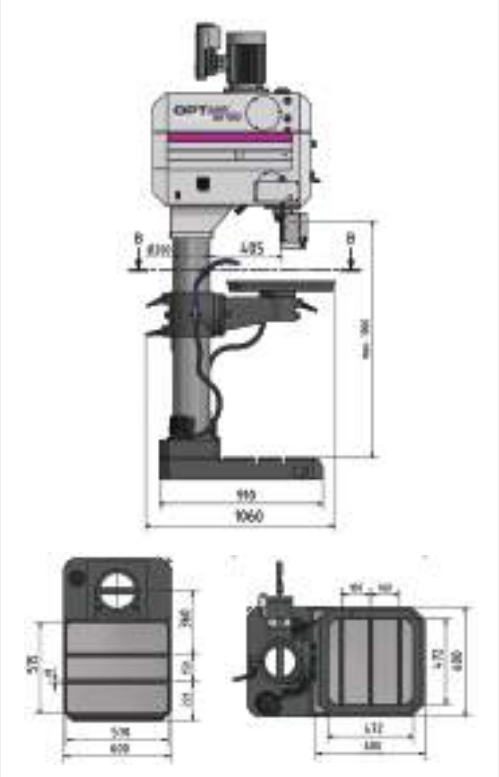

ACCESSORI OPZIONALI	
ART.	Descrizione
3050574	Mandrino autoserrante con attacco CM4 1-16 mm
3050664	Bussola di riduzione CM4-CM3
3050665	Bussola di riduzione CM4-CM2
3352079	Valigetta staffaggio SPW16, 58 pz
3352031	Set 2 dispositivi di fissaggio, regolazione altezza 0-89 mm
3050032	Interruttore a pedale

*I dati sopra riportati non sono impegnativi e a discrezione del costruttore possono essere modificati

OPTIdrill®

TRAPANI

TRAPANI RADIALI

New

RD E

- Ampio campo di applicazione come foratura, alesatura, filettaturaa
- Motore autofrenante
- Tensione di comando 24 V CC micro-interruttore di sicurezza estensibile secondo DIN EN 12717 **(IMG 1)**
- Struttura solida in ghisa
- Ampio raggio d'azione grazie alla testa della macchina regolabile orizzontalmente
- Pannello di controllo di semplice utilizzo
- Movimento assi silenzioso e scorrevole
- Costruzione robusta e resistente alla torsione del braccio
- La regolazione dell'altezza del braccio avviene tramite motore e mandrino di sollevamento
- Riduttore della testa di foratura in bagno d'olio
- Guide del braccio temprate e rettificate
- Ingranaggi in acciaio al cromo-nichel, temprati e rettificati di precisione, per un funzionamento silenzioso e regolare
- Testa di foratura e colonna possono essere bloccate o sbloccate insieme o separatamente
- Rotazione destra/sinistra
- Tavola di foratura di grandi dimensioni solida e precisa
- Tavola di serraggio temprata e rettificata con cave a T parallele
- Protezione da sovraccarico
- Colonna in ghisa a pareti spesse che garantisce un funzionamento fluido e stabile **(IMG 2)**
- Lampada a LED
- Sistema di raffreddamento presente nel basamento della macchina
- Bloccaggi meccanici

DOTAZIONE DI SERIE

- Tavolo di serraggio
- Riduzione CM4-CM3, CM4-CM2

ARTIGIANO

CE

Eventuali accessori opzionali presenti in foto non sono compresi nella fornitura

RD 4E

RD 5E

IMG 1

IMG 2

Modello		RD 4E	RD 5E
ART. (400 V)		**3049340**	**3049350**
DATI TECNICI			
Potenza motore ~ 50 Hz	kW	2,2	2,2
Capacità max di foratura su acciaio (S235JR)	mm	Ø 35	Ø 45
Capacità max di foratura continua su acciaio (S235JR)	mm	Ø 32	Ø 40
Corsa cannotto	mm	200	260
Distanza mandrino/colonna	mm	300 - 870	370 - 1.370
Dimensioni tavola	mm	460x320x300	600x450x370
Attacco mandrino	CM	4	4
Velocità avanzamento mandrino		3 (0,1 - 0,25 mm/giro)	4 (0,1 - 0,54 mm/giro)
N° giri mandrino	rpm	75 - 1.220	40 - 1.896
N° velocità		6	12
Dimensioni base	mm	1.400x700	1.400x800
Distanza max mandrino/tavola	mm	260 - 1.000	370 - 1.210
Dimensioni / N° scanalature a T base / Distanza	mm	16 / 2 / 200	22 / 2 / 260
Ø Colonna	mm	200	280
Dimensioni (LxWxH)	mm	1.550x750x2.200	2.045x800x2.450
Peso	kg	800	2.200

ACCESSORI OPZIONALI	
ART.	**Descrizione**
3050633	Mandrino autoserrante 0-16 mm B16
3050574	Mandrino autoserrante con attacco CM4 1-16 mm
3050661	Attacchi conici CM4-B16
3051003	Set punte elicoidali HSS CM3, 9 pz
3050664	Bussola di riduzione CM4-CM3
3352032	Set 2 dispositivi di fissaggio, regolazione altezza 0-101 mm
3352079	Valigetta staffaggio SPW16, 58 pz

*I dati sopra riportati non sono impegnativi e a discrezione del costruttore possono essere modificati

TRAPANI CAROTATORI CON SUPPORTO MAGNETICO OPTi drill®

CARATTERISTICHE GENERALI

- I dispositivi sono dotati di messa a terra e doppio isolamento, il che li rende ideali per i cantieri edili
- Funzione di autolubrificazione interna, che garantisce una maggiore durata del cambio
- L'avviamento graduale protegge il motore e ne prolunga la durata
- Costruzione di alta qualità
- Semplice e veloce passaggio da foratura a carotatura (per i modelli con attacco CM)
- Ritorno automatico alla posizione di partenza (per i modelli con discesa automatica)
- Classe di protezione IP42

Pannello di controllo
Disposizione semplificata degli interruttori per un facile utilizzo

Lubrificazione interna automatica
Il liquido refrigerante viene convogliato direttamente alla punta carotatrice senza spreco e migliorando la durata degli utensili e le loro prestazioni
In assenza di liquido refrigerante il trapano si blocca impedendo così il surriscaldamento e l'usura dell'utensile

Serbatoio del refrigerante
Pratico serbatoio del refrigerante rimovibile e con chiusura esterna

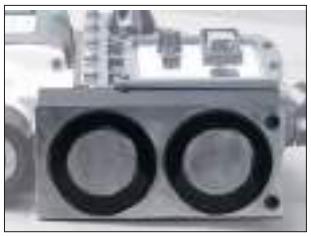

Base magnetica
Monitoraggio della forza magnetica (in assenza di metallo o di guasto dei magneti, il trapano si ferma automaticamente)
Design resistente all'usura per prolungare la durata della base magnetica e quindi la massima forza di tenuta magnetica

Motore
Motore potente con coppia elevata e manutenzione ridotta

Guide
Guide sicure per migliorare stabilità e precisione

I modelli Vario hanno le guide in ottone per una maggiore durata

Maniglia
Maniglia ergonomica e robusta

Valigetta
Ottima per il trasporto e la protezione dei supporti

Cassa in metallo
per i modelli DM 35PF e DM 50PM

*I dati sopra riportati non sono impegnativi e a discrezione del costruttore possono essere modificati

OPTIdrill® TRAPANI CAROTATORI CON SUPPORTO MAGNETICO

TRAPANI CAROTATORI CON SUPPORTO MAGNETICO

ARTIGIANO

CE

DM

· Attacco Weldon
· Fresa a carotare opzionale
(vedi pag. 387-388)

DM 35PF
· Con discesa automatica

DM 35PF

Discesa automatica

Ritorno automatico

DM 35

DM 50

Fresa a carotare	
Ø max foratura	35 mm
Profondità max	35 mm
Punta elicoidale	
Ø max foratura	13 mm

Fresa a carotare	
Ø max foratura	50 mm
Profondità max	50 mm
Punta elicoidale	
Ø max foratura	16 mm

Fresa a carotare	
Ø max foratura	35 mm
Profondità max	35 mm

Modello		DM 35 (New)	DM 50 (New)	DM 35PF
ART. (230 V)		**3071036**	**3071051**	**3071435**
DATI TECNICI				
Potenza motore ~ 50 Hz	kW	1,6	1,65	1,6
Attacco mandrino		Weldon 3/4“	Weldon 3/4“	Weldon 3/4“
Corsa slitta	mm	210	230	210
Dimensioni base magnetica	mm	166x80	166x80	166x80
Forza magnetica	kN	16	16,5	16
Velocità a vuoto	rpm	830	780	810
Dimensioni (LxWxH)	mm	270x210x480	270x210x480	350x250x430
Peso	kg	11	12	14

*I dati sopra riportati non sono impegnativi e a discrezione del costruttore possono essere modificati

OPTIdrill® TRAPANI CAROTATORI CON SUPPORTO MAGNETICO

TRAPANI CAROTATORI CON SUPPORTO MAGNETICO

New

ARTIGIANO

CE

DM

- Velocità regolabile in continuo
- Mandrino ad attacco rapido
- Attacco Weldon
- Guide in ottone antiusura
- Fresa a carotare opzionale (vedi pag. 387-388)

DM 35V

Pannello di controllo

Fresa a carotare	
Ø max foratura	35 mm
Profondità max	35 mm
Punta elicoidale	
Ø max foratura	18 mm

DM 50V

Pannello di controllo

Fresa a carotare	
Ø max foratura	50 mm
Profondità max	50 mm
Punta elicoidale	
Ø max foratura	16 mm

Modello		DM 35V	DM 50V
ART. (230 V)		**3071136**	**3071151**
DATI TECNICI			
Potenza motore ~ 50 Hz	kW	1,6	1,7
Attacco mandrino		Weldon 3/4“	Weldon 3/4“
Corsa slitta	mm	120	130
Dimensioni base magnetica	mm	166x80	166x80
Forza magnetica	kN	14,8	15,8
Velocità a vuoto in continuo	rpm	100 - 550	100 - 530
Dimensioni (LxWxH)	mm	300x260x420	297x244x405
Peso	kg	12	12
I trapani magnetici (a velocità controllata) sono conformi alla norma DIN EN 55011: classe C2			

*I dati sopra riportati non sono impegnativi e a discrezione del costruttore possono essere modificati

OPTIdrill® TRAPANI CAROTATORI CON SUPPORTO MAGNETICO

TRAPANI CAROTATORI CON SUPPORTO MAGNETICO

New

ARTIGIANO

CE

DM

· Velocità regolabile in continuo
· Mandrino ad attacco rapido
· Attacco Weldon e CM
· Guide in ottone antiusura

· Fresa a carotare opzionale (vedi pag. 387-388)

DM 48VT
· Rotazione oraria-antioraria

DM 98V

Bolla di livello

Per un allineamento preciso

DM 48VT

Bolla di livello

Per un allineamento preciso

DM 60V

Fresa a carotare	
Ø max foratura	60 mm
Profondità max	50 mm
Punta elicoidale	
Ø max foratura	23 mm

Fresa a carotare	
Ø max foratura	98 mm
Profondità max	75 mm
Punta elicoidale	
Ø max foratura	28 mm

Fresa a carotare	
Ø max foratura	36 mm
Profondità max	50 mm
Punta elicoidale	
Ø max foratura	22 mm
Maschio	
Maschiatura	M16

Modello		DM 60V	DM 98V	DM 48VT
ART. (230 V)		**3071161**	**3071199**	**3071248**
DATI TECNICI				
Potenza motore ~ 50 Hz	kW	1,99	2,18	1,7
Attacco mandrino		CM2 / Weldon 3/4“	CM3 / Weldon 3/4“	CM2 / Weldon 3/4“
Corsa slitta	mm	220	230	230
Dimensioni base magnetica	mm	202x102x44	202x103	165x80x44
Forza magnetica	kN	16	17	14,5
Velocità a vuoto in continuo	rpm	100 - 600	100 - 140 / 170 / 360 variazione continua	320 - 560
Dimensioni (LxWxH)	mm	330x230x490	330x240x650	300x250x430
Peso	kg	18,3	18,5	13
I trapani magnetici (a velocità controllata) sono conformi alla norma DIN EN 55011: classe C2				

*I dati sopra riportati non sono impegnativi e a discrezione del costruttore possono essere modificati

OPTIdrill® TRAPANI CAROTATORI CON SUPPORTO MAGNETICO

TRAPANI CAROTATORI CON SUPPORTO MAGNETICO

DM

ARTIGIANO

CE

· Velocità regolabile in continuo
· Attacco Weldon
· Fresa a carotare opzionale (vedi pag. 387-388)

DM 38VF
· Per lavori in spazi angusti e disagevoli

DM 50PM
· Con magneti permanenti

DM 38VF

Bolla di livello

Per un allineamento preciso

Maniglia smontabile

Può essere montata sul lato sinistro o destro del supporto
a seconda delle esigenze

DM 50PM

2 Magneti indipendenti
Possono essere magnetizzati individualmente
Il supporto può essere spostata per controllare o pulire il foro senza perdere la sua posizione sul tubo

Magneti permanenti
Magnete permanente funzionante anche in assenza di corrente, sicuro al 100%

Fresa a carotare	
Ø max foratura	38 mm
Profondità max	35 mm

Fresa a carotare	
Ø max foratura	50 mm
Profondità max	50 mm
Punta elicoidale	
Ø max foratura	16 mm

Modello		DM 38VF	DM 50PM
ART. (230 V)		**3071338**	**3071550**
DATI TECNICI			
Potenza motore ~ 50 Hz	kW	1,65	1,7
Attacco mandrino		Weldon 3/4“	Weldon 3/4“
Corsa slitta	mm	45	230
Dimensioni base magnetica	mm	166x80	2 pz 186x40
Forza magnetica	kN	14,5	6,5
Velocità a vuoto	rpm	640	20 - 280 / 36 - 510 2 velocità a ingranaggi variazione continua
Dimensioni (LxWxH)	mm	350x150x240	340x250x430
Peso	kg	8,8	11,7
I trapani magnetici (a velocità controllata) sono conformi alla norma DIN EN 55011: classe C2			

*I dati sopra riportati non sono impegnativi e a discrezione del costruttore possono essere modificati

ACCESSORI PER TRAPANI CAROTATORI CON SUPPORTO MAGNETICO

MANDRINI A SERRAGGIO RAPIDO

ART.	Descrizione
3072102	CM2
3072103	CM3

ADATTATORE PER MANDRINO PORTAPUNTA

Adattatore per mandrino attacco Weldon 3/4" (19 mm) filetto 1/2"x 20.
Compatibile con mandrino portapunta a cremagliera LTF art. 020201312.

ART.	Descrizione
3876020	Adattatore per mandrino

CE

SET DI FRESE A CAROTARE HSS-TiAIN 30

ART.	Descrizione
3072010	Composizione: · 5 frese a carotare in HSS Ø 12, 14, 16, 20, 22 mm · 1 fresa a carotare con corona rivestita in TiAlN Ø 18 mm · 1 estrattore · Profondità max di taglio 30 mm · Pratica valigetta di plastica

SET DI FRESE A CAROTARE TiAIN 30

ART.	Descrizione
3072020	Composizione: · 6 frese a carotare con corona rivestita in TiAlN Ø 12, 14, 16, 18, 20, 22 mm · 1 estrattore · Profondità max di taglio 30 mm · Il rivestimento in TiAlN rende il taglio più semplice e le frese più resistenti all'usura · Pratica valigetta di plastica

*I dati sopra riportati non sono impegnativi e a discrezione del costruttore possono essere modificati

OPTI drill®

BRACCI MASCHIATORI

BRACCIO MASCHIATORE PNEUMATICO

New

DGP 16

ARTIGIANO

CE

- Per la filettatura su acciaio, acciaio inox, alluminio e metalli non ferrosi
- Notevole risparmio di tempo e maggiore precisione rispetto alla filettatura manuale; filettatura garantita ad angolo retto (90°)
- Possibilità di regolazione multi-angolare per adattarsi a diverse applicazioni
- Stabilità assicurata grazie alle molle pneumatiche su entrambi i lati
- Mandrino a sgancio rapido
- Filtro-lubrificante per aria compressa 6-8 bar per garantire il normale funzionamento del motore e prolungarne la durata **(IMG 1)**
- Include braccio orientabile con ampio raggio per un facile posizionamento del maschio sul pezzo
- Funzione di rotazione della testa per filettatura orizzontale e verticale
- Motore pneumatico **(IMG 2)**

DOTAZIONE DI SERIE

- Bussole da 8 pezzi (M3 / M4 / M5-6 / M8 / M10 / M12 / M 14 / M 16)

IMG 1

IMG 2

DIMENSIONI

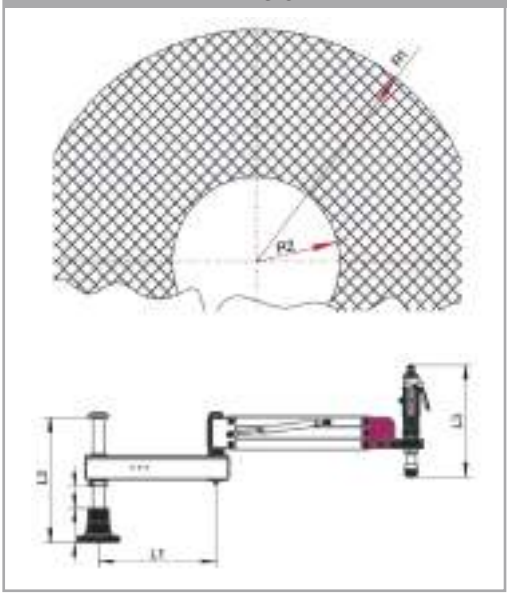

Modello		DGP 16
ART.		**3081126**
DATI TECNICI		
Pressione di esercizio	bar	6 - 8
Consumo aria	l/min	110
Capacità filettatura (400 N/mm²)		M3 - M16
Orientamento		verticale / orizzontale
Sistema di azionamento		pneumatico
Raggio di lavoro massimo (R1)	mm	860
Raggio di lavoro minimo (R2)	mm	330
Distanza albero braccio inferiore (L1)	mm	330
Regolazione altezza (L2)	mm	368
Lunghezza testa pneumatica (L3)	mm	340
Regolazione dell'angolo		0 - 90°
Raggio di lavoro	mm	860
Velocità motore	rpm	250
Peso	kg	22

ACCESSORIO OPZIONALE

ACCESSORI OPZIONALI	
ART.	Descrizione
3082000	Banco da lavoro per bracci di maschiatura, con ruote e scanalature a T 16 mm

*I dati sopra riportati non sono impegnativi e a discrezione del costruttore possono essere modificati

OPTIdrill®

BRACCI MASCHIATORI

BRACCI MASCHIATORI ELETTRICI

New

DG

ARTIGIANO

CE

- Prestazioni stabili per una maschiatura precisa
- Possibilità di regolazione multi-angolare per adattarsi a diverse applicazioni
- Touchscreen per impostazioni rapide dei parametri **(IMG 1)**
- Il mandrino a sgancio rapido riduce i tempi durante il cambio degli utensili
- Stabilità assicurata grazie alle molle pneumatiche su entrambi i lati
- Braccio girevole con grande raggio per facilitare il posizionamento
- Funzione di rotazione della testa per la filettatura orizzontale e verticale
- Possibilità di maschiare a qualsiasi angolazione tra 0° e 90° **(IMG 2)**

DOTAZIONE DI SERIE

DG 16
- Bussole da 8 pezzi (M3 / M4 / M5-6 / M8 / M10 / M12 / M14 / M16)

DG 24
- Bussole da 9 pezzi (M5-M6 / M8 / M10 / M12 / M14 / M16 / M18 / M20 / M22-M24)

DG 36
- Bussole da 13 pezzi (M5-M6 / M8 / M10 / M12 / M14 / M16 / M18 / M20 / M22-M24 / M27 / M30 / M33 / M36)
- Vite regolazione altezza braccio

DG 16

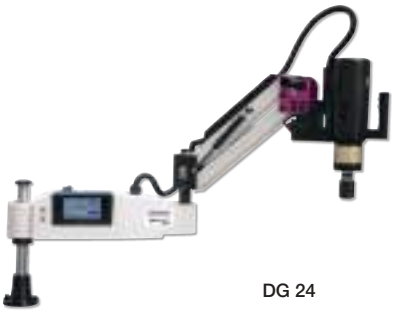

DG 24

DG 36

Modello		DG 16	DG 24	DG 36
ART. (230 V)		**3081016**	**3081024**	**3081036**
DATI TECNICI				
Potenza motore ~ 50 Hz	kW	0,6	1,2	1,2
Capacità filettatura (400 N/mm²)		M3 - M16	M5 - M24	M5 - M36
Orientamento		verticale / orizzontale	verticale / orizzontale	verticale / orizzontale
Sistema di azionamento		elettrico	elettrico	elettrico
Apertuta braccio	mm	1.045	1.180	1.180
N° giri mandrino	rpm	312	200	156
Regolazione altezza		330	370	370
Regolazione dell' angolo		0 - 90°	0 - 90°	0 - 90°
Peso	kg	32	48	50

IMG 1

IMG 2

ACCESSORI OPZIONALI

3082000

3082080

ACCESSORI OPZIONALI	
ART.	Descrizione
3082000	Banco da lavoro per bracci di maschiatura, con ruote e scanalature a T 16 mm
3082100	Vite regolazione altezza braccio 0 - 500 mm per art. 3081016
3082110	Vite regolazione altezza braccio 0 - 500 mm per art. 3081024
3082080	Supporto magnetico, capacità 1.000 kg

*I dati sopra riportati non sono impegnativi e a discrezione del costruttore possono essere modificati

ACCESSORI PER PER MACCHINE UTENSILI

MANDRINI PER MASCHIATURA CON INSERTI A CAMBIO RAPIDO

New

ART.	Descrizione
3050702	· 7 inserti CM2, M3 - M12 · Ø gambo M3 (2,5 mm), M4 (2,8 mm), M5 (3,5 mm), M6 (4,5 mm), M8 (6 mm), M10 (7 mm), M12 (9 mm) · Valigetta inclusa
3050705	· 7 inserti CM3, M3 - M12 · Ø gambo M3 (2,5 mm), M4 (2,8 mm), M5 (3,5 mm), M6 (4,5 mm), M8 (6 mm), M10 (7 mm), M12 (9 mm) · Valigetta inclusa
3050706	· 6 bussole portamaschi M8-M20 · 7 inserti CM3, M8 – M20 · Ø gambo M8 (6 mm), M10 (7 mm), M12 (9 mm), M14 (11 mm), M16 (12 mm), M18 (14 mm), M20 (16 mm) · Valigetta inclusa
3050709	· 7 inserti CM4, M3 - M12 · Ø gambo M3 (2,5 mm), M4 (2,8 mm), M5 (3,5 mm), M6 (4,5 mm), M8 (6 mm), M10 (7 mm), M12 (9 mm) · Valigetta inclusa

TUBO DEL LIQUIDO DI RAFFREDDAMENTO

New

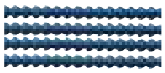

ART.	Descrizione
3356701	1/4"

KIT BASE TUBI REFRIGERANTI

New

1/4"-N.1

ART.	Composizione
3356704	· 8 tubi flessibili da 150 mm · 2 ugelli rotondi da 1/16" / 1/8" / 1/4" · 2 connettori NPT da 1/4" e 1/8" · 1 ugello piatto · 1 raccordo a Y · 2 valvole di intercettazione interne ed esterne · 2 valvole di intercettazione interne - 1/4" · 2 prolunghe NPT · 1 base magnetica · 1 nastro sigillante flessibile

1/4"-N.2

ART.	Composizione
3356705	· 6 tubi flessibili da 150 mm · 2 ugelli rotondi da 1/16" / 1/8" / 1/4" · 2 connettori NPT da 1/4" e 1/8" · 5 ugelli piatti · 4 ugelli 900 · 1 raccordo a Y · 1 valvola di intercettazione interna ed esterna · 1 valvola di intercettazione interna - 1/4" · 1 fascetta stringitubo

1/2"-N.3

ART.	Composizione
3356800	· 6 tubi flessibili da 150 mm · 2 ugelli rotondi da 1/2" / 3/8" / 1/4" · 2 connettori NPT da 1/4" e 1/2" · 1 ugello piatto · 3 ugelli rotondi da 900 mm da 1/2" / 3/8" / 1/4" · 1 raccordo a Y · 1 valvola di intercettazione interna ed esterna · 1 valvola di intercettazione interna - 1/2" · 1 fascetta stringitubo

MANDRINI

New

Per maschiatura piccolo

ART.	Descrizione
3050715	THERMDRILL B16 - M3-M12

Per maschiatura grande

ART.	Descrizione
3050716	THERMDRILL B16 - M8-M20

SET TUBI FLESSIBILI

New

per liquido di raffreddamento 1/4"

ART.		Composizione
3356700	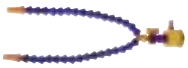	· 2 tubi · 2 ugelli · 1 valvola · 1 base magnetica
3356702	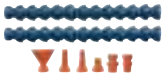	· 2 tubi · 2 raccordi NPT · 3 ugelli tondi · 1 ugello piatto
3356703	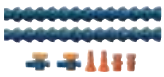	· 2 tubi · 2 raccordi NPT · 2 ugelli · 4 valvole

*I dati sopra riportati non sono impegnativi e a discrezione del costruttore possono essere modificati

ACCESSORI PER MACCHINE UTENSILI

CARRELLI UNIVERSALI PER MACCHINE UTENSILI

New

MSU

- Tre cassetti montati su cuscinetti a sfera completamente estraibili e dotati di fermo all'estremità per evitare aperture accidentali durante le manovre o il trasporto
- Design robusto con piano di lavoro in legno lamellare
- Chiusura a chiave

Modello		MSU 3	MSU 4
ART. (400 V)		**3352990**	**3352991**
DATI TECNICI			
Cassetti	n°	3	3
Cassetti altezza	mm	100 / 100 / 200	100 / 100 / 200
Portata cassetto cad.	kg	45	45
Portata totale ca.	kg	500	500
Ruote	n°	4	4
Lunghezza piano lavoro	mm	650	650
Larghezza piano lavoro	mm	640	640
Dimensioni (LxWxH)	mm	650x640x630	650x640x810
Peso	kg	47	55,5

MORSE A VITE DA MACCHINA

BME

- Design robusto con ganasce prismatiche
- Vite con filettatura trapezia rullata
- Svariate possibilità di montaggio sulla tavola del trapano grazie alla presenza di asole

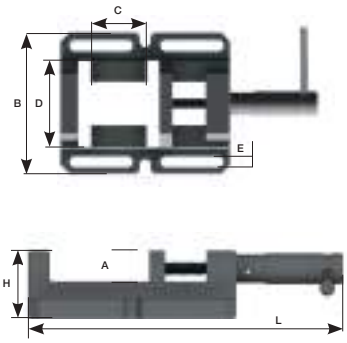

ART.	Modello	DATI TECNICI							
		A	B	C	D	E	H	L	Peso
		mm	mm	mm	mm	mm	mm	mm	kg
3052630	**BME 85**	30	132	69	85	12	58	235	2,8
3052632	**BME 100**	30	160	100	100	14	60	288	4,0
3052634	**BME 120**	30	180	120	120	14	63	327	5,0
3052636	**BME 150**	30	220	165	150	14	70	428	8,0

MORSE A VITE DA MACCHINA

BMP

- Design robusto con ganasce prismatiche
- Vite con filettatura trapezia rullata
- Svariate possibilità di montaggio sulla tavola del trapano grazie alla presenza di asole

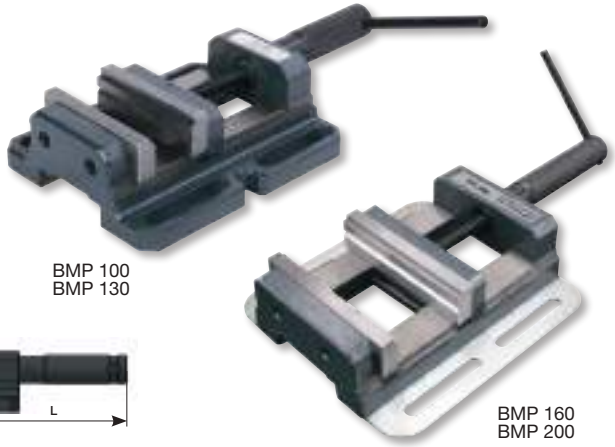

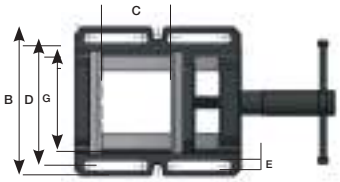

ART.	Modello	DATI TECNICI								
		A	B	C	D	E	G	H	L	Peso
		mm	mm	mm	mm	mm	mm	mm	mm	kg
3052610	**BMP 100**	30	162	100	133	13	100	64	294	5,6
3052613	**BMP 130**	35	192	120	163	13	130	69	334	7,4
3052616	**BMP 160**	40	250	145	205	13	160	77	420	13,0
3052617	**BMP 160L**	40	250	145	205	13	160	82	420	15
3052620	**BMP 200**	50	290	195	245	14,5	200	87	535	21,6
3052621	**BMP 200L**	50	320	195	245	14,5	200	92	535	23

*I dati sopra riportati non sono impegnativi e a discrezione del costruttore possono essere modificati

OPTI mill®

TRAPANI FRESATRICI

TRAPANO FRESATRICE DI PICCOLE DIMENSIONI CON AZIONAMENTO ELETTRONICO A REGOLAZIONE CONTINUA

New

MH 15V

- Rapporto di trasmissione a due velocità regolabile elettronicamente
- Attacco mandrino CM2
- La testa di foratura può essere inclinata di 45°, consentendo così operazioni di fresatura e foratura in qualsiasi posizione angolare
- Pannello di controllo di semplice utilizzo, display digitale con indicatore di velocità **(IMG 1)**
- Interruttore ON/OFF
- Pulsante arresto di emergenza
- Impianto elettrico da 24 V
- Tavola a croce massiccia con superficie lavorata di precisione e scanalature a T, regolabile tramite 3 volantini

DOTAZIONE DI SERIE
- Mandrino per trapano 1-13 mm
- Codolo conico CM2/B16
- Dado a T
- Chiave di servizio
- Asta di serraggio M10

HOBBISTA

CE

IMG 1

Eventuali accessori opzionali presenti in foto non sono compresi nella fornitura

Modello		MH 15V
ART. (230 V)		**3338110**
DATI TECNICI		
Potenza motore ~ 50 Hz	kW	0,5
Capacità max di foratura su acciaio (S235JR)	mm	Ø 13
Capacità max di foratura continua su acciaio (S235JR)	mm	Ø 11
Dimensioni max fresa a manicotto	mm	Ø 50
Dimensioni max fresa a candela	mm	Ø 13
Corsa cannotto	mm	50
Attacco mandrino	CM	2
Distanza mandrino/colonna	mm	145
Inclinazione testa		± 45°
N° giri mandrino	rpm	90 – 2.250
N° velocità		2 – n° giri regolabile elettronicamente
Dimensioni tavola a croce	mm	400x120
Distanza mandrino/tavola a croce	mm	250
Dimensioni / N° scanalature a T base / Distanza	mm	10 / 3 / 35
Corsa asse X-Y-Z	mm	240x135x150
Dimensioni (LxWxH)	mm	504x515x800
Peso	kg	58,5

DIMENSIONI

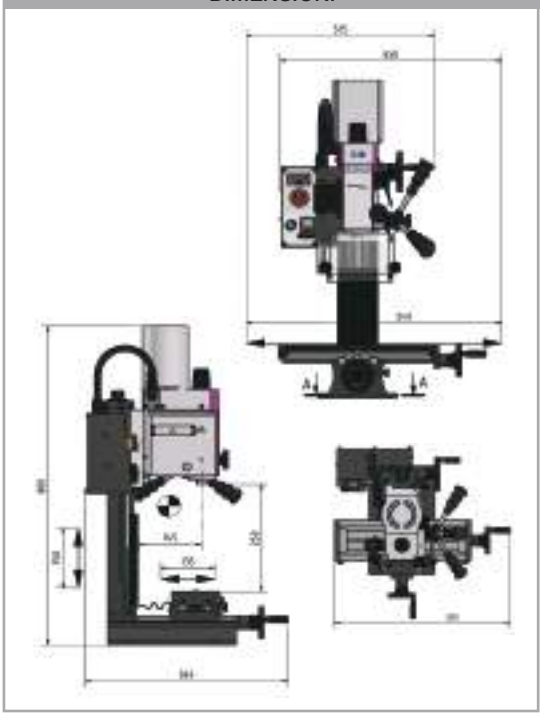

ACCESSORI OPZIONALI

ART.	Descrizione
3351980	Set pinze di serraggio, 5 pz, CM2-M10
3441109	Set pinze di serraggio ER25, 15 pz, Ø 1-16 mm
3352052	Set mandrino portapinze ER25 CM2-M10
3352053	Set mandrino portapinze ER32 CM2-M10
3352250	Set frese cilindriche a candela HSS, 12 pz
3352255	Set frese cilindriche a candela HSS, 20 pz
3050632	Mandrino autoserrante 0-13 mm B16
3352075	Valigetta staffaggio SPW8, 58 pz
3353020	Dado a T - M8-10 mm

ACCESSORI OPZIONALI

ART.	Descrizione
3351999	Impianto refrigerazione universale 230 V
3356663	Sistema di raffreddamento con base magnetica
3356660	Tubo flessibile per liquidi refrigeranti con base magnetica
3383975	Visualizzatore di quote digitale DRO 5
9000420	Montaggio visualizzatore
3383980	Nastro magnetico al metro
3353000	Basamento universale 340x420x800 mm
3352999	Vasca raccogli-trucioli 720x470x30 mm per art. 3353000
3381012	Supporto antivibrante con dispositivo di livellamento, SE1, carico max 570 kg

*I dati sopra riportati non sono impegnativi e a discrezione del costruttore possono essere modificati

OPTImill®

TRAPANI FRESATRICI

TRAPANI FRESATRICI CON AZIONAMENTO ELETTRONICO A REGOLAZIONE CONTINUA

New

ARTIGIANO

CE

BF

- Guida a coda di rondine stabile e rettificata di precisione, raschiettata con lardoni conici regolabili senza gioco
- Filtro EMC (per proteggere l'elettronica sensibile dalle interferenze, Classe B)
- Guide rettificate e raschiettate a mano (coppette dell' olio per la lubrificazione)
- Fusione robusta e massiccia
- Il rapporto trasmissione a due velocità consente un'efficace trasmissione di potenza del motore
- Potente motore a corrente continua
- Impianto elettrico di sicurezza da 24 V
- Protezione a soffietto della guida
- Marcia destra-sinistra
- Testa di foratura e fresatura inclinabile di ± 90°, per operazioni di fresatura e foratura a qualsiasi angolazione
- Schermo di protezione regolabile in altezza con microinterruttore
- I tre assi sono predisposti per il montaggio veloce dei nastri magnetici **(IMG 2)**
- Pannello di controllo di facile comando con display digitale **(IMG 1)**
- Indicatore corsa cannotto digitale, precisione display 0,01 mm commutabile mm/pollici **(IMG 3)**

DOTAZIONE DI SERIE
- Mandrino CM2, B16
- Asta di serraggio M10
- Chiavi di servizio

BF 20 Vario

BF 20 LVario

Eventuali accessori opzionali presenti in foto non sono compresi nella fornitura

IMG 1

IMG 2

IMG 3

*I dati sopra riportati non sono impegnativi e a discrezione del costruttore possono essere modificati

OPTimill®

TRAPANI FRESATRICI

Modello		BF 20 Vario	BF 20 LVario
ART. (230 V)		**3338120**	**3338122**
DATI TECNICI			
Potenza motore ~ 50 Hz	kW	0,85	0,85
Capacità max di foratura su acciaio (S235JR)	mm	Ø 16	Ø 16
Capacità max di foratura continua su acciaio (S235JR)	mm	Ø 12	Ø 12
Dimensioni max fresa a manicotto	mm	Ø 63	Ø 63
Dimensioni max fresa a candela	mm	Ø 20	Ø 20
Corsa cannotto	mm	50	50
Attacco mandrino		CM2 / M10	CM2 / M10
Distanza mandrino/colonna	mm	185	185
Inclinazione testa		± 90°	± 90°
N° giri mandrino	rpm	90 - 1.480	150 - 3.000
N° velocità		2 - n° giri regolabile elettronicamente	2 - n° giri regolabile elettronicamente
Dimensioni tavola a croce	mm	500x180	700x180
Dimensioni / N° scanalature a T base / Distanza	mm	12 / 3 /63	12 / 3 /63
Capacità carico della tavola	kg	55	55
Corsa asse X-Y-Z	mm	280x175x280	480x175x280
Dimensioni (LxWxH)	mm	745x565x935	950x565x935
Peso	kg	103	112

ACCESSORI OPZIONALI	
ART.	Descrizione
3351980	Set pinze di serraggio, 5 pz CM2-M10
3441109	Set pinze di serraggio ER25, 15 pz Ø 1-16 mm
3352052	Set mandrino portapinze ER25 CM2-M10
3352053	Set mandrino portapinze ER32 CM2-M10
3352250	Set frese cilindriche a candela HSS, 12 pz
3352255	Set frese cilindriche a candela HSS, 20 pz
3050632	Mandrino autoserrante 0-13 mm B16
3352075	Valigetta staffaggio SPW8, 58 pz
3353020	Dado a T - M8-10 mm
3351999	Impianto refrigerazione universale 230 V
3356663	Sistema di raffreddamento con base magnetica
3356660	Tubo flessibile per liquidi refrigeranti con base magnetica
3383975	Visualizzatore di quote digitale DRO 5
9000420	Montaggio visualizzatore
3383980	Nastro magnetico al metro
3353000	Basamento universale 340x420x800 mm
3352999	Vasca raccogli-trucioli 720x470x30 mm per art. 3353000
3381012	Supporto antivibrante con dispositivo di livellamento, SE1

DIMENSIONI

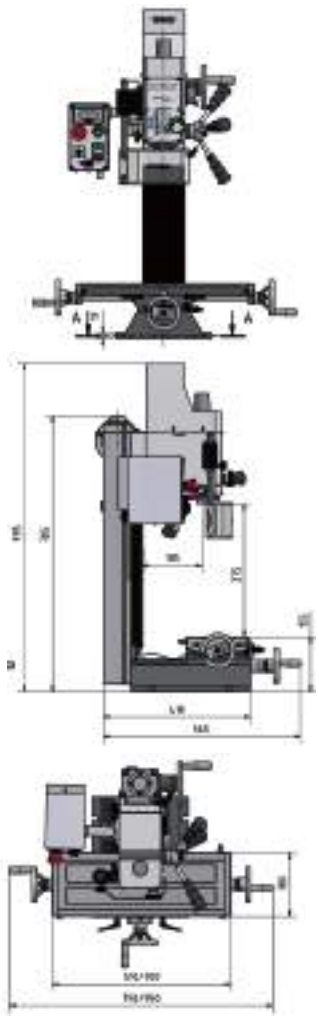

*I dati sopra riportati non sono impegnativi e a discrezione del costruttore possono essere modificati

OPTImill®

TRAPANI FRESATRICI

TRAPANI FRESATRICI CON AZIONAMENTO ELETTRONICO E DISPLAY DIGITALE

New

ARTIGIANO

CE

MH

- Azionamento diretto del mandrino per una maggiore precisione nelle lavorazioni e una riduzione delle vibrazioni e del rumore durante il funzionamento **(IMG 1)**
- Per lavorazioni di precisione
- Servomotore
- Tavola a croce massiccia e di grandi dimensioni, con superficie lavorata con precisione con cave a T e lardoni conici regolabili
- Finecorsa regolabili
- Guida a coda di rondine stabile con lardoni conici regolabili
- Marcia destra-sinistra
- Funzione maschiatura
- Luce a LED
- Avanzamento di precisione
- Pulsante arresto di emergenza
- Testa di foratura e fresatura inclinabile di ±90°
- Schermo di protezione regolabile in altezza con microinterruttore

IMG 1

MH 2DV

MH 3DV

Eventuali accessori opzionali presenti in foto non sono compresi nella fornitura

DISPLAY DIGITALE	
N°	Descrizione
1	Selezione modalità operativa maschiatura
2	Impostazione del punto zero-pezzo
3	Impostazione profondità di foratura e filettatura
4	Tasto Invio
5	Pulsante di avvio
6	Pulsante di arresto
7	Interruttore del senso di rotazione
8	Luce LED

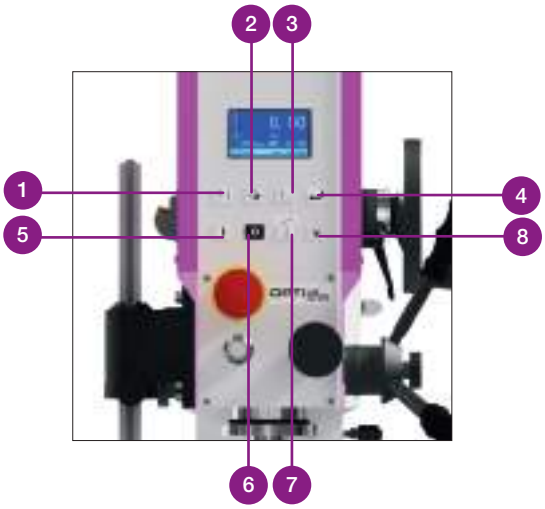

*I dati sopra riportati non sono impegnativi e a discrezione del costruttore possono essere modificati

OPTI mill®

TRAPANI FRESATRICI

Modello		MH 2DV	MH 3DV
ART. (230 V)		**3337126**	**3337130**
DATI TECNICI			
Potenza motore ~ 50 Hz	kW	1,5	2,2
Capacità max di foratura su acciaio (S235JR)	mm	Ø 16	Ø 28
Capacità max di foratura continua su acciaio (S235JR)	mm	Ø 13	Ø 25
Dimensioni max fresa a manicotto	mm	Ø 63	Ø 75
Dimensioni max fresa a candela	mm	Ø 20	Ø 30
Corsa cannotto	mm	70	100
Ø cannotto	mm	60	68
Attacco mandrino		CM2 / M10	CM3 / M12
Distanza mandrino/colonna	mm	185	185
Inclinazione testa		± 90°	± 90°
N° giri mandrino	rpm	200 – 3.000	120 – 3.000
N° velocità		2 - n° giri regolabile elettronicamente	2 - n° giri regolabile elettronicamente
Dimensioni tavola a croce	mm	700x180	750x210
Dimensioni / N° scanalature a T base / Distanza	mm	12 / 3 / 63	12 / 3 / 63
Capacità carico della tavola	kg	40	40
Corsa asse X-Y-Z	mm	480x175x280	450x200x450
Dimensioni (LxWxH)	mm	956x591x998	850x830x1.350
Peso	kg	118	270

ACCESSORI OPZIONALI

ART.	Descrizione
3353000	Basamento universale 340x420x800 mm
3352999	Vasca raccogli-trucioli 720x470x30 mm per art. 3353000
3353014	Basamento universale 650x550x750 mm
3352981	Piedini antivibranti SE 55
3351980	Set pinze di serraggio, 5 pz CM2-M10
3441109	Set pinze di serraggio ER25, 15 pz Ø 1-16 mm
3352052	Set mandrino portapinze ER25 CM2-M10
3352053	Set mandrino portapinze ER32 CM2-M10
3352250	Set frese cilindriche a candela HSS, 12 pz
3352255	Set frese cilindriche a candela HSS, 20 pz
3050632	Mandrino autoserrante 0-13 mm B16
3352075	Valigetta staffaggio SPW8, 58 pz
3353020	Dado a T - M8-10 mm
3351999	Impianto refrigerazione universale 230V
3356663	Sistema di raffreddamento con base magnetica
3356660	Tubo flessibile per liquidi refrigeranti con base magnetica
3354100	Morsa di precisione 100 mm FMS100
3354110	Morsa a vite di precisione 100 mm FMSN100
3354180	Morsa a vite VMQ 80
3354181	Morsa a vite VMQ 100
3354175	Morsa a vite a 3 assi MV3-75
3354170	Morsa a vite a 2 assi ZAS50

DIMENSIONI - **MH 2DV**

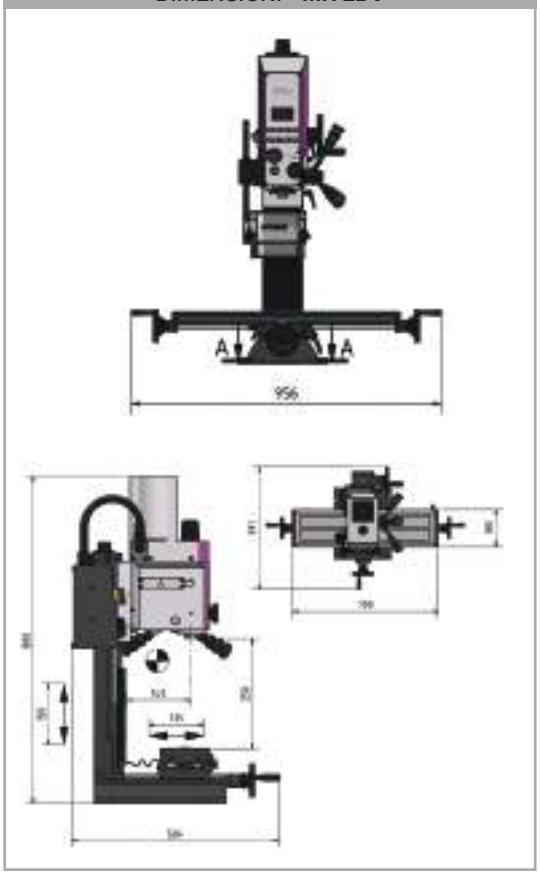

*I dati sopra riportati non sono impegnativi e a discrezione del costruttore possono essere modificati

OPTImill®

TRAPANI FRESATRICI

TRAPANI FRESATRICI CON AZIONAMENTO ELETTRONICO A REGOLAZIONE CONTINUA

MH

- Viti trapezoidali con gioco regolabile
- Guida a coda di rondine stabile e rettificata di precisione, raschiettata con lardoni conici regolabili senza gioco
- Guide rettificate e raschiettate a mano (coppette dell'olio per la lubrificazione)
- Cuscinetti a sfere obliqui montati su due file negli assi, regolabili senza gioco
- Impianto elettrico di sicurezza da 24 V
- Protezione a soffietto della guida
- Marcia destra-sinistra
- Schermo di protezione regolabile in altezza con microinterruttore
- I tre assi sono predisposti per il montaggio veloce dei nastri magnetici
- Tavola a croce massiccia con superficie lavorata di precisione e scanalature a T, regolabile tramite 3 volantini, lardoni conici regolabili
- Cuscinetti a rulli conici di elevata precisione di rotazioneconcentrica misurata ≤ 0,015 mm nella sede del mandrino portautensili
- Pannello di controllo di facile comando, display digitale per la visualizzazione digitale del numero di giri facilmente leggibile
- Indicatore di posizione digitale DRO 5 (Art. 056OP8133)
- Pulsante arresto di emergenza
- Potente motore a corrente continua controllo permanente del numero giri
- Il rapporto trasmissione a due velocità consente un'efficace trasmissione di potenza del motore
- Elettronica di controllo con comando a relé integrato
- Disposizione dei collegamenti tramite catena

DOTAZIONE DI SERIE
- Mandrino conico CM 2/B16 M10
- Asta di trazione M10
- Chiavi di servizio

Trasmissione con ingranaggi in polimero ad alta resistenza meccanica

HOBBISTA

CE

MH 20V

Eventuali accessori opzionali presenti in foto non sono compresi nella fornitura

MH 20VL

MH 20VLD
con display digitale DRO 5

*I dati sopra riportati non sono impegnativi e a discrezione del costruttore possono essere modificati

OPTI mill®

TRAPANI FRESATRICI

Modello		MH 20V	MH 20VL	MH 20VLD
ART. (230 V)		**056OP8131**	**056OP8132**	**056OP8133**
DATI TECNICI				
Potenza motore ~ 50 Hz	kW	0,75	0,75	0,75
Capacità max di foratura su acciaio (S235JR)	mm	Ø 16	Ø 16	Ø 16
Capacità max di foratura continua su acciaio (S235JR)	mm	Ø 12	Ø 12	Ø 12
Dimensioni max fresa a manicotto	mm	Ø 52	Ø 52	Ø 52
Dimensioni max fresa a candela	mm	Ø 20	Ø 20	Ø 20
Corsa cannotto	mm	50	50	50
Attacco mandrino	CM	2	2	2
Distanza mandrino/colonna	mm	170	170	170
Inclinazione testa		± 60°	± 60°	± 60°
N° giri mandrino	rpm	100 - 3.000	100 - 3.000	100 - 3.000
N° velocità		2 - n° giri regolabile elettronicamente		
Dimensioni tavola a croce	mm	510x180	700x180	700x180
Distanza mandrino/tavola a croce	mm	255	255	255
Dimensioni / N° scanalature a T base / Distanza	mm	12 / 3 / 63	12 / 3 / 63	12 / 3 / 63
Capacità carico della tavola	kg	40	50	50
Corsa asse X-Y-Z	mm	280 / 175 / 210	480 / 175 / 210	480 / 175 / 210
Dimensioni	mm	750x650x820	770x714x917	770x714x917
Peso netto	kg	94	99	99

ACCESSORI OPZIONALI	
ART.	**Descrizione**
3201010	Set di punte elicoidali, 1-13 mm, 25 pz
3201021	Set di punte elicoidali, 6-10 mm, 41 pz, progressione 0,1
3353000	Basamento universale 340x420x800 mm
3352999	Vasca raccogli-trucioli 720x470x30 mm per art. 3353000
3352981	Piedini antivibranti SE 55
3351980	Set pinze di serraggio, 5 pz CM2-M10
3441109	Set pinze di serraggio ER25, 15 pz Ø 1-16 mm
3350212	Fresa porta-inserti CM2
3352052	Set mandrino portapinze ER25 CM2-M10
3352053	Set mandrino portapinze ER32 CM2-M10
3352250	Set frese cilindriche a candela HSS, 12 pz
3352255	Set frese cilindriche a candela HSS, 20 pz
3050610	Mandrino autoserrante 1-10 mm B16
3050632	Mandrino autoserrante 0-13 mm B16
3050633	Mandrino autoserrante 0-16 mm B16
3050670	Attacco per mandrino CM2/M10/B16
3352076	Cassetta staffaggio SPW10, 58 pz
3352042	Maschiatrice con frizione di inversione M5-M12
3352102	Attacco mandrino portafrese CM2 Ø 16 mm
3352195	Prisma WP30, da 0° a 60° e da 0° a 30 °
3353022	Dado a T - M10-12 mm
3356663	Sistema di raffreddamento con base magnetica
3356660	Tubo flessibile per liquidi refrigeranti con base magnetica
3354001	Set parallele per morse 20 pz
3354100	Morsa di precisione 100 mm FMS100
3354110	Morsa a vite di precisione 100 mm FMSN100
3354180	Morsa a vite VMQ 80
3354181	Morsa a vite VMQ 100
3354175	Morsa a vite a 3 assi MV3-75
3354170	Morsa a vite a 2 assi ZAS50
3354261	Supporto pezzo campo di regolazione 40-50 mm, WPS-1
3354262	Supporto pezzo campo di regolazione 65-90 mm, WPS-2
3381012	Supporto antivibrante con dispositivo di livellamento, SE1, carico max 570 kg
3383990	Kit di montaggio
3441122	Set pinze di serraggio ER32, 18 pz Ø 3-20 mm

*I dati sopra riportati non sono impegnativi e a discrezione del costruttore possono essere modificati

TRAPANI

TRAPANO-FRESATRICE UNIVERSALE DI PRECISIONE CON CAMBIO A 12 VELOCITÀ

MB 4

ARTIGIANO

CE

- Struttura robusta e massiccia
- Alta silenziosità di funzionamento grazie agli ingranaggi di avanzamento rettificati in bagno d'olio
- Ampia gamma di velocità
- Motore elettrico a due velocità
- Marcia destra-sinistra
- Lardoni conici regolabili
- Fermo della profondità di foratura
- Pannello di controllo di facile comando
- Interruttore di emergenza
- Selettore per modo operativo/senso di rotazione
- Funzione di maschiatura
- Schermo di protezione regolabile in altezza, di ampie dimensioni con microinterruttore
- Tavola a croce massiccia con superficie lavorata di precisione, scanalature a T
- Lardoni conici regolabili
- Regolabile tramite 3 volantini
- Scala di lunghezza graduata incorporata nella tavola a croce facilmente leggibile
- Cambio velocità meccanico tramite selettori
- Avanzamento fine del cannotto mezzo volantino di facile comando
- Colonna con guide a coda di rondine raschiettate a mano
- Fermi di fine corsa meccanici e regolabili

DIMENSIONI

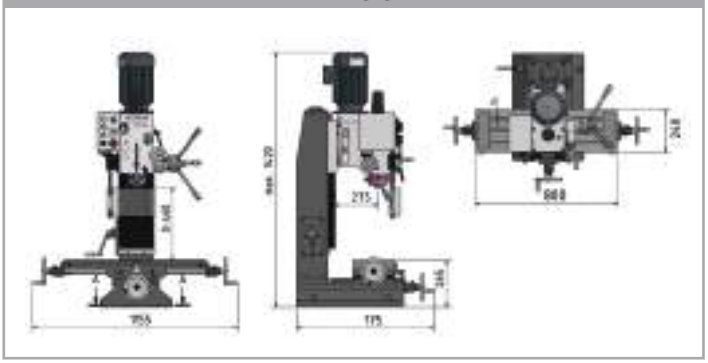

Eventuali accessori opzionali presenti in foto non sono compresi nella fornitura

Modello		MB 4
ART. (400 V)		**3338451**
DATI TECNICI		
Potenza motore ~ 50 Hz	kW	1,1 / 1,5
Capacità max di foratura su acciaio (S235JR)	mm	Ø 32
Capacità max di foratura continua su acciaio (S235JR)	mm	Ø 28
Dimensioni max fresa a manicotto	mm	63
Dimensioni max fresa a candela	mm	28
Corsa canotto	mm	120
Ø cannotto	mm	75
Attacco mandrino	CM	4
Distanza mandrino/colonna	mm	275
N° giri mandrino	rpm	95 - 3.200
N° velocità		12
Inclinazione testa		± 45°
Dimensioni tavola a croce	mm	800x240
Distanza mandrino/tavola a croce	mm	460
Dimensioni / N° scanalature a T base / Distanza	mm	14 / 3 /63
Corsa asse X-Y-Z	mm	450 - 195 - 430
Dimensioni	mm	1.155x775x1.420
Peso netto	kg	320
DOTAZIONE DI SERIE		
Adattatore	CM	4 - 3
Asta di trazione	M	16
Chiavi di servizio		•

ART.	ACCESSORI OPZIONALI
3352094	Mandrino porta pinze CM4 / M16
3352250	Set frese cilindriche a candela HSS, 12 pz
3352255	Set frese cilindriche a candela HSS, 20 pz
3350214	Fresa porta-inserti CM4
3352125	Set bareni CM4
3350304	Attacco per mandrino CM4-M16-B16
3354001	Set parallele per morse, 20 pz
3352031	Set 2 dispositivi di fissaggio, regolazione altezza 0-89 mm
3352077	Valigetta staffaggio SPW 12, 58 pz
3352021	Motorizzazione tavola universale V99S
3352035	Kit di montaggio asse X MH 35V
3351999	Impianto refrigerazione universale 230 V
3356663	Sistema di raffreddamento con base magnetica
3356660	Tubo flessibile per liquidi refrigeranti con base magnetica
3353014	Basamento universale 650x550x750 mm
3354100	Morsa di precisione 100 mm FMS 100
3354125	Morsa di precisione 125 mm FMS 125
3354120	Morsa a vite di precisione 125 mm FMSN 125
3354181	Morsa a vite VMQ 100

*I dati sopra riportati non sono impegnativi e a discrezione del costruttore possono essere modificati

OPTImill®

TRAPANI FRESATRICI

TRAPANO FRESATRICE UNIVERSALE A 2 VELOCITÀ, CAMBIO MANUALE E VISUALIZZATORE DI QUOTE DRO6

New

MB 4D

SEMIPROFESSIONISTA

CE

- Struttura robusta e massiccia
- Alta silenziosità di funzionamento grazie agli ingranaggi di avanzamento rettificati in bagno d'olio
- Ampia gamma di velocità
- Motore elettrico a due velocità
- Marcia destra-sinistra
- Lardoni conici regolabili
- Fermo della profondità di foratura
- Pannello di controllo di facile comando
- Interruttore di emergenza
- Funzione di maschiatura
- Schermo di protezione regolabile in altezza, di ampie dimensioni con microinterruttore
- Tavola a croce massiccia con superficie lavorata di precisione, scanalature a T
- Testa inclinabile di ± 45° sia a destra che a sinistra **(IMG 1)**
- Avanzamento fine del cannotto mezzo volantino di facile comando **(IMG 2)**
- Colonna con guide a coda di rondine raschiettate a mano
- Fermi di fine corsa meccanici e regolabili
- Sistema di misura magnetico DRO6 su 3 assi **(IMG 3)**

DOTAZIONE DI SERIE

- Asta di serraggio M16
- Adattatore CM4/CM3
- Attacco cono CM4/22 mm
- Chiavi di servizio

IMG 1

IMG 2

IMG 3

Eventuali accessori opzionali presenti in foto non sono compresi nella fornitura

Modello		MD 4D
ART. (400 V)		**3338448**
DATI TECNICI		
Potenza motore ~ 50 Hz	kW	1,1 / 1,5
Capacità max di foratura su acciaio (S235JR)	mm	Ø 32
Capacità max di foratura continua su acciaio (S235JR)	mm	Ø 28
Dimensioni max fresa a manicotto	mm	Ø 63
Dimensioni max fresa a candela	mm	Ø 28
Corsa cannotto	mm	120
Ø cannotto		75
Attacco mandrino	CM	4
Distanza mandrino/colonna	mm	275
Inclinazione testa		± 45°
N° giri mandrino	rpm	90 - 3.200
N° velocità		2 x 6
Dimensioni tavola a croce	mm	800x240
Distanza mandrino/tavola a croce	mm	460
Dimensioni / N° scanalature a T base / Distanza	mm	14 / 3 / 63
Capacità carico della tavola	kg	80
Corsa asse X-Y-Z	mm	450x195x430
Dimensioni (LxWxH)	mm	1.155x775x1.420
Peso	kg	320

DIMENSIONI

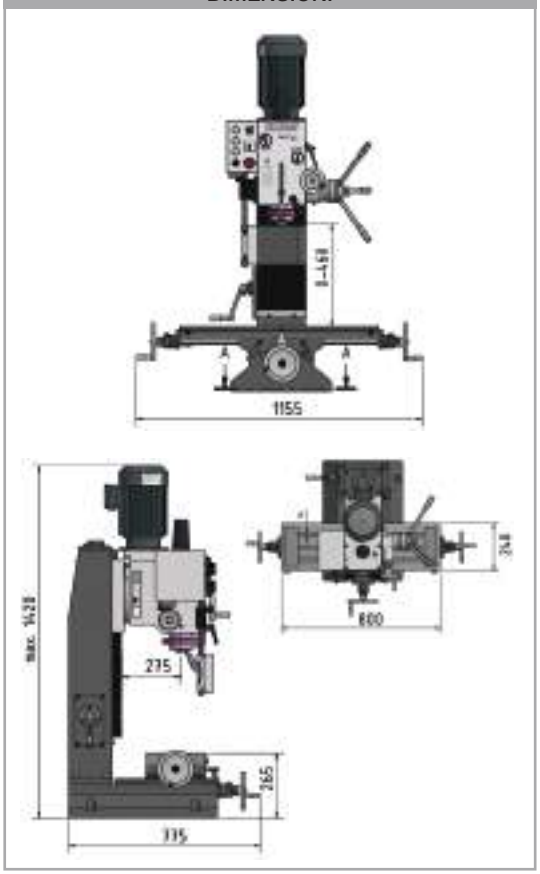

ACCESSORI OPZIONALI	
ART.	Descrizione
3353014	Basamento universale 650x550x750 mm

*I dati sopra riportati non sono impegnativi e a discrezione del costruttore possono essere modificati

OPTImill®

TRAPANI FRESATRICI

TRAPANO FRESATRICE UNIVERSALE CON CONTROLLO ELETTRONICO E DISPLAY DIGITALE

New

MB 4SV

SEMIPROFESSIONISTA

CE

- Struttura robusta e massiccia
- Marcia destra-sinistra
- Lardoni conici regolabili
- Fermo della profondità di foratura
- Pannello di controllo di facile comando con display digitale
- Interruttore di emergenza
- Funzione di maschiatura
- Schermo di protezione regolabile in altezza, di ampie dimensioni con microinterruttorea
- Tavola a croce massiccia con superficie lavorata di precisione, scanalature a T
- Regolabile tramite 3 volantini
- Testa inclinabile di ± 45°
- Avanzamento fine del cannotto mezzo volantino di facile comando
- Fermi di fine corsa meccanici e regolabili
- Quadro elettrico con trasmissione del segnale tramite cavo di rete con funzione diagnostica **(IMG 1)**

DOTAZIONE DI SERIE
- Asta di serraggio M16
- Adattatore CM4/CM3
- Attacco cono CM4/22 mm
- Chiavi di servizio

IMG 1

Eventuali accessori opzionali presenti in foto non sono compresi nella fornitura

DISPLAY DIGITALE	
N°	Descrizione
1	Pulsante di rotazione del mandrino "ON"
2	Selezione del senso di rotazione del mandrino
3	Retroilluminazione on/off
4	Pulsante di rotazione del mandrino "OFF"
5	Pulsante modo maschiatura
6	Impostazione del punto zero
7	Impostazione della profondità di maschiatura
8	Tasto Invio

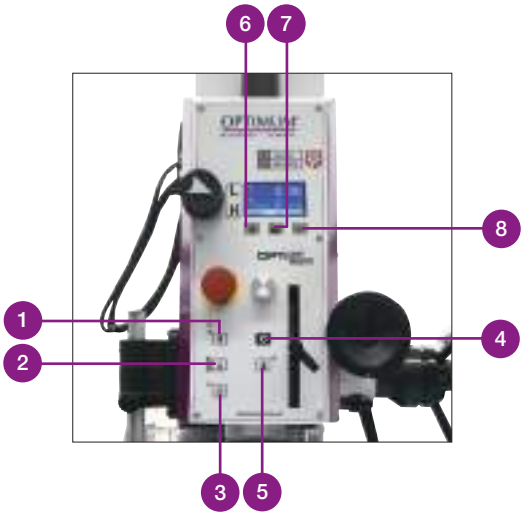

*I dati sopra riportati non sono impegnativi e a discrezione del costruttore possono essere modificati

OPTI mill®

TRAPANI FRESATRICI

Modello		MB 4SV
ART. (230 V)		**3338458**
DATI TECNICI		
Potenza motore ~ 50 Hz	kW	3
Capacità max di foratura su acciaio (S235JR)	mm	Ø 32
Capacità max di foratura continua su acciaio (S235JR)	mm	Ø 28
Dimensioni max fresa a manicotto	mm	Ø 63
Dimensioni max fresa a candela	mm	Ø 26
Corsa cannotto	mm	120
Ø cannotto	mm	75
Attacco mandrino		CM4 - M16
Distanza mandrino/colonna	mm	460
Inclinazione testa		± 45°
N° giri mandrino	rpm	60 - 3.000
N° velocità		2 - n° giri regolabile elettronicamente
Dimensioni tavola a croce	mm	800x240
Distanza mandrino/tavola a croce	mm	460
Dimensioni / N° scanalature a T base / Distanza	mm	14 / 3 / 63
Capacità carico della tavola	kg	80
Corsa asse X-Y-Z	mm	450x200x430
Dimensioni (LxWxH)	mm	1.155x980x1.360
Peso	kg	320

ACCESSORI OPZIONALI

ART.	Descrizione
3352094	Set mandrino portapinze ER32-CM4-M16
3352250	Set frese cilindriche a candela HSS, 12 pz
3352255	Set frese cilindriche a candela HSS, 20 pz
3350214	Fresa porta-inserti CM4
3352125	Set bareni CM5
3350304	Attacco per mandrino CM4-M16-B16
3354001	Set parallele per morse, 20 pz
3352031	Set 2 dispositivi di fissaggio, regolazione altezza 0-89 mm
3352077	Valigetta staffaggio SPW 12, 58 pz
3352021	Motorizzazione tavola universale V99S
3352035	Kit di montaggio asse X MH 35V
3351999	Impianto refrigerazione universale 230 V
3356663	Sistema di raffreddamento con base magnetica
3356660	Tubo flessibile per liquidi refrigeranti con base magnetica
3353014	Basamento universale 650x550x750 mm
3354100	Morsa di precisione 100 mm FMS 100
3354125	Morsa di precisione 125 mm FMS 125
3354120	Morsa a vite di precisione 125 mm FMSN 125
3354181	Morsa a vite VMQ 100

DIMENSIONI

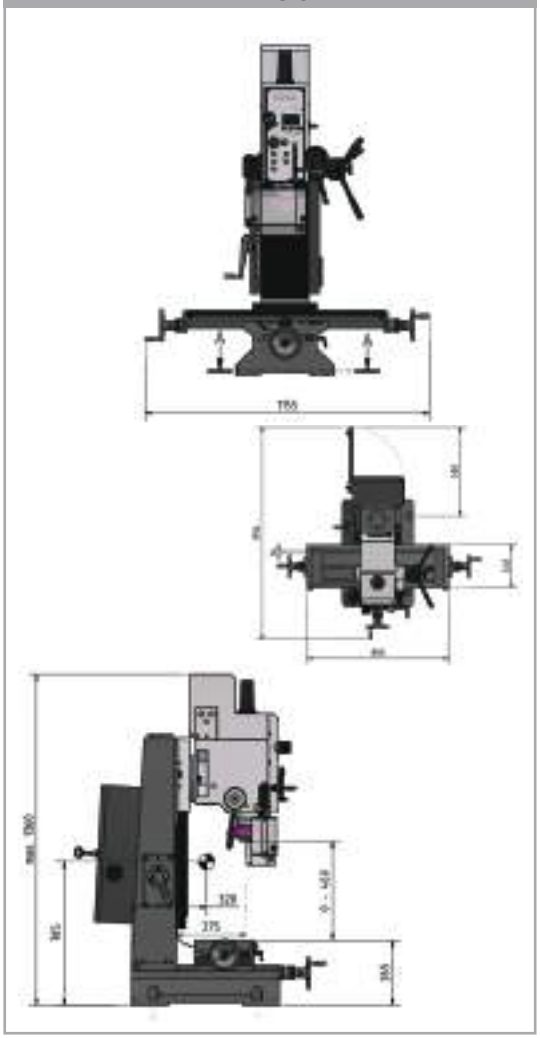

*I dati sopra riportati non sono impegnativi e a discrezione del costruttore possono essere modificati

OPTImill®

TRAPANI FRESATRICI

TRAPANO FRESATRICE UNIVERSALE CON CONTROLLO ELETTRONICO, DISPLAY DIGITALE E VISUALIZZATORE DI QUOTE DRO 6

New

MB 4SVD

SEMIPROFESSIONISTA

CE

- Struttura robusta e massiccia
- Alta silenziosità di funzionamento grazie agli ingranaggi di avanzamento rettificati in bagno d'olio
- Ampia gamma di velocità
- Motore elettrico a due velocità
- Marcia destra-sinistra
- Lardoni conici regolabili
- Pannello di controllo di facile comando
- Interruttore di emergenza
- Schermo di protezione regolabile in altezza, di ampie dimensioni con microinterruttore
- Tavola a croce massiccia con superficie lavorata di precisione, scanalature a T
- Regolabile tramite 3 volantini
- Testa inclinabile di ± 45° sia a destra che a sinistra
- Avanzamento fine del cannotto mezzo volantino di facile comando
- Colonna con guide a coda di rondine raschiettate a mano
- Fermi di fine corsa meccanici e regolabili
- Sistema di misura magnetico DRO6 su 3 assi
- Quadro elettrico con trasmissione del segnale tramite cavo di rete con funzione diagnostica **(IMG 1)**

DOTAZIONE DI SERIE
- Asta di serraggio M16
- Adattatore CM4/CM3
- Attacco cono CM4/22 mm
- Chiavi di servizio

IMG 1

Eventuali accessori opzionali presenti in foto non sono compresi nella fornitura

DISPLAY DIGITALE	
N°	Descrizione
1	Pulsante di rotazione del mandrino "ON"
2	Selezione del senso di rotazione del mandrino
3	Retroilluminazione on/off
4	Pulsante di rotazione del mandrino "OFF"
5	Pulsante modo maschiatura
6	Impostazione del punto zero
7	Impostazione della profondità di maschiatura
8	Tasto Invio

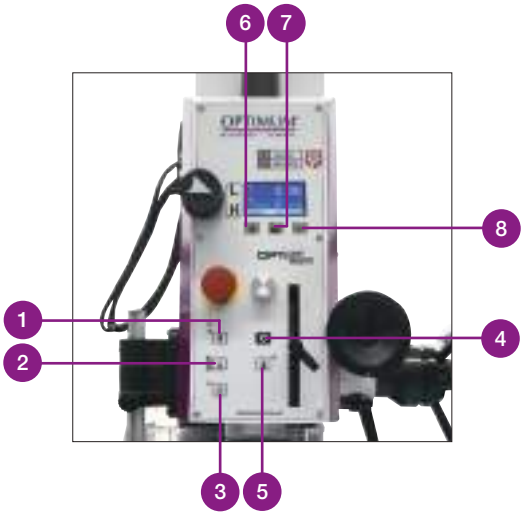

*I dati sopra riportati non sono impegnativi e a discrezione del costruttore possono essere modificati

OPTI mill®

TRAPANI FRESATRICI

Modello		MB 4SVD
ART. (230 V)		**3338459**
DATI TECNICI		
Potenza motore ~ 50 Hz	kW	3
Capacità max di foratura su acciaio (S235JR)	mm	Ø 32
Capacità max di foratura continua su acciaio (S235JR)	mm	Ø 28
Dimensioni max fresa a manicotto	mm	Ø 63
Dimensioni max fresa a candela	mm	Ø 26
Corsa cannotto	mm	120
Ø cannotto	mm	75
Attacco mandrino	CM	4 / 16
Distanza mandrino/colonna	mm	275
Inclinazione testa		± 45°
N° giri mandrino	rpm	60 - 3.000
N° velocità		2 - n° giri regolabile elettronicamente
Dimensioni tavola a croce	mm	800x240
Distanza mandrino/tavola a croce	mm	460
Dimensioni / N° scanalature a T base / Distanza	mm	14 / 3 / 63
Capacità carico della tavola	kg	80
Corsa asse X-Y-Z	mm	450x200x430
Dimensioni (LxWxH)	mm	1.155x980x1.360
Peso	kg	320

ACCESSORI OPZIONALI

ART.	Descrizione
3352094	Set mandrino portapinze ER32-CM4-M16
3352250	Set frese cilindriche a candela HSS, 12 pz
3352255	Set frese cilindriche a candela HSS, 20 pz
3350214	Fresa porta-inserti CM4
3352125	Set bareni CM5
3350304	Attacco per mandrino CM4-M16-B16
3354001	Set parallele per morse, 20 pz
3352031	Set 2 dispositivi di fissaggio, regolazione altezza 0-89 mm
3352077	Valigetta staffaggio SPW12, 58 pz
3352021	Motorizzazione tavola universale V99S
3352035	Kit di montaggio asse X MH35V
3351999	Impianto refrigerazione universale 230V
3356663	Sistema di raffreddamento con base magnetica
3356660	Tubo flessibile per liquidi refrigeranti con base magnetica
3353014	Basamento universale 650x550x750 mm
3354100	Morsa di precisione 100 mm FMS100
3354125	Morsa di precisione 125 mm FMS125
3354120	Morsa a vite di precisione 125 mm FMSN125
3354181	Morsa a vite VMQ 100

DIMENSIONI

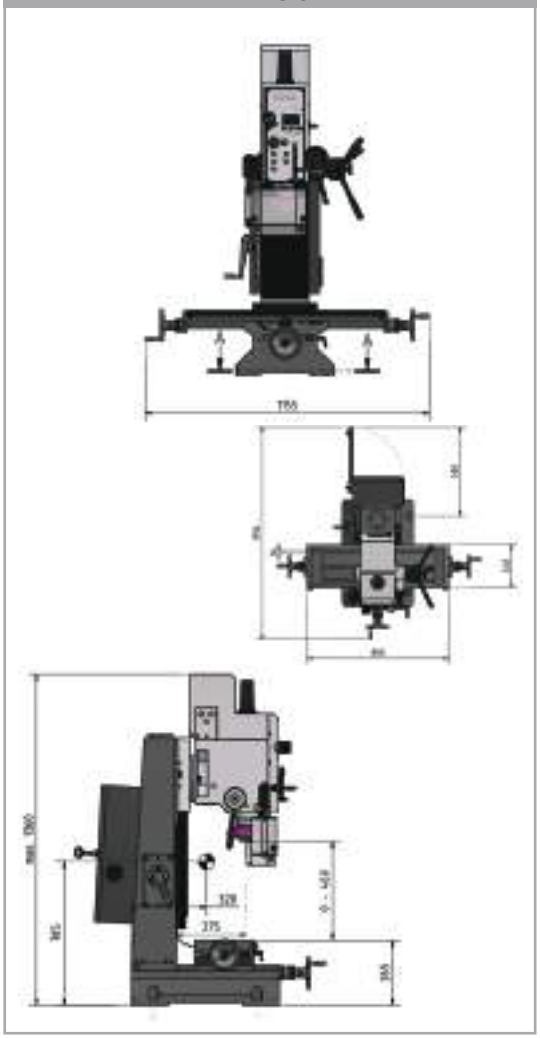

*I dati sopra riportati non sono impegnativi e a discrezione del costruttore possono essere modificati

OPTimill®

TRAPANI FRESATRICI

TRAPANO FRESATRICE UNIVERSALE CON VISUALIZZATORE DI QUOTE DRO 5

New

MB 4PV

ARTIGIANO

CE

- Struttura robusta e massiccia
- Alta silenziosità di funzionamento grazie agli ingranaggi di avanzamento rettificati in bagno d'olio
- Funzione di foratura/maschiatura
- Ampia gamma di velocità
- Marcia destra-sinistra
- Lardoni conici regolabili
- Pannello di controllo di facile comando
- Luce macchina
- Schermo di protezione regolabile in altezza, di ampie dimensioni con microinterruttore
- Tavola a croce massiccia con superficie lavorata di precisione, scanalature a T
- Sistema di raffreddamento
- Asse X di serie con avanzamento motorizzato tavola **(IMG 2**)
- Regolabile tramite 3 volantini
- Testa inclinabile di ± 45°
- Avanzamento fine del cannotto mezzo volantino di facile comando **(IMG 1)**
- Colonna con guide a coda di rondine raschiettate a mano
- Fermi di fine corsa meccanici e regolabili
- Visualizzatore di quote digitale sui 3 assi DRO5 (X-Y-Z) **(IMG 3)**
- Motore elettrico di alta qualità a una velocità
- Ampia gamma di velocità da 60 a 2.760 giri/min giri/min grazie a 2 velocità e variazione continua inverter SINAMICS V20 di Siemens **(IMG 4)**

DOTAZIONE DI SERIE

- Basamento
- Cono attacco CM3
- Adattatore CM3 - CM4
- Asta di serraggio
- Chiavi di servizio

Eventuali accessori opzionali presenti in foto non sono compresi nella fornitura

IMG 1

IMG 2

IMG 3

IMG 4

*I dati sopra riportati non sono impegnativi e a discrezione del costruttore possono essere modificati

OPTImill® TRAPANI FRESATRICI

Modello		MB 4PV
ART. (400 V)		**3338466**
DATI TECNICI		
Potenza motore ~ 50 Hz	kW	1,5
Potenza motore pompa refrigerante	W	100
Capacità max di foratura su acciaio (S235JR)	mm	Ø 24
Capacità max di foratura continua su acciaio (S235JR)	mm	Ø 20
Dimensioni max fresa a manicotto	mm	Ø 63
Dimensioni max fresa a candela	mm	Ø 26
Corsa cannotto	mm	120
Attacco mandrino		CM4 / M16
Ø cannotto		75
Distanza mandrino/colonna	mm	258
N° giri mandrino	rpm	60 - 2.760
N° velocità		2 - n° giri regolabile elettronicamente
Inclinazione testa		± 45°
Dimensioni tavola a croce	mm	800x240
Distanza mandrino/tavola a croce	mm	420
Dimensioni / N° scanalature a T base / Distanza	mm	14 / 3 / 80
Avanzamento automatico cannotto	mm/giro	0,1 / 0,18 / 0,26
Corsa manuale/automatica asse X	mm	560 / 480
Corsa manuale asse Y-Z	mm	195 / 350
Dimensioni (LxWxH)	mm	1.600x930x2.110
Peso	kg	495

ACCESSORI OPZIONALI

ART.	Descrizione
3352094	Set mandrino portapinze ER32-CM4-M16
3352250	Set frese cilindriche a candela HSS, 12 pz
3352255	Set frese cilindriche a candela HSS, 20 pz
3350304	Attacco per mandrino CM4-M16-B16
3350214	Fresa porta-inserti CM4
3352125	Set bareni CM5
3354001	Set parallele per morse, 20 pz
3356150	Tavola a dividere 150 mm orizzontale-verticale RT150
3356155	Contropunta regolabile in altezza (h punte 72-108 mm)
3356365	Tavola a dividere con autocentrante 3 griffe 165 mm
3352077	Valigetta staffaggio SPW12, 58 pz
3352981	Piedino antivibrante SE 55

DIMENSIONI

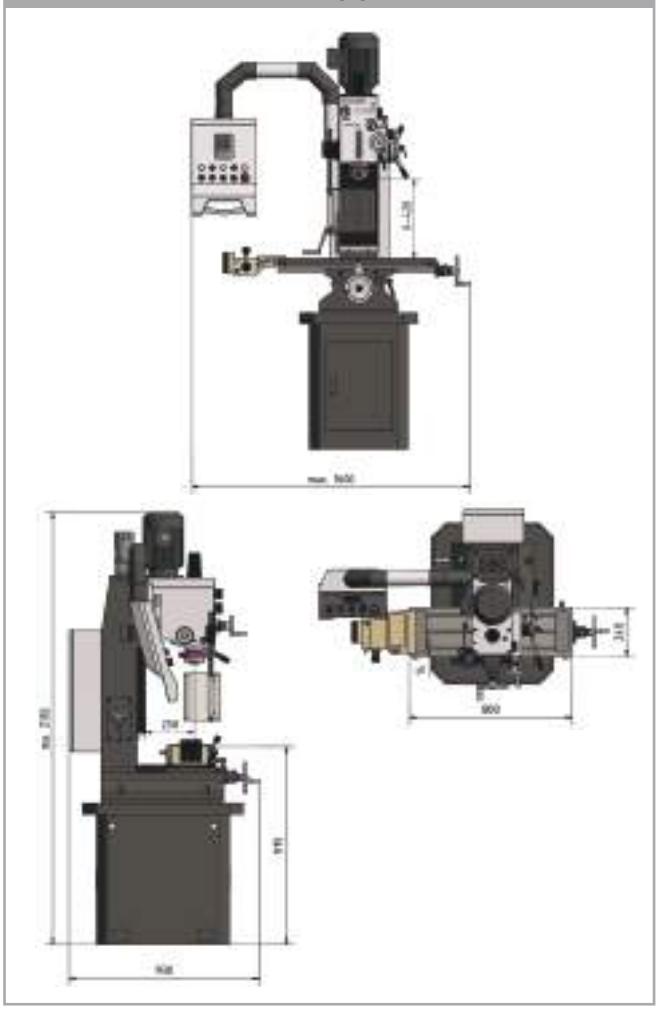

*I dati sopra riportati non sono impegnativi e a discrezione del costruttore possono essere modificati

OPTImill®

TRAPANI FRESATRICI

TRAPANO FRESATRICE UNIVERSALE CON VISUALIZZATORE DI QUOTE DIGITALE SUI 3 ASSI DPA31 PLUS

New

SEMIPROFESSIONISTA

CE

MT 60

- Modello pesante, massiccio, in ghisa di alta qualità con assorbimento delle vibrazioni
- Tavola a croce massiccia di ampie dimensioni con superficie lavorata di precisione con cave a T e lardoni conici regolabili
- Avanzamento del cannotto tramite manopola a crociera oppure con volantino per avanzamento fine
- L'asse X può essere comandato a scelta tramite volantino oppure dispositivo di avanzamento automatico
- Supporto testa mandrino muovibile in avanti e indietro **(IMG 2)**
- Marcia destra-sinistra
- Luce macchina
- Schermo di protezione regolabile in altezza con microinterruttore
- Sistema di raffreddamento
- Testa inclinabile di ± 45°
- Lavorazioni in posizione di fresatura orizzontale, con supporto albero portafrese **(IMG 1)**
- Pannello di comando orientabile sul lato sinistro e destro della macchina con tastiera a membrana antispruzzo e antiriflesso **(IMG 3)**
- Visualizzatore di quote digitale DPA 31Plus

DOTAZIONE DI SERIE

- Mandrino a cremagliera Ø 1 - 16 mm / B16
- Attacco conico ISO40 / B16
- Adattatore ISO40 / CM3
- Adattatore ISO40 / CM2
- Albero portafrese Ø 22 mm
- Albero portafrese Ø 27 mm
- Aste di serraggio M16
- Chiavi di servizio

Eventuali accessori opzionali presenti in foto non sono compresi nella fornitura

IMG 1

IMG 2

IMG 3

*I dati sopra riportati non sono impegnativi e a discrezione del costruttore possono essere modificati

OPTImill® TRAPANI FRESATRICI

Modello		MT 60
ART. (400 V)		**3336090**
DATI TECNICI		
Potenza totale ~ 50 Hz	kW	5
Potenza motore mandrino orizzontale/verticale	kW	2,2
Potenza motore pompa refrigerante	W	40
Capacità max di foratura su acciaio (S235JR)	mm	Ø 30
Capacità max di foratura continua su acciaio (S235JR)	mm	Ø 25
Dimensioni max fresa a manicotto	mm	Ø 100
Dimensioni max fresa a candela	mm	Ø 25
Mandrino verticale		
Attacco mandrino		ISO 40 DIN 2080
Corsa cannotto	mm	120
Distanza mandrino/colonna	mm	220 - 550
Avanzamento automatico cannotto	mm/giro	0,08 / 0,25 / 1
N° giri mandrino	rpm	90 - 2.000
N° velocità		8
Ø cannotto		90
Mandrino orizzontale		
Attacco mandrino		ISO 40 DIN 2080
Distanza mandrino/colonna	mm	35 - 370
N° giri mandrino	rpm	40 - 1.300
N° velocità		9
Dimensioni tavola a croce	mm	1.270x280
Carico max consentito sulla tavola a croce	kg	150
Dimensioni / N° scanalature a T base / Distanza	mm	14 / 4 / 50
Tavola a croce ruotabile		± 45°
Corsa manuale/automatica asse X	mm	750 / 680
Corsa manuale asse Y-Z	mm	230 / 360
Dimensioni (LxWxH)	mm	1.650x1.310x2.160
Peso	kg	1.300

DIMENSIONI

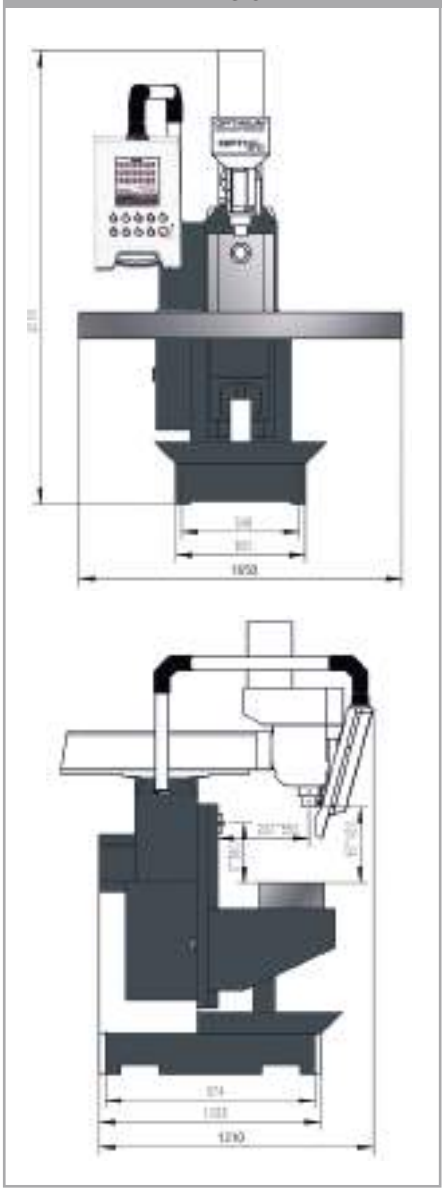

ACCESSORI OPZIONALI	
ART.	**Descrizione**
3352056	Set mandrino portapinze ISO40/ER32-M16/BT40
3352070	Attacco per mandrino ISO40-M16-B16
3352255	Set frese cilindriche a candela HSS, 20 pz
3350216	Fresa porta-inserti ISO40
3352128	Set bareni ISO 40
3356200	Tavola a dividere 200 mm orizzontale-verticale RT200
3356365	Tavola a dividere con autocentrante 3 griffe 165 mm
3354165	Tavola a dividere con autocentrante 3 griffe 165 mm
3352077	Valigetta staffaggio SPW12, 58 pz
3352985	Supporto macchina antivibrante SEU1
3354125	Morsa di precisione 125 mm FMS125
3354120	Morsa a vite di precisione 125 mm FMSN125
3354181	Morsa a vite VMQ 100, 100 mm
3354175	Morsa a vite a 3 assi MV3-75
3354178	Morsa a vite a 3 assi MV3-125
3355500	Morsa a vite a 3 assi DAS100
3354170	Morsa a vite a 2 assi ZAS50

*I dati sopra riportati non sono impegnativi e a discrezione del costruttore possono essere modificati

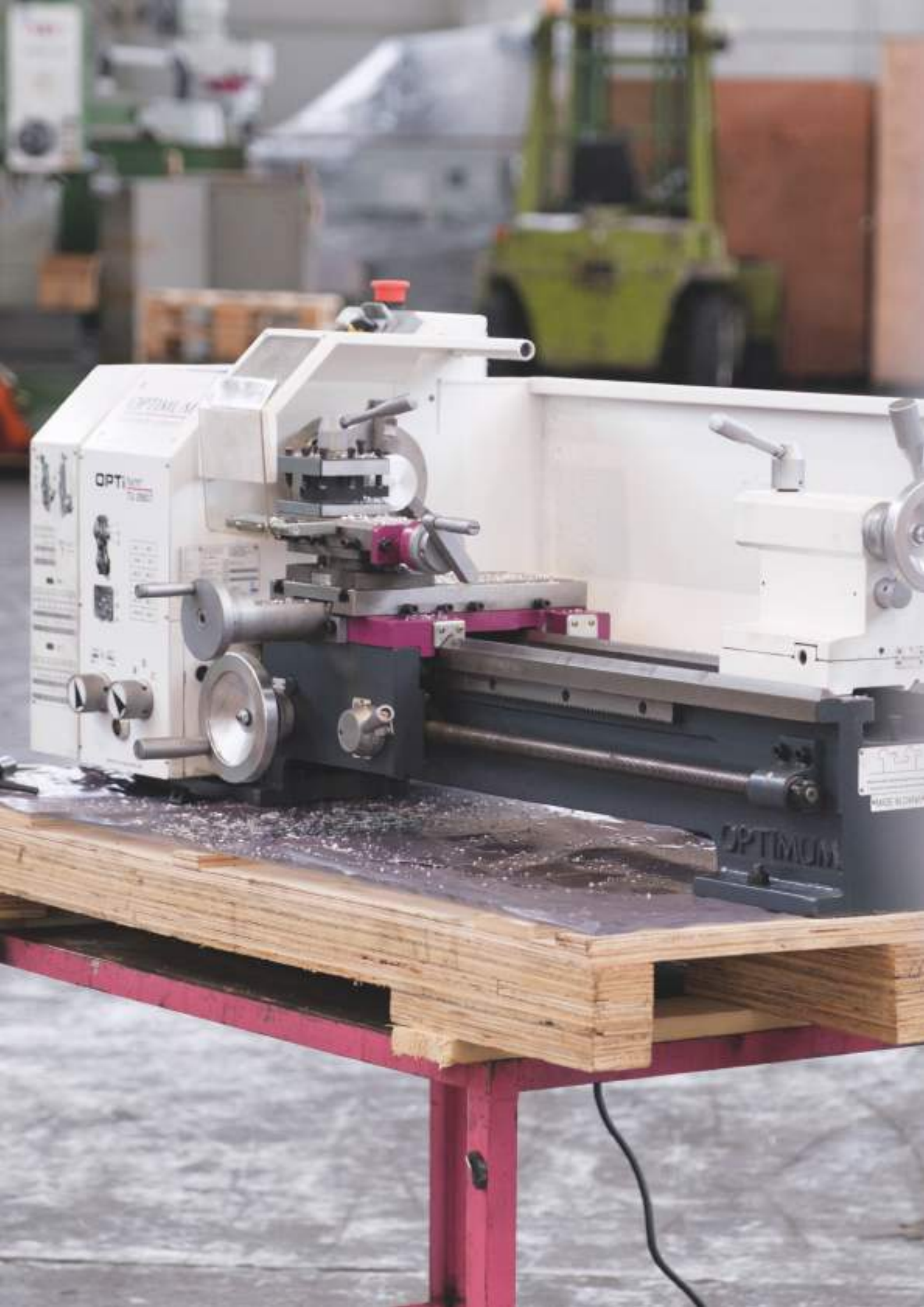
OPTIMUM

TORNIO PARALLELO CON SCATOLA A INGRANAGGI DI AVANZAMENTO. MODELLO VARIO CON REGOLAZIONE CONTINUA DEL NUMERO DI GIRI

TU 2506VB

HOBBISTA

CE

- Bancale prismatico in ghisa grigia con nervature di rinforzo, temprato per induzione e rettificato di precisione
- Guide del bancale temprate e rettificate
- Precisione di rotazione concentrica del naso mandrino ≤ 0,009 mm
- Precisione di rotazione concentrica autocentrante ≤ 0,04 mm
- Rotazione destra-sinistra innestabile sul pannello di comando
- Vite conduttrice montata su due cuscinetti
- Volantini per slitte con graduazione fine regolabile, divisione 0,04/0,01 mm
- Set ingranaggi cambio per la filettatura
- Interruttore di emergenza e relè di minima tensione
- Motore a corrente continua
- Variazione del numero di giri regolabile tramite potenziometro
- Visualizzatore digitale del numero di giri
- Portautensili a quattro scomparti
- Tutte le slitte regolabili con lardoni conici
- Protezione antitrucioli sulla slitta superiore
- La contropunta si può spostare di ± 5 mm per la tornitura conica
- Contropunta-cannotto e volantino con divisione fine regolabile 0,02 mm
- Regolazione semplice e rapida della contropunta tramite leva di bloccaggio
- Albero mandrino principale temprato e montato su cuscinetti a rulli conici di precisione
- Cono corto, naso del mandrino temprato

Eventuali accessori opzionali presenti in foto non sono compresi nella fornitura

Modello		TU 2506VB
ART. (230 V)		**3425010**
DATI TECNICI		
Potenza motore ~ 50 Hz	kW	1,1
Altezza punte	mm	125
Distanza tra le punte	mm	550
Ø tornibile su bancale	mm	246
Larghezza bancale	mm	134
N° giri mandrino	rpm	50 - 2.500 rpm
N° velocità		2 - n° giri regolabile elettronicamente
Cono mandrino	CM	4
Passaggio barra	mm	Ø 26
Corsa slitta superiore	mm	70
Corsa slitta trasversale	mm	110
Avanzamento longitudinale	mm/giro	0,07 - 0,4
Filettatura a passo metrico	mm/giro	0,2 - 4
Filettatura pollici		56 - 8 fil/1”
Altezza attacco portautensili a 4 scomparti	mm	12
Cono contropunta	CM	2
Corsa contropunta/cannotto	mm	65
Dimensioni	mm	1.250x650x420
Peso netto	kg	132
DOTAZIONE DI SERIE		
Autocentrante a tre griffe	mm	Ø 125
Contropunte fisse	CM	2 - 4
Parete paraspruzzi e vasca raccogli trucioli		•
Utensili da tornio HSS		•
Portautensili a 4 scomparti		•
Set ingranaggi cambio		•
Chiavi di servizio		•

ART.	ACCESSORI OPZIONALI
3442874	Autocentrante in ghisa 4 griffe Ø 125 mm (serraggio individuale)
3442812	Autocentrante in ghisa 4 griffe Ø 125 mm (serraggio concentrico)
3441312	Flangia per autocentrante Ø 125 mm
3384301	Set portautensili cambio rapido SWH 1-A
9000401	Montaggio torretta cambio rapido SWH
3384302	Portautensili di scorta tipo D per utensili quadrati
3384321	Portautensili di scorta tipo H per utensili tondi
050OP1108	Set utensili da tornio 10 mm, 11 pz
050OP1208	Set utensili da tornio MD 12 mm, 11 pz
050OP1212	Set utensili da tornio MD 12 mm, 5 pz
3441315	Lunetta fissa Ø max 50 mm
3441310	Lunetta mobile Ø max 34 mm
3441122	Set pinze di serraggio ER 32, 3 - 20 mm, 18 pz
3441306	Mandrino portapinze ER32
3441352	Piattaforma di serraggio a disco Ø 240 mm
3383975	Visualizzatore di quote digitale DRO 5
3383978	Nastro magnetico lunghezza 1.100 mm
9000420	Montaggio

*I dati sopra riportati non sono impegnativi e a discrezione del costruttore possono essere modificati

OPTi turn®

TORNI

TORNIO PARALLELO CON SCATOLA A INGRANAGGI DI AVANZAMENTO. MODELLO VARIO CON REGOLAZIONE CONTINUA DEL NUMERO DI GIRI

TU 2807VB

- Bancale prismatico in ghisa grigia con nervature di rinforzo, temprato per induzione e rettificato di precisione
- Guide del bancale temprate e rettificate
- Precisione di rotazione concentrica del naso mandrino ≤ 0,009 mm
- Precisione di rotazione concentrica autocentrante ≤ 0,04 mm
- Rotazione destra-sinistra innestabile sul pannello di comando
- Vite conduttrice montata su due cuscinetti
- Volantini per slitte con graduazione fine regolabile, divisione 0,04/0,01 mm
- Set ingranaggi cambio per la filettatura
- Interruttore di emergenza e relè di minima tensione
- Motore a corrente continua
- Variazione del numero di giri regolabile tramite potenziometro
- Visualizzatore digitale del numero di giri
- Portautensili a quattro scomparti
- Tutte le slitte regolabili con lardoni conici
- Protezione antitrucioli sulla slitta superiore
- La contropunta si può spostare di ± 5 mm per la tornitura conica
- Contropunta-cannotto e volantino con divisione fine regolabile 0,02 mm
- Regolazione semplice e rapida della contropunta tramite leva di bloccaggio
- Albero mandrino principale temprato e montato su cuscinetti a rulli conici di precisione
- Cono corto, naso del mandrino temprato

Eventuali accessori opzionali presenti in foto non sono compresi nella fornitura

HOBBISTA

CE

Modello		TU 2807VB
ART. (230 V)		**3427010**
DATI TECNICI		
Potenza motore ~ 50 Hz	kW	1,1
Altezza punte	mm	140
Distanza tra le punte	mm	700
Ø tornibile su bancale	mm	266
Larghezza bancale	mm	180
N° giri mandrino	rpm	150 - 2.500
N° velocità		2 - n° giri regolabile elettronicamente
Cono mandrino	CM	4
Passaggio barra	mm	Ø 26
Corsa slitta superiore	mm	60
Corsa slitta trasversale	mm	160
Avanzamento longitudinale	mm/giro	0,07 - 0,4
Filettatura a passo metrico	mm/giro	0,2-3,5
Filettatura pollici		56 - 8 fil/1”
Altezza attacco portautensili a 4 scomparti	mm	12
Cono contropunta	CM	3
Ø / corsa cannotto della contropunta	mm	Ø 30 / 85
Dimensioni	mm	1.370x660x440
Peso netto	kg	188
DOTAZIONE DI SERIE		
Autocentrante a tre griffe	mm	Ø 125
Contropunte fisse	CM	2 - 4
Parete paraspruzzi e vasca raccogli trucioli		•
Utensili da tornio HSS		•
Portautensili a 4 scomparti		•
Set ingranaggi cambio		•
Chiavi di servizio		•

ART.	ACCESSORI OPZIONALI
3442874	Autocentrante in ghisa 4 griffe Ø 125 mm (serraggio individuale)
3442812	Autocentrante in ghisa 4 griffe Ø 125 mm (serraggio concentrico)
3441312	Flangia per autocentrante Ø 125 mm
3442716	Autocentrante in ghisa 3 griffe Ø 160 mm (serraggio concentrico)
3442816	Autocentrante in ghisa 4 griffe Ø 160 mm (serraggio concentrico)
3441413	Flangia per autocentrante Ø 160 mm
3384301	Portautensili cambio rapido SWH 1-A
9000401	Montaggio torretta cambio rapido SWH
3384302	Portautensili di scorta tipo D per utensili quadrati
3384321	Portautensili di scorta tipo H per utensili tondi
050OP1208	Set utensili da tornio MD 12 mm, 11 pz
050OP1212	Set utensili da tornio MD 12 mm, 5 pz
3441415	Lunetta fissa Ø max 55 mm
3441410	Lunetta mobile Ø max 56 mm
3440409	Basamento macchina
3381012	Supporti antivibranti con dispositivo di livellamento, carico max 570 kg
3383975	Sistema di misurazione magnetico digitale DRO 5
3383978	Nastro magnetico lunghezza 1.100 mm
9000420	Montaggio

*I dati sopra riportati non sono impegnativi e a discrezione del costruttore possono essere modificati

OPTI turn®

TORNI

TORNIO PARALLELO CON SCATOLA A INGRANAGGI DI AVANZAMENTO. MODELLO VARIO CON REGOLAZIONE CONTINUA DEL NUMERO DI GIRI

TU 3008VB

- Bancale prismatico con nervature di rinforzo, in ghisa grigia, temprato per induzione e rettificato
- Guide del bancale temprate e rettificate
- Precisione di rotazione concentrica del naso mandrino ≤ 0,009 mm
- Precisione di rotazione concentrica autocentrante ≤ 0,04 mm
- Rotazione destra-sinistra innestabili sul pannello di comando
- Madrevite per filettatura
- Avanzamento automatico longitudinale autocentrante
- Set ingranaggi cambio per filettatura
- Cuscinetto reggispinta
- Cambio di velocità facilmente regolabile tramite potenziometro e indicatore digitale della velocità
- Variazione del numero di giri regolabile tramite potenziometro

HOBBISTA

CE

Eventuali accessori opzionali presenti in foto non sono compresi nella fornitura

ART.	ACCESSORI OPZIONALI
3442840	Autocentrante in ghisa Camlock 4 griffe Ø 160 mm - serraggio concentrico
3450355	Autocentrante in ghisa Camlock 4 griffe Ø 160 mm - serraggio concentrico BISON
3384301	Portautensili cambio rapido SWH 1-A
9000401	Montaggio torretta cambio rapido SWH
3384302	Portautensili di scorta tipo D per utensili quadrati
3384321	Portautensili di scorta tipo H per utensili tondi
050OP1508	Set utensili da tornio MD 16 mm, 11 pz
050OP1668	Set utensili da tornio MD 16 mm, 5 pz
050OP1610	Set utensili da tornio MD 16 mm, 5 pz
050OP1216	Set utensili da tornio MD 16 mm, 5 pz
3441460	Lunetta mobile passaggio Ø max 6 - 55 mm
3441461	Lunetta fissa passaggio Ø max 60 mm
3440409	Basamento macchina
3381012	Supporti antivibranti con dispositivo di livellamento, carico max 570 kg
3441475	Arresto di posizione con regolazione fine
3442976	Piattaforma Camlock 4 griffe Ø 300 mm - serraggio a disco
3383975	Sistema di misurazione magnetico digitale DRO 5
3383978	Nastro magnetico lunghezza 1.100 mm
9000420	Montaggio

Modello		TU 3008VB
ART. (230 V)		**3427206**
DATI TECNICI		
Potenza motore ~ 50 Hz	kW	1,1
Altezza punte	mm	158
Distanza tra le punte	mm	800
Ø tornibile su bancale	mm	310
Ø tornibile sulla slitta trasversale	mm	190
Larghezza bancale	mm	180
N° giri mandrino Vario		150 - 2.500 rpm
N° velocità Vario		2 - n° giri regolabile elettronicamente
Attacco mandrino		Camlock DIN ISO 702-2 n. 4
Cono mandrino	CM	5
Passaggio barra	mm	38
Corsa slitta superiore	mm	65
Corsa slitta trasversale	mm	150
Avanzamento longitudinale	mm/giro	0,085 - 0,832
Avanzamento trasversale	mm/giro	0,01 - 0,1
Filettatura a passo metrico	mm/giro	0,2 - 3,5
Filettatura pollici		56 - 8 fil/1”
Altezza attacco portautensili a 4 scomparti	mm	18
Cono contropunta	CM	3
Ø / corsa cannotto della contropunta	mm	30 / 85
Dimensioni (LxWxH)	mm	1.525x705x575
Peso	kg	243 kg
DOTAZIONE DI SERIE		
Autocentrante a tre griffe	mm	Ø 160
Contropunte fisse	CM	3 - 5
Parete paraspruzzi e vasca raccogli trucioli		•
Portautensili a 4 scomparti		•
Set ingranaggi cambio		•
Chiavi di servizio		•

*I dati sopra riportati non sono impegnativi e a discrezione del costruttore possono essere modificati

OPTIturn®

TORNI

TORNIO CON SCATOLA A INGRANAGGI D'AVANZAMENTO E POSSIBILITÀ DI SELEZIONARE AVANZAMENTO LONGITUDINALE E TRASVERSALE

New

ARTIGIANO

CE

TM 3110

- Guide bancale asse Z in ghisa grigia temprate e rettificate
- Concentricità del naso mandrino ≤ 0,015 mm
- Concentricità autocentrante ≤ 0,04 mm
- Vite conduttrice e barra avanzamenti montate su cuscinetti
- Slitte regolabili tramite lardoni conici
- Scatola cambio avanzamento con ingranaggi a bagno d'olio
- Avanzamento automatico movimento longitudinale e trasversale
- Albero mandrino temprato e montato su cuscinetti a rulli conici regolabili
- Volantini graduati con divisioni 0,04 / 0,01 mm
- Portautensili a 4 scomparti
- Interruttore d'emergenza
- Set ingranaggi intercambiabili incluso, per la realizzazione di filettature

DOTAZIONE DI SERIE
- Autocentrante a 3 griffe Ø 160 mm
- Contropunte fisse CM3 e CM5
- Portautensili a 4 scomparti 25 mm
- Parete paraspruzzi
- Vasca raccogli-trucioli
- Set ingranaggi
- Chiavi di servizio

Sede mandrino
Per utilizzo di mandrini Camlock DIN ISO 702-2 N. 4

Avanzamento longitudinale/ trasversale
Avanzamento automatico su entrambe gli assi
Un selettore permette di attivare l'avanzamento longitudinale o trasversale

Basamento macchina opzionale

Eventuali accessori opzionali presenti in foto non sono compresi nella fornitura

Contropunta
Traslabile ± 5 mm per tornitura conica
Volantino contropunta graduato con divisione 0,02 mm
Regolazione rapida, semplice e senza attrezzi tramite una leva di serraggio

*I dati sopra riportati non sono impegnativi e a discrezione del costruttore possono essere modificati

OPTIturn® TORNI

Modello		TM 3110
ART. (400 V)		**3403010**
DATI TECNICI		
Potenza motore ~ 50 Hz	kW	1,1
Attacco mandrino	CM	5
Sede mandrino		Camlock DIN ISO 702-2 N. 4
Passaggio barra	mm	Ø 38
Grandezza max utensile	mm	16
Altezza punte	mm	155
Distanza tra le punte	mm	1.000
Ø tornibile sul bancale	mm	323
Ø tornibile sulla slitta	mm	216
Larghezza bancale	mm	190
Velocità mandrino	rpm	65 - 2.000
N° velocità		9
Slitta superiore	mm	90
Slitta trasersale	mm	168
Slitta longitudinale (bancale)	mm	850
Avanzamento longitudinale		0,02 - 0,4 mm/giro (24)
Avanzamento trasversale		0,01 - 0,2 mm/giro (32)
Filettatura metrica		0,4 - 10 mm/giro (29)
Filettatura pollici		56 - 4 fil/1" (34)
Sede contropunta	CM	3
Ø/corsa cannotto della contropunta	mm	38 / 100
Dimensioni (LxWxH)	mm	1.749x740x566
Peso	kg	360

DIMENSIONI

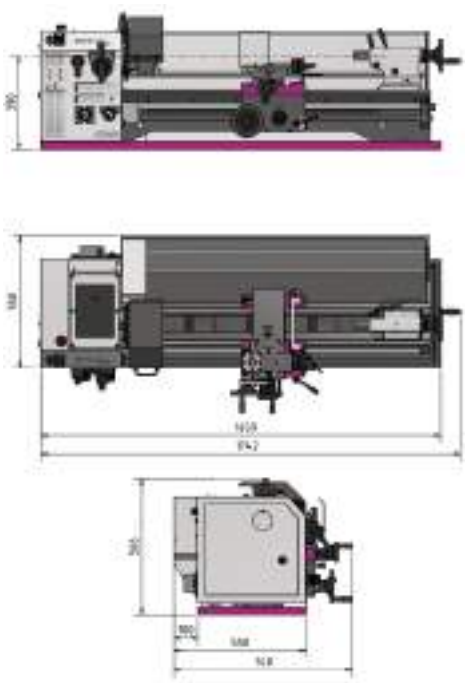

ACCESSORI OPZIONALI	
ART.	**Descrizione**
3440409	Basamento macchina MST1
3381012	Supporto antivibrante con dispositivo di livellamento, carico max 570 kg
	Mandrino Ø 160 mm Camlock DIN ISO 702-2 N. 4
3442840	OPTIMUM Mandrino a 4 griffe autocentrante, velocità max 2.150 min^{-1}
3450355	BISON Mandrino a 4 griffe autocentrante, velocità max 3.600 min^{-1}
050OP1216	Set utensili da tornio 16 mm, 5 pz, Made in Germany
050OP1508	Set utensili da tornio 16 mm, 11 pz
050OP1668	Set utensili da tornio 16 mm, 5 pz
3384303	Torretta a cambio rapido SWH 3-E
9000400	Montaggio torretta SWH 3-E
050OP1610	Set utensili da tornio 16 mm, 5 pz
3441465	Lunetta mobile Ø 10 - Ø 70 mm
3441466	Lunetta fissa Ø 10 - Ø 70 mm
3441475	Fermo di posizione con regolazione micrometrica
3442976	Piattaforma Ø 300 mm Camlock DIN ISO 702-2 N. 4

ACCESSORIO OPZIONALE

ACCESSORI OPZIONALI	
ART.	**Descrizione**
3383975	Sistema di misurazione DRO 5 + 3 sensori magnetici
3383978	Nastro magnetico 1.100 mm
9000420	Montaggio

*I dati sopra riportati non sono impegnativi e a discrezione del costruttore possono essere modificati

OPTi turn®

TORNI

TORNIO CON SCATOLA INGRANAGGI AVANZAMENTO E POSSIBILITÀ DI SELEZIONARE AVANZAMENTO LONGITUDINALE E TRASVERSALE, NUMERO DI GIRI REGOLABILE ELETTRONICAMENTE

New

TM 3110VB

ARTIGIANO

CE

- Guide bancale asse Z in ghisa grigia temprate e rettificate
- Concentricità del naso mandrino migliore di ≤ 0,015 mm
- Concentricità autocentrante migliore di ≤ 0,04 mm
- Vite conduttrice e barra avanzamenti montate su cuscinetti
- Slitte regolabili tramite lardoni conici
- Scatola cambio velocità d' avanzamento con ingranaggi a bagno d'olio
- Avanzamento automatico movimento longitudinale e trasversale
- Albero mandrino temprato e montato su cuscinetti a rulli conici regolabili
- Volantini graduati con divisioni 0,04 / 0,01 mm
- Portautensili a 4 scomparti
- Interruttore d'emergenza
- Set ingranaggi intercambiabili incluso, per la realizzazione di filettature
- Variazione velocità mandrino regolabile tramite potenziometro
- Visualizzatore digitale numero di giri mandrino

DOTAZIONE DI SERIE

- Autocentrante a 3 griffe Ø 160 mm
- Contropunte fisse CM3 e CM5
- Portautensili a 4 scomparti 25 mm
- Parete paraspruzzi
- Vasca raccogli-trucioli
- Set ingranaggi
- Chiavi di servizio

Sede mandrino
Per utilizzo di mandrini Camlock DIN ISO 702-2 N. 4

Basamento macchina opzionale

Eventuali accessori opzionali presenti in foto non sono compresi nella fornitura

Avanzamento longitudinale/ trasversale
Avanzamento automatico su entrambe gli assi
Un selettore permette di attivare l'avanzamento longitudinale o trasversale

Contropunta
Traslabile ± 5 mm per tornitura conica
Volantino contropunta graduato con divisione 0,02 mm
Regolazione rapida, semplice e senza attrezzi tramite una leva di serraggio

*I dati sopra riportati non sono impegnativi e a discrezione del costruttore possono essere modificati

OPTIturn®

TORNI

Modello		TM 3110 VB 1)
ART. (230 V)		**3403016**
DATI TECNICI		
Potenza motore ~ 50 Hz	kW	1,5
Attacco mandrino	CM	5
Sede mandrino		Camlock DIN ISO 702-2 N. 4
Passaggio barra	mm	Ø 38
Grandezza max utensile	mm	16
Altezza punte	mm	155
Distanza tra le punte	mm	1.000
Ø tornibile sul bancale	mm	310
Ø tornibile sulla slitta	mm	216
Larghezza bancale	mm	190
Velocità mandrino	rpm	50 - 2.500
N° velocità		3
Slitta superiore	mm	90
Slitta trasersale	mm	168
Slitta longitudinale (bancale)	mm	850
Avanzamento longitudinale		0,02 - 0,4 mm/giro (24)
Avanzamento trasversale		0,01 - 0,2 mm/giro (32)
Filettatura metrica		0,4 - 10 mm/giro (29)
Filettatura pollici		56 - 4 fil/1" (34)
Sede contropunta	CM	3
Ø / corsa cannotto della contropunta	mm	38 / 100
Dimensioni (LxWxH)	mm	1.632x770x540
Peso	kg	360

1) Nota: la macchina è conforme alla norma DIN EN 55011:Classe C2

DIMENSIONI

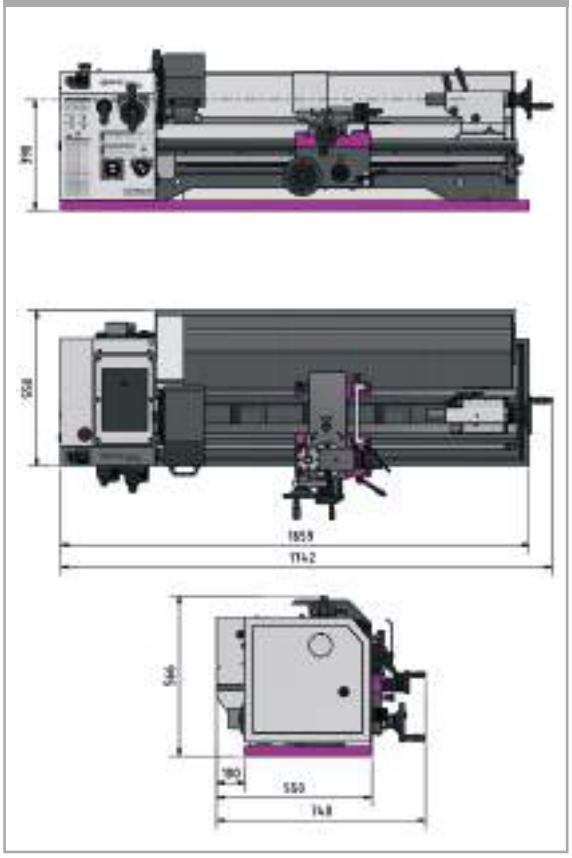

ACCESSORI OPZIONALI	
ART.	**Descrizione**
3440409	Basamento macchina MST1
3381012	Supporto antivibrante SE 1 (6 pz richiesti)
Mandrino Ø 160 mm Camlock DIN ISO 702-2 N. 4	
3442840	OPTIMUM Mandrino a 4 griffe autocentrante, velocità max 2.150 min^{-1}
3450355	BISON Mandrino a 4 griffe autocentrante, velocità max 3.600 min^{-1}
3384303	Torretta a cambio rapido SWH 3-E
9000400	Montaggio torretta SWH 3-E
050OP1508	Set utensili da tornio 16 mm, 11 pz
050OP1668	Set utensili da tornio 16 mm, 5 pz
050OP1216	Set utensili da tornio 16 mm, 5 pz, Made in Germany
050OP1610	Set utensili da tornio 16 mm, 5 pz
3441465	Lunetta mobile Ø 10 - Ø 70 mm
3441466	Lunetta fissa Ø 10 - Ø 70 mm
3441475	Fermo di posizione con regolazione micrometrica
3442976	Piattaforma Ø 300 mm Camlock DIN ISO 702-2 N. 4

ACCESSORIO OPZIONALE

ACCESSORI OPZIONALI	
ART.	**Descrizione**
3383975	Sistema di misurazione DRO 5 + 3 sensori magnetici
3383978	Nastro magnetico 1.100 mm
9000420	Montaggio

*I dati sopra riportati non sono impegnativi e a discrezione del costruttore possono essere modificati

OPTIturn®

TORNI

TORNI CON VITE CONDUTTRICE E BARRA DI AVANZAMENTO, ROBUSTI, PRECISI E FACILI NELL'UTILIZZO

New

ARTIGIANO

CE

TM

- Guide bancale asse Z in ghisa grigia temprate e rettificate
- Tensione di comando 24 V CC
- Interruttore di sicurezza motore
- Motore con freno elettrico
- Concentricità del naso mandrino migliore di ≤ 0,015 mm
- Scatola cambio velocità e d'avanzamento con ingranaggi a bagno d'olio
- Albero mandrino temprato e montato su cuscinetti a rulli conici regolabili
- Rotazione oraria e antioraria selezionabile con la leva sul carro
- Elettronica di sicurezza con doppio canale
- Volantini graduati con divisioni 0,04 / 0,02 mm
- Volantino con funzione di sgancio come richiesto dalla norma EN23125 asse X e Z
- Avanzamneto automatico movimento longitudinale e trasversale
- Pulsanti ed interruttori con ciclo vita testato secondo EN ISO 13849
- Basamento macchina stabile in acciaio
- Portautensili a 4 scomparti
- Due pulsanti di emergenza posti sul lato destro e sinistro dell'area di lavoro

TM 3310V
- Inverter con filtro EMV integrato
- Funzionamento silenzioso del motore
- Limitazione dell'assorbimento di corrente (FCL) in caso d'improvvisi picchi di carico

DOTAZIONE DI SERIE
- Autocentrante a 3 griffe Ø 160 mm Camlock Nr. 4
- Lampada a LED
- Adattatore CM5 - CM3
- Contropunte fisse CM3
- Portautensili a 4 scomparti 16 mm
- Set ingranaggi
- Basamento macchina
- Prima fornitura d'olio
- Chiavi di servizio

VISUALIZZATORE DI QUOTE

TM 3310D: DPA 31 PLUS

TM 3310V: DPA 32
con funzione VTC (velocità taglio costante)

TM 3310V

Eventuali accessori opzionali presenti in foto non sono compresi nella fornitura

Lampada a LED
Integrata nel protezione trucioli

Pulsanti a membrana
Interruttore principale lucchettabile
Pulsante di avvio
Selezione del senso di rotazione
Due pulsanti di emergenza

Sede mandrino
Per l'utilizzo di mandrini Camlock DIN ISO 702-2 N. 4

Vasca raccolta trucioli
Estraibile montata su guide

*I dati sopra riportati non sono impegnativi e a discrezione del costruttore possono essere modificati

OPTIturn® TORNI

Modello		TM 3310	TM 3310D	TM 3310V
ART. (400 V)		**3403020**	**3403025**	**3403027**
DATI TECNICI				
Potenza motore ~ 50 Hz	kW	1,5	1,5	1,5
Attacco mandrino	CM	5	5	5
Sede mandrino		Camlock DIN ISO 702-2 N. 4	Camlock DIN ISO 702-2 N. 4	Camlock DIN ISO 702-2 N. 4
Passaggio barra	mm	Ø 38	Ø 38	Ø 38
Grandezza max utensile	mm	16	16	16
Altezza punte	mm	165	165	165
Distanza tra le punte	mm	1.000	1.000	1.000
Ø tornibile sul bancale	mm	330	330	330
Ø tornibile sulla slitta	mm	216	216	216
Velocità mandrino	rpm	65 - 2.000	65 - 2.000	14- 2.800
N° velocità		9	9	6
Slitta superiore	mm	90	90	90
Slitta trasersale	mm	168	168	168
Slitta longitudinale (bancale)	mm	850	850	850
Avanzamento longitudinale		0,02 - 0,4 mm/giro (24)	0,02 - 0,4 mm/giro (24)	0,02 - 0,4 mm/giro (24)
Avanzamento trasversale		0,01 - 0,2 mm/giro (32)	0,01 - 0,2 mm/giro (32)	0,01 - 0,2 mm/giro (32)
Filettatura metrica		0,4 - 10 mm/giro (29)	0,4 - 10 mm/giro (29)	0,4 - 10 mm/giro (29)
Filettatura pollici		56 - 4 fil/1" (34)	56 - 4 fil/1" (34)	56 - 4 fil/1" (34)
Sede contropunta	CM	3	3	3
Ø/corsa cannotto della contropunta	mm	38 / 100	38 / 100	38 / 100
Dimensioni (LxWxH)	mm	1.760x745x1.320 (DPA 1.590)	1.760x745x1.320 (DPA 1.590)	1.760x745x1.320 (DPA 1.590)
Peso	kg	469	471	470

ACCESSORI OPZIONALI	
ART.	**Descrizione**
	Mandrino Ø 200 mm Camlock DIN ISO 702-2 N. 4
3442762	OPTIMUM Mandrino a 3 griffe autocentrante
3442879	OPTIMUM Mandrino a 4 griffe autocentrante
3450310	BISON mandrino a 3 griffe autocentrante
3450360	BISON Mandrino a 4 griffe autocentrante
3384303	Torretta a cambio rapido SWH 3-E
9000400	Montaggio torretta SWH 3-E
050OP1508	Set utensili da tornio 16 mm, 11 pz
050OP1668	Set utensili da tornio 16 mm, 5 pz
050OP1216	Set utensili da tornio 16 mm, 5 pz, Made in Germany
050OP1610	Set utensili da tornio 16 mm, 5 pz
3441469	Lunetta mobile Ø 10 - Ø 70 mm
3441470	Lunetta fissa Ø 10 - Ø 70 mm
3441475	Fermo di posizione con regolazione micrometrica
3352985	Supporto livellante di precisione SEU1 (6 pz richiesti)
3381016	Supporto antivibrante SE2 (6 pz richiesti), carico max 1.460 kg
3442976	Piattaforma Ø 300 mm Camlock DIN ISO 702-2 N. 4

DIMENSIONI

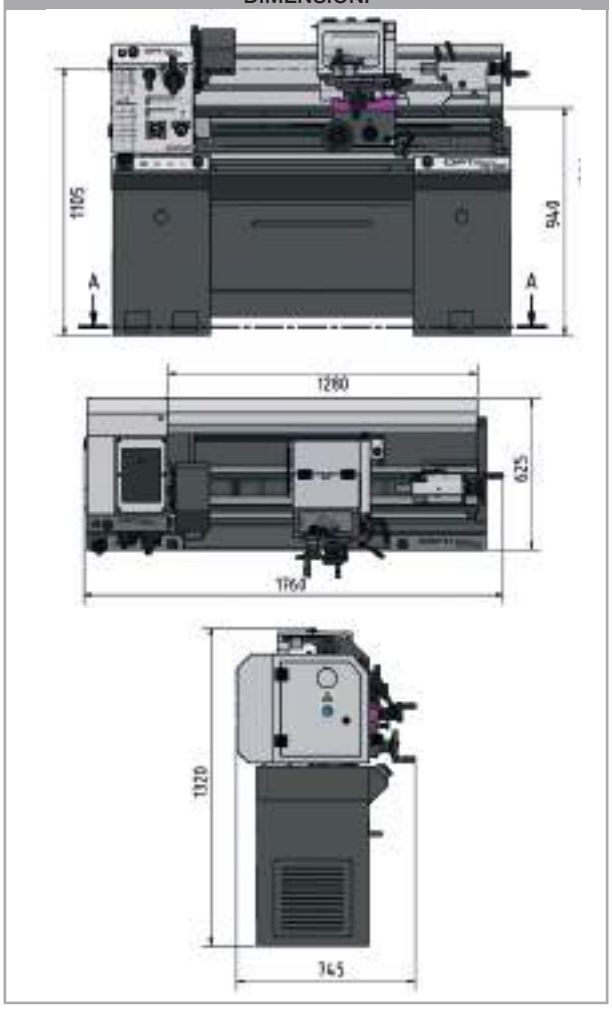

*I dati sopra riportati non sono impegnativi e a discrezione del costruttore possono essere modificati

OPTIturn®

TORNI

TORNI CON VITE CONDUTTRICE E BARRA DI AVANZAMENTO, ROBUSTI, PRECISI E FACILI NELL'UTILIZZO

New

TM

- Guide bancale asse Z in ghisa grigia temprate e rettificate
- Concentricità del naso mandrino ≤ 0,015 mm
- Interruttore di sicurezza motore
- Motore con freno elettrico
- Rotazione oraria e antioraria selezionabile con la leva sul carro
- Elettronica di sicurezza con doppio canale
- Protezione vite conduttrice e barra avanzamenti in acciaio inox
- Pulsanti ed interruttori con ciclo vita testato secondo EN ISO 13849
- Albero mandrino temprato e montato su cuscinetti a rulli conici regolabili
- Cambio esterno avanzamento, rapido
- Dispositivo di sicurezza per evitare l'inserimento simultaneo degli avanzamenti e filettatura
- Volantino con funzione di sgancio come richiesto dalla norma EN23125 asse X e Z
- Scatola cambio velocità e d'avanzamento con ingranaggi a bagno d'olio
- Quadro elettrico con componentistica Optimum
- Impianto refrigerante con indicatore di livello, rimovibile per una pulizia comoda
- Lampada a LED integrata
- Basamento macchina stabile in acciaio
- Due pulsanti di emergenza posti sul lato destro e sinistro dell'area di lavoro
- Autocentrante a 3 griffe in dotazione
- Torretta SWH-3 in dotazione

ARTIGIANO

CE

DOTAZIONE DI SERIE

- Mandrino a 3 griffe Ø 200 mm Camlock N. 5
- Lunetta fissa Ø 7 - Ø 102 mm
- Lunetta mobile Ø 10 - Ø 60 mm
- Lampada a LED
- Adattatore CM6 - CM4
- Contropunta fissa MK4
- Torretta a cambio rapido SWH 3-E
- Porta utensile 20x100 Tipo D utensili quadri
- Prima fornitura d'olio
- Chiavi di servizio

VISUALIZZATORE DI QUOTE

TM 3610D: DPA 31 PLUS

TM 3610V: DPA 32
con funzione VTC (velocità taglio costante)

TM 3610D

Eventuali accessori opzionali presenti in foto non sono compresi nella fornitura

TM 3610V Siemens Inverter SINAMICS G120D
Sicurezza integrata
Frenata controllata, basso feedback in rete
Risparmio energetico fino a 20%
Senza resistenze di frenatura

Quadro elettrico
Sviluppato internamente da Optimum
Trasmissione dei segnali tramite cavo di rete per funzione
Sicurezza a doppio canale

Tastiera a membrana
Tastiera a membrana comoda e intuitiva

Ingranaggi intercambiabili
Non il classico cambio ingranaggi esterno delle filettature ma semplicemente una coppia d'ingranaggi 35 e 70 denti intercambiabili

*I dati sopra riportati non sono impegnativi e a discrezione del costruttore possono essere modificati

OPTIturn®

TORNI

Modello		TM 3610	TM 3610D	TM 3610V
ART. (400 V)		**3403030**	**3403035**	**3403038**
DATI TECNICI				
Potenza motore ~ 50 Hz	kW	2,2	2,2	3
Attacco mandrino	CM	6	6	6
Sede mandrino		Camlock DIN ISO 702-2 N. 5	Camlock DIN ISO 702-2 N. 5	Camlock DIN ISO 702-2 N. 5
Passaggio barra	mm	Ø 52	Ø 52	Ø 52
Grandezza max utensile	mm	16	16	16
Altezza punte	mm	180	180	180
Distanza tra le punte	mm	1.000	1.000	1.000
Ø tornibile sul bancale	mm	360	360	360
Ø tornibile sulla slitta	mm	225	225	225
Velocità mandrino	rpm	70 - 2.400	70 - 2.400	40 - 3.000
N° velocità		8	8	4
Slitta superiore	mm	100	100	100
Slitta trasersale	mm	170	170	170
Avanzamento longitudinale		0,03 - 2 mm/giro (28)	0,03 - 2 mm/giro (28)	0,03 - 2 mm/giro (28)
Avanzamento trasversale		0,008 - 0,541 mm/giro (28)	0,008 - 0,541 mm/giro (28)	0,008 - 0,541 mm/giro (28)
Filettatura metrica		0,2 - 14,0 mm/giro (45)	0,2 - 14,0 mm/giro (45)	0,2 - 14,0 mm/giro (45)
Filettatura pollici		56 - 2 fil/1" (40)	56 - 2 fil/1" (31)	56 - 2 fil/1" (40)
Sede contropunta	CM	3	3	3
Ø/corsa pinola contropunta	mm	42 / 120	42 / 120	42 / 120
Dimensioni (LxWxH)	mm	1.964x869x1.475	1.964x869x1.475	1.964x869x1.475
Peso	kg	608	608	608

DIMENSIONI

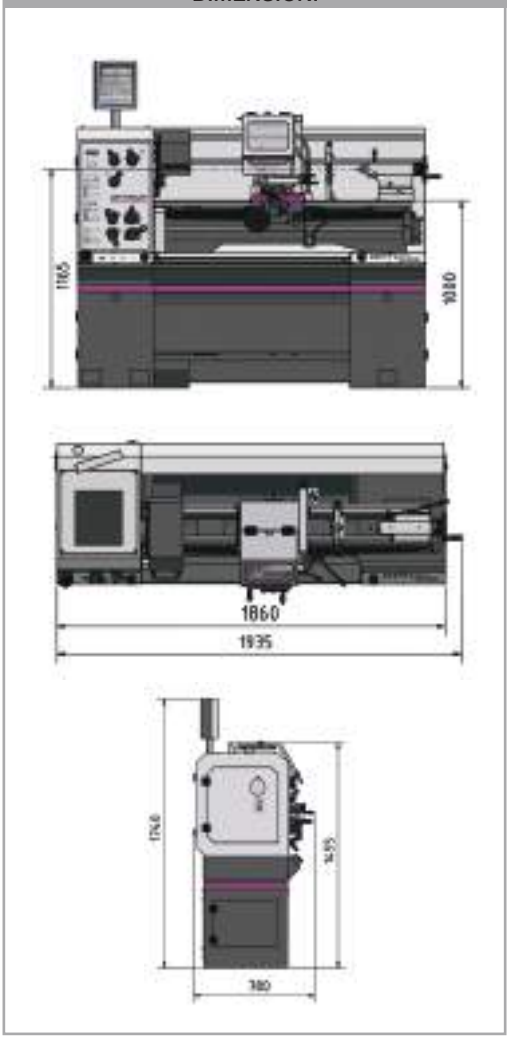

ACCESSORI OPZIONALI	
ART.	Descrizione
	Mandrino Ø 200 mm Camlock DIN ISO 702-2 N. 5
3442845	OPTIMUM Mandrino a 4 griffe autocentrante 3.000 min^{-1}
3442880	OPTIMUM Mandrino a 4 griffe indipendenti 2.100 min^{-1}
3450315	BISON Mandrino a 3 griffe autocentrante 3.000 min^{-1}
3450365	BISON Mandrino a 4 griffe autocentrante 3.000 min^{-1}
3384304	Porta utensile 20x100 Tipo D utensili quadri
3384322	Porta utensile 30x100 Tipo H utensili tondi
050OP1508	Set utensili da tornio 16 mm, 11 pz
050OP1668	Set utensili da tornio 16 mm, 5 pz
050OP1216	Set utensili da tornio 16 mm, 5 pz, Made in Germany
050OP1610	Set utensili da tornio 16 mm, 5 pz
3441475	Fermo di posizione con regolazione micrometrica
3352985	Supporto livellante di precisione SEU1 (6 pz richiesti)
3381016	Supporto antivibrante SE2 (6 pz richiesti) carico max 1.460 kg
3442978	Piattaforma Ø 330 mm Camlock DIN ISO 702-2 N. 5

*I dati sopra riportati non sono impegnativi e a discrezione del costruttore possono essere modificati

OPTIturn®

TORNI

TORNI CON VITE CONDUTTRICE E BARRA DI AVANZAMENTO, ROBUSTI, PRECISI E FACILI NELL'UTILIZZO

New

TM

- Guide bancale asse Z in ghisa grigia temprate e rettificate
- Concentricità del naso mandrino ≤ 0,015 mm
- Interruttore di sicurezza motore
- Motore con freno elettrico
- Rotazione oraria e antioraria selezionabile con la leva sul carro
- Elettronica di sicurezza con doppio canale
- Pulsanti ed interruttori con ciclo vita testato secondo EN ISO 13849
- Albero mandrino temprato e montato su cuscinetti a rulli conici regolabili
- Dispositivo di sicurezza per evitare l'inserimento simultaneo degli avanzamenti e filettatura
- Volantino con funzione di sgancio come richiesto dalla norma EN23125 asse X e Z
- Scatola cambio velocità e d'avanzamento con ingranaggi a bagno d'olio
- Cambio esterno avanzamento, rapido
- Quadro elettrico con componentistica Optimum
- Impianto refrigerante con indicatore di livello, rimovibile per una pulizia comoda
- Lampada a LED integrata
- Basamento macchina stabile in acciaio
- Due pulsanti di emergenza posti sul lato destro e sinistro dell'area di lavoro
- Autocentrante a 3 griffe in dotazione
- Torretta SWH-3 in dotazione

ARTIGIANO

CE

DOTAZIONE DI SERIE

- Autocentrante a 3 griffe Ø 200 mm Camlock N. 5
- Lunetta fissa Ø 7 - Ø 102 mm
- Lunetta mobile Ø 10 - Ø 60 mm
- Lampada a LED
- Adattatore CM6 - CM4
- Contropunta fissa CM4
- Torretta a cambio rapido SWH 3-E
- Porta utensile 20x100 Tipo D utensili quadri
- Prima fornitura d'olio
- Chiavi di servizio

Info & Video

VISUALIZZATORE DI QUOTE

TM 4010D: DPA 31 PLUS

TM 4010V: DPA 32

con funzione VTC (velocità taglio costante)

TM 4010D

Eventuali accessori opzionali presenti in foto non sono compresi nella fornitura

TM 3610V Siemens Inverter Sinamics G120D

Sicurezza integrata
Frenata controllata, basso feedback in rete
Risparmio energetico fino a 20%
Senza resistenze di frenatura

Quadro elettrico

Sviluppato internamente da Optimum
Trasmissione dei segnali tramite cavo di rete per funzione diagnostica
Sicurezza a doppio canale

Tastiera a membrana

Tastiera a membrana comoda e intuitiva

Ingranaggi intercambiabili

Non il classico cambio ingranaggi esterno delle filettature ma semplicemente una coppia d'ingranaggi 35 e 70 denti intercambiabili

*I dati sopra riportati non sono impegnativi e a discrezione del costruttore possono essere modificati

OPTIturn® TORNI

Modello		TM 4010	TM 4010D	TM 4010V
ART. (400 V)		**3403041**	**3403046**	**3403050**
DATI TECNICI				
Potenza motore ~ 50 Hz	kW	2,2	2,2	4
Potenza totale	kW	3	3	4,5
Potenza motore refrigerante	W	100	100	100
Attacco mandrino	CM	6	6	6
Sede mandrino		Camlock DIN ISO 702-2 N. 5	Camlock DIN ISO 702-2 N. 5	Camlock DIN ISO 702-2 N. 5
Passaggio barra	mm	Ø 52	Ø 52	Ø 52
Grandezza max utensile	mm	18	18	18
Altezza punte	mm	200	200	200
Distanza tra le punte	mm	1.000	1.000	1.000
Ø tornibile sul bancale	mm	400	400	400
Ø tornibile sulla slitta	mm	250	250	250
Larghezza bancale	mm	203	203	203
Velocità mandrino	rpm	70 - 2.000	70 - 2.000	40 - 3.000
N° velocità		8	8	4
Slitta superiore	mm	98	98	98
Slitta trasversale	mm	185	185	185
Slitta longitudinale (bancale)	mm	850	850	850
Avanzamento longitudinale		0,03 - 2 mm/giro (28)	0,03 - 2 mm/giro (28)	0,03 - 2 mm/giro (28)
Avanzamento trasversale		0,008 - 0,541 mm/giro (28)	0,008 - 0,541 mm/giro (28)	0,008 - 0,541 mm/giro (28)
Filettatura metrica		0,2 - 14,0 mm/giro (45)	0,2 - 14,0 mm/giro (45)	0,2 - 14,0 mm/giro
Filettatura pollici		56 - 2 fil/1" (40)	56 - 2 fil/1" (40)	56 - 2 fil/1" (40)
Sede contropunta	CM	4	4	4
Ø/corsa pinola contropunta	mm	50 / 100	50 / 100	50 / 100
Dimensioni (LxWxH)	mm	1.935x780x1.740	1.935x780x1.740	1.935x780x1.740
Peso	kg	755	767	756

ACCESSORI OPZIONALI	
ART.	Descrizione
	Mandrino Ø 200 mm Camlock DIN ISO 702-2 N. 5
3442845	OPTIMUM Mandrino a 4 griffe autocentrante 3.000 min^{-1}
3442880	OPTIMUM Mandrino a 4 griffe indipendenti 2.100 min^{-1}
3450315	BISON Mandrino a 3 griffe autocentrante 3.000 min^{-1}
3450365	BISON Mandrino a 4 griffe autocentrante 3.000 min^{-1}
3384304	Porta utensile 20x100 Tipo D utensili quadri
3384322	Porta utensile 30x100 Tipo H utensili tondi
050OP1508	Set utensili da tornio 16 mm, 11 pz
050OP1668	Set utensili da tornio 16 mm, 5 pz
050OP1216	Set utensili da tornio 16 mm, 5 pz, Made in Germany
050OP1610	Set utensili da tornio 16 mm, 5 pz
3441475	Fermo di posizione con regolazione micrometrica
3352985	Supporto livellante di precisione SEU1 (6 pz richiesti)
3381016	Supporto antivibrante SE2 (6 pz richiesti), carico max 1.460 kg
3442978	Piattaforma Ø 330 mm Camlock DIN ISO 702-2 N. 5

DIMENSIONI

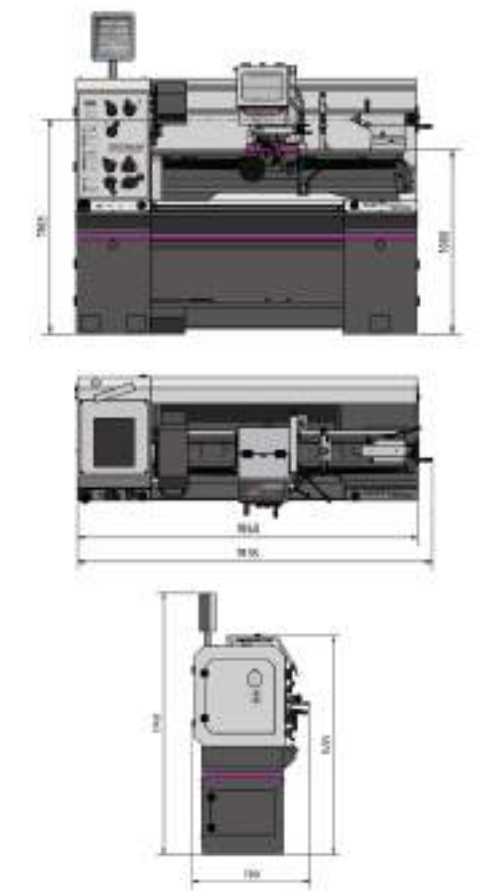

*I dati sopra riportati non sono impegnativi e a discrezione del costruttore possono essere modificati

OPTi turn®

TORNI

TORNIO CON VITE CONDUTTRICE E BARRA DI AVANZAMENTO, ROBUSTO, PRECISO E FACILE NELL'UTILIZZO, CON VISUALIZZATORE DPA32 E TORRETTA A CAMBIO RAPIDO

New

PROFESSIONISTA

CE

TZ 4

- Guide bancale asse Z in ghisa grigia temprate e rettificate
- Tensione di comando 24 V CC
- Ampia copertura della parete para spruzzi
- Interruttore di sicurezza motore
- Protezione truciolo mobile con integrato visualizzatore, tubo refrigerante e pannello di controllo aggiuntivo
- Protezione vite conduttrice e barra avanzamenti
- Elettronica di sicurezza con doppio canale
- Pulsanti ed interruttori con ciclo vita testato secondo EN ISO 13849
- Ingranaggi in dotazione montati in macchina, per la realizzazione di filettature metriche e modulari. Ingranaggi intercambiabile per realizzare filettature in pollici fornibili come accessorio
- Volantino con funzione di sgancio come richiesto dalla norma EN23125 asse X e Z
- Quadro elettrico con componentistica Optimum
- Impianto refrigerante
- Lampada a LED integrata
- Torretta SWH-5 in dotazione

DOTAZIONE DI SERIE

- Lunetta fissa Ø 10 - Ø 130 mm
- Lunetta mobile Ø 10 - Ø 100 mm
- Adattatore CM6 - CM3
- Contropunta fissa CM3
- Contropunta fissa con puntale per alte temperature CM3
- Torretta a cambio rapido SWH 5-B
- Portautensili 25x120 Tipo D per utensili quadri
- Prima fornitura d'olio
- Chiavi di servizio

Info & Video

Eventuali accessori opzionali presenti in foto non sono compresi nella fornitura

Quadro elettrico
Tensione di comando 24 V CC
Componentistica elettrica Siemens o Schneider

Visualizzatore di quote DPA 32
Display LED
Tastiera a membrana
Resistente agli spruzzi e anti riflesso

Pannello a membrana integrato per il massimo controllo
Comando per luce e impianto refrigerante
Selezione rapida delle due velocità motore

Geometria slitta longitudinale
Ottimizzata per il massimo assorbimento delle forze

*I dati sopra riportati non sono impegnativi e a discrezione del costruttore possono essere modificati

OPTIturn® TORNI

Modello		TZ 4
ART. (400 V)		**3432242**
DATI TECNICI		
Potenza motore ~ 50 Hz	kW	3 - 4,5
Potenza totale	kW	6
Potenza motore refrigerante	W	125
Cono mandrino	CM	6
Sede mandrino		DIN ISO 702-1 N. 5 Forma A2
Passaggio barra	mm	Ø 52
Grandezza max utensile	mm	20
Altezza punte	mm	200
Distanza tra le punte	mm	800
Ø tornibile sul bancale	mm	400
Ø tornibile sulla slitta	mm	245
Larghezza bancale	mm	260
Velocità mandrino	rpm	45 - 1.800
N° velocità		16
Slitta superiore	mm	112
Slitta trasversale	mm	212
Slitta longitudinale (bancale)	mm	800
Avanzamento longitudinale		0,026 - 1,84 mm/giro (48)
Avanzamento trasversale		0,013 - 0,93 mm/giro (48)
Filettatura metrica		0,2 - 14 mm/giro (26)
Filettatura pollici (Set ingranaggi intercambiabili 3444160)		80 - 1 Fil/1"(42)
Filettatura modulare		0,1 - 7 mm x π (44)
Filettatura trapezoidale (Set ingranaggi intercambiabili 3444160)		200 - 3 Fil/π (33)
Sede contropunta	CM	3
Ø/corsa cannotto della contropunta	mm	50 / 110
Dimensioni (LxWxH)	mm	1.960x1.060x1.690
Peso	kg	1.250

DIMENSIONI

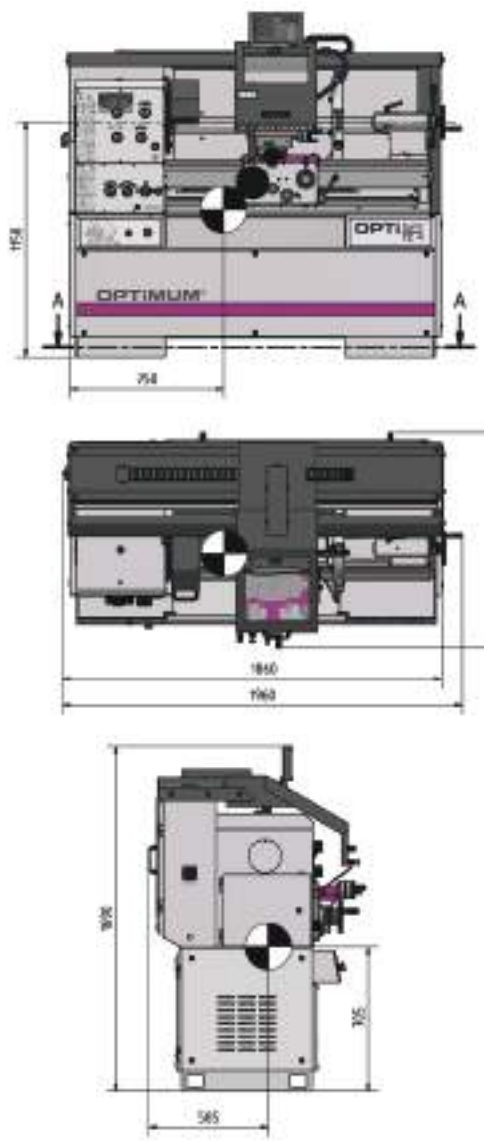

ACCESSORI OPZIONALI	
ART.	Descrizione
	Mandrino N. 5 Forma A2
3450216	BISON Mandrino a 4 griffe autocentrante Ø 250 mm in ghisa (Flangia di adattamento 3450218 richiesta) DIN 6350
3450218	Flangia di adattamento Ø 250 mm
3450210	BISON Mandrino a 3 griffe autocentrante Ø 200 mm in ghisa (Flangia di adattamento 3450212 richiesta) DIN 6350
3450212	Flangia di adattamento Ø 200 mm
050OP1617	Set utensili da tornio HM 20 mm, 5 pz
3444160	Set ingranaggi intercambiabili filettature in pollici
3352985	Supporto livellante di precisione SEU1 (8 pz richiesti)
3450246	BISON Flangia di adattamento Ø 160 mm (Richiesta per mandrino portapinze 3450245)
3450245	BISON Mandrino portapinzer 16C - Ø 160 mm (Richiesta flangia di adattamento 3450246)
3442979	Piattaforma Ø 320 mm N. 5 Forma A2

*I dati sopra riportati non sono impegnativi e a discrezione del costruttore possono essere modificati

OPTIturn®

TORNI

TORNIO CON VITE CONDUTTRICE E BARRA DI AVANZAMENTO, ROBUSTO, PRECISO E FACILE NELL'UTILIZZO, CON VISUALIZZATORE DPA32

New

PROFESSIONISTA

CE

TX 4414

- Guide bancale asse Z in ghisa grigia temprate e rettificate
- Controlli elettronici totalmente accessibili dalla postazione operatore
- Volantino con funzione di sgancio come richiesto dalla norma EN23125 asse X e Z
- Elettronica di sicurezza con doppio canale
- Pulsanti ed interruttori con ciclo vita testato secondo EN ISO 13849
- Impianto refrigerante posto in una tanica esterna facile da pulire
- Protezione vite conduttrice e barra avanzamenti
- Area di lavoro completamente illuminata grazie alla luce led integrata
- Le elevate prestazioni di potenza e rigidità consentono elevate asportazioni di materiale nel processo di sgrossatura senza problemi
- Protezione trucioli vincolabile al movimento del carro con comandi e visualizzatore integrati
- Tutti gli avanzamenti e i passi di filettatura realizzabili senza il cambio d'ingranaggi esterni
- Sistema di sicurezza contro l'inserimento contemporaneo degli avanzamenti e filettature
- Motore con freno elettrico
- Arresto elettronico della posizione in Z selezionabile in 4 posizioni
- Mandrino autocentrante a 3 griffe incluso
- Torretta a cambio rapido SWH 5-B inclusa

DOTAZIONE DI SERIE

- Autocentrante a 3 griffe Ø 200 mm Camlock N. 6
- 2 contropunte fisse CM3 e CM5
- Adatattore CM6 - CM5
- Torretta a cambio rapido SWH 5-B
- Prima fornitura d'olio
- Chiavi di servizio

Eventuali accessori opzionali presenti in foto non sono compresi nella fornitura

Quadro elettrico
Tensione di comando 24 V CC
Componentistica elettrica Siemens o Schneider

Visualizzatore di quote DPA 32
Display LED
Tastiera a membrana
Resistente agli spruzzi e anti riflesso

Pannello a membrana integrato per il massimo controllo
Comando per luce, impianto refrigerante, inserimento avanzamenti

Pannello posteriore
Rende la pulizia della macchina comoda e pratica

*I dati sopra riportati non sono impegnativi e a discrezione del costruttore possono essere modificati

OPTIturn® TORNI

Modello		TX 4414
ART. (400 V)		**3432422**
DATI TECNICI		
Potenza motore ~ 50 Hz	kW	5,5
Potenza totale	kW	6,1
Potenza motore refrigerante	W	100
Cono mandrino	CM	6
Sede mandrino		Camlock DIN ISO 702-2 N.6
Passaggio barra	mm	Ø 52
Grandezza max utensile	mm	20
Altezza punte	mm	220
Distanza tra le punte	mm	1.280
Ø tornibile sul bancale	mm	440
Ø tornibile sulla slitta	mm	250
Larghezza bancale	mm	300
Velocità mandrino	rpm	40 - 2.200
N° velocità		12
Slitta superiore	mm	153
Slitta trasversale	mm	290
Slitta longitudinale (bancale)	mm	950
Avanzamento longitudinale		0,05 - 0,752 mm/giro (44)
Avanzamento trasversale		0,025 - 0,376 mm/giro (44)
Filettatura metrica		0,5 - 7,5 mm/giro (44)
Filettatura pollici		60 - 4 fil/1" (44)
Filettatura modulare		0,25 - 3,75 mm x π (44)
Filettatura trapezoidale		120 - 8 Fil/π (44)
Sede contropunta	CM	4
Ø/corsa cannotto della contropunta	mm	58 / 180
Dimensioni (LxWxH)	mm	2.410x1.085x1.825
Peso	kg	2.030

DIMENSIONI

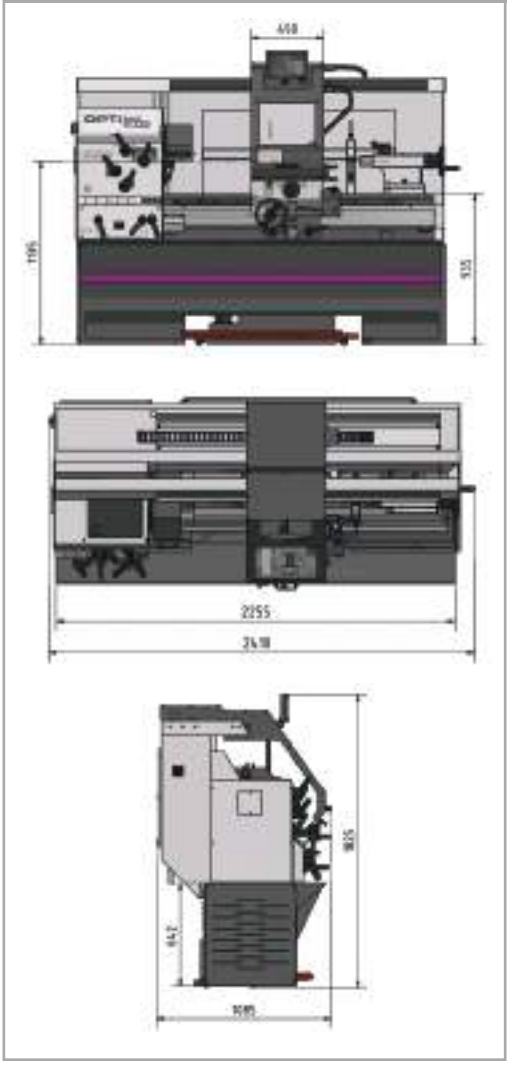

ACCESSORI OPZIONALI	
ART.	**Descrizione**
	Mandrini Ø 200 mm Camlock DIN ISO 702-2 N. 6
3442846	OPTIMUM autocentrante a 4 griffe
3450370	BISON Autocentrante a 4 griffe
3438015	Lunetta mobile Ø 10 - Ø 170 mm
3438017	Lunetta fissa Ø 15 - Ø 165 mm
3440704	Contropunta rotante CM4
3451004	BISON Contropunta rotante CM4
3352985	Supporto livellante di precisione SEU1 (6 pz richiesti)
3442980	Piattaforma Ø 350 mm Camlock DIN ISO 702-2 N. 6

Lunetta fissa

Lunetta mobile

*I dati sopra riportati non sono impegnativi e a discrezione del costruttore possono essere modificati

OPTIturn®

TORNI

TORNIO CON VITE CONDUTTRICE E BARRA DI AVANZAMENTO, ROBUSTO, PRECISO E FACILE NELL'UTILIZZO, CON VISUALIZZATORE DPA32

New

PROFESSIONISTA

CE

TX 4814V

- Guide bancale asse Z in ghisa grigia temprate e rettificate
- Controlli elettronici totalmente accessibili dalla postazione operatore
- Monitoraggio della velocità come richiesto dalla direttiva macchine
- Volantino con funzione di sgancio come richiesto dalla norma EN23125 asse X e Z
- Elettronica di sicurezza con doppio canale
- Pulsanti ed interruttori con ciclo vita testato secondo EN ISO 13849
- Impianto refrigerante posto in una tanica esterna facile da pulire
- Protezione vite conduttrice e barra avanzamenti
- Area di lavoro completamente illuminata grazie alla luce LED integrata
- Le elevate prestazioni di potenza e rigidità consentono elevate asportazioni di materiale nel processo di sgrossatura senza problemi
- Protezione trucioli vincolabile al movimento del carro con comandi e visualizzatore integrati
- Tutti gli avanzamenti e i passi di filettatura realizzabili senza il cambio d'ingranaggi esterni
- Sistema di sicurezza contro l'inserimento contemporaneo degli avanzamenti e filettature
- Motore con freno elettrico
- Arresto elettronico della posizione in Z selezionabile in 4 posizioni
- Mandrino autocentrante a 3 griffe incluso
- Torretta a cambio rapido SWH 5-B inclusa
- Visualizzatore di quote DPA32 con funzione VTC (Velocità di taglio costante)

DOTAZIONE DI SERIE

- Autocentrante a 3 griffe Ø 200 mm Camlock N. 8
- 2 contropunte fisse CM3 e CM5
- Adatattore CM6 - CM5
- Torretta a cambio rapido SWH 5-B
- Prima fornitura d'olio
- Chiavi di servizio

Info & Video

VISUALIZZATORE DI QUOTE

TX 4814V: DPA 32
con funzione VTC (velocità taglio costante)

Eventuali accessori opzionali presenti in foto non sono compresi nella fornitura

Quadro elettrico
Tensione di comando 24 V CC
Componentistica elettrica Siemens o Schneider

made in EU

SIEMENS Inverter Sinamics G120D

Pannello a membrana integrato per il massimo controllo
Comando per luce, impianto refrigerante, inserimento avanzamenti

Pannello posteriore
Rende la pulizia della macchina comoda e pratica

*I dati sopra riportati non sono impegnativi e a discrezione del costruttore possono essere modificati

OPTIturn® TORNI

Modello		TX 4814V 1)
ART. (400 V)		**3432425**
DATI TECNICI		
Potenza motore ~ 50 Hz	kW	5,5
Potenza totale	kW	6,1
Potenza motore refrigerante	W	100
Cono mandrino	CM	7
Sede mandrino		Camlock DIN ISO 702- 2 N.8
Passaggio barra	mm	Ø 80
Grandezza max utensile	mm	20
Altezza punte	mm	240
Distanza tra le punte	mm	1.380
Ø tornibile sul bancale	mm	480
Ø tornibile sulla slitta	mm	280
Larghezza bancale	mm	300
Velocità mandrino	rpm	20 - 2.500
N° velocità		6
Slitta superiore	mm	153
Slitta trasversale	mm	290
Slitta longitudinale (bancale)	mm	950
Avanzamento longitudinale		0,05 - 0,752 mm/giro (44)
Avanzamento trasversale		0,025 - 0,376 mm/giro (44)
Filettatura metrica		0,5 - 7,5 mm/giro (44)
Filettatura pollici		60 - 4 fil/1" (44)
Filettatura modulare		0,25 - 3,75 mm x π (44)
Filettatura trapezoidale		120 - 8 Fil/π (44)
Sede contropunta	CM	5
Ø/corsa cannotto della contropunta	mm	60 / 130
Dimensioni (LxWxH)	mm	2.288x1.050x1.740
Peso	kg	1.700

1) Nota: la macchina è conforme alla norma DIN EN 55011: Classe C3

DIMENSIONI

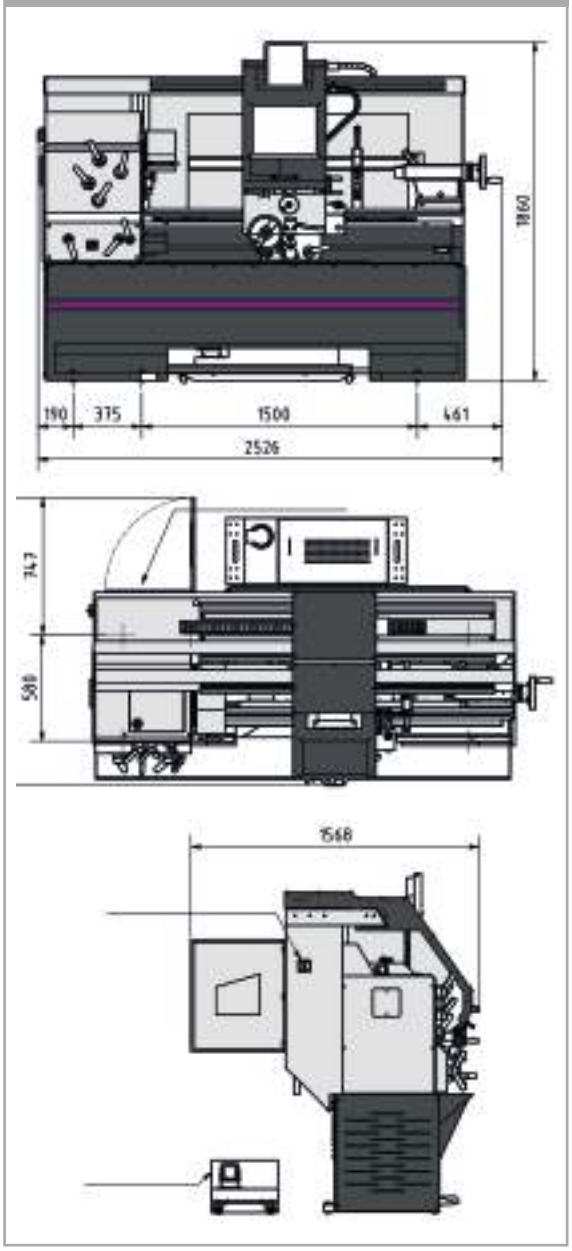

ACCESSORI OPZIONALI	
ART.	Descrizione
	Mandrini Camlock DIN ISO 702-2 N. 8
3442856	OPTIMUM Autocentrante a 4 griffe Ø 315 mm
3450370	BISON Autocentrante a 4 griffe Ø 250 mm
3438015	Lunetta mobile Ø 10 - Ø 170 mm
3438017	Lunetta fissa Ø 15 - Ø 165 mm
3440704	Contropunta rotante CM4
3451004	BISON Contropunta rotante CM4
3352985	Supporto livellante di precisione SEU1 (6 pz richiesti)
3442982	Piattaforma Ø 480 mm Camlock DIN ISO 702-2 N. 8

Lunetta fissa

Lunetta mobile

*I dati sopra riportati non sono impegnativi e a discrezione del costruttore possono essere modificati

OPTIturn®

TORNI

TORNIO CON VITE CONDUTTRICE E BARRA DI AVANZAMENTO, ROBUSTO, PRECISO E FACILE NELL'UTILIZZO, CON VISUALIZZATORE DPA32

New

PROFESSIONISTA

CE

TX 6222

- Guide bancale asse Z in ghisa grigia temprate e rettificate
- Basamento macchina monoblocco in ghisa
- Controlli elettronici totalmente accessibili dalla postazione operatore
- Volantino con funzione di sgancio come richiesto dalla norma EN23125 asse X e Z
- Elettronica di sicurezza con doppio canale
- Pulsanti ed interruttori con ciclo vita testato secondo EN ISO 13849
- Impianto refrigerante posto in una tanica esterna facile da pulire
- Protezione vite conduttrice e barra avanzamenti
- Area di lavoro completamente illuminata grazie alla luce led integrata
- Le elevate prestazioni di potenza e rigidità consentono elevate asportazioni di materiale nel processo di sgrossatura senza problemi
- Protezione trucioli vincolabile al movimento del carro con comandi e visualizzatore integrati
- Tutti gli avanzamenti e i passi di filettatura realizzabili senza il cambio d'ingranaggi esterni
- Sistema di sicurezza contro l'inserimento contemporaneo degli avanzamenti e filettature
- Motore con freno elettrico
- Avanzamento rapido assi X e Z
- Arresto elettronico della posizione in Z selezionabile in 4 posizioni
- Mandrino autocentrante a 3 griffe incluso
- Torretta a cambio rapido SWH 7-C inclusa
- Passaggio barra da Ø 105 mm

DOTAZIONE DI SERIE

- Autocentrante a 3 griffe Ø 315 mm Camlock N. 8
- Contropunta fissa CM5 lunga
- Contropunta fissa CM5 corta
- Torretta a cambio rapido SWH 7-C
- Portautensilil 32x130 Tipo D per utensili quadri 25 mm
- Prima fornitura d'olio
- Chiavi di servizio
- Adattatore Ø 113 mm - CM5

Info & Video

Eventuali accessori opzionali presenti in foto non sono compresi nella fornitura

Quadro elettrico
Tensione di comando 24 V CC
Componentistica elettrica Siemens o Schneider

Visualizzatore di quote DPA 32
Display LED
Tastiera a membrana
Resistente agli spruzzi e anti riflesso

Pannello a membrana integrato per il massimo controllo
Attivazione disattivazione avanzamenti
Gestione movimento rapido assi X e Z
Commando per luce, impianto refrigerante

Torretta a cambio rapido SWH 7-C
In dotazione

*I dati sopra riportati non sono impegnativi e a discrezione del costruttore possono essere modificati

OPTIturn® TORNI

Modello		TX 6222
ART. (400 V)		**3432462**
DATI TECNICI		
Potenza motore ~ 50 Hz	kW	7,5
Potenza totale	kW	8,5
Potenza motore refrigerante	W	100
Cono mandrino		Ø 113 mm (conicità 1:20)
Sede mandrino		Camlock DIN ISO 702 - 2 N.8
Passaggio barra	mm	Ø 105
Grandezza max utensile	mm	25
Altezza punte	mm	310
Distanza tra le punte	mm	2.220
Ø tornibile sul bancale	mm	620
Ø tornibile sulla slitta	mm	424
Larghezza bancale	mm	350
Velocità mandrino	rpm	40 - 1.650
N° velocità		12
Slitta superiore	mm	170
Slitta trasversale	mm	350
Slitta longitudinale (bancale)	mm	2.000
Avanzamento longitudinale		0,05 - 1.5 mm/giro (55)
Avanzamento trasversale		0,025 - 0,75 mm/giro (55)
Filettatura metrica		0,5 - 15 mm/giro (55)
Filettatura pollici		60 - 2 fil/1" (55)
Filettatura modulare		0,25 - 7.5 mm x π (55)
Filettatura trapezoidale		120 - 4 Fil/π (55)
Sede contropunta	CM	5
Ø/corsa cannotto della contropunta	mm	72 / 180
Dimensioni (LxWxH)	mm	3.550x1.200x1.830
Peso	kg	2.800

DIMENSIONI

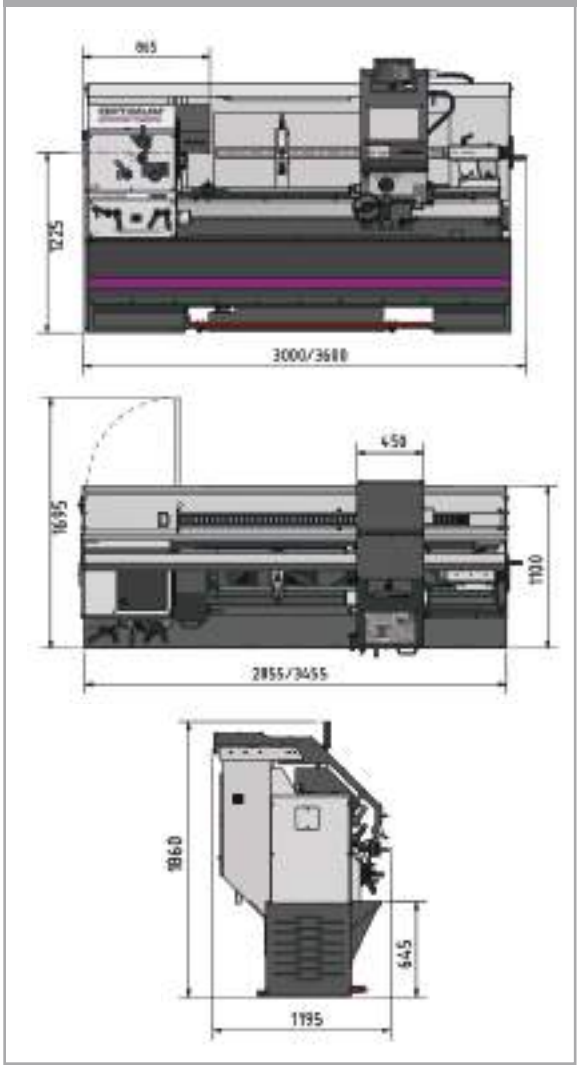

ACCESSORI OPZIONALI	
ART.	**Descrizione**
3438030	Lunetta mobile Ø 15 - Ø 125 mm
3438033	Lunetta fissa Ø 10 - Ø 185 mm
3438034	Lunetta fissa Ø 160 - Ø 285 mm
050OP1672	Set utensili da tornio HM 25 mm, 5 pz
050OP1623	Set utensili da tornio HM 25 mm, 5 pz
3451005	BISON Contropunta rotante CM5
3352985	Supporto livellante di precisione SEU1 (6 pz richiesti)
3442982	Piattaforma Ø 480 mm Camlock DIN ISO 702-2 N. 8

Lunetta fissa

Lunetta mobile

*I dati sopra riportati non sono impegnativi e a discrezione del costruttore possono essere modificati

OPTiturn®

TORNI

TORNI CON VITI CONDUTTRICI E BARRE DI AVANZAMENTO, ROBUSTI, PRECISI E FACILI NELL'UTILIZZO, CON REGOLAZIONE ELETTRONICA NUMERO DI GIRI E VISUALIZZATORE DPA32

New

PROFESSIONISTA

CE

TX

- Guide bancale asse Z in ghisa grigia temprate e rettificate
- Basamento macchina monoblocco in ghisa
- Controlli elettronici totalmente accessibili dalla postazione operatore
- Monitoraggio della velocità come richiesto dalla direttiva macchine
- Volantino con funzione di sgancio come richiesto dalla norma EN23125 asse X e Z
- Elettronica di sicurezza con doppio canale
- Pulsanti ed interruttori con ciclo vita testato secondo EN ISO 13849
- Impianto refrigerante posto in una tanica esterna facile da pulire
- Protezione vite conduttrice e barra avanzamenti
- Area di lavoro completamente illuminata grazie alla luce LED integrata
- Le elevate prestazioni di potenza e rigidità consentono elevate asportazioni di materiale nel processo di sgrossatura senza problemi
- Protezione trucioli vincolabile al movimento del carro con comandi e visualizzatore integrati
- Tutti gli avanzamenti e i passi di filettatura realizzabili senza il cambio d'ingranaggi esterni
- Sistema di sicurezza contro l'inserimento contemporaneo degli avanzamenti e filettature
- Motore con freno elettrico
- Avanzamento rapido assi X e Z
- Arresto elettronico della posizione in Z selezionabile in 4 posizioni
- Mandrino autocentrante a 3 griffe incluso
- Torretta a cambio rapido SWH 7-C inclusa
- Porta utensile 32x130 Tipod per utensili quadri 25 mm incluso

TX5216V
- Passaggio barra da Ø 80 mm

TX6222V
- Passaggio barra da Ø 105 mm

DOTAZIONE DI SERIE
- Autocentrante a 3 griffe Ø 315 mm Camlock N. 8
- Contropunta fissa CM5 lunga
- Contropunta fissa CM5 corta
- Torretta a cambio rapido SWH 7-C
- Portautensilil 32x130 Tipo D per utensili quadri 25 mm
- Prima fornitura d'olio
- Chiavi di servizio
  TX 5216V: adattatore CM7 - CM5
  TX 6222V: adattatore Ø 113 mm - CM5

Info & Video

SIEMENS SINAMICS G120D INVERTER

TX 5216V

Eventuali accessori opzionali presenti in foto non sono compresi nella fornitura

SIEMENS Inverter Sinamics G120D

Quadro elettrico
Tensione di comando 24 V CC
Componentistica elettrica Siemens o Schneider

Visualizzatore di quote DPA 32
Display Led
Tastiera a membrana
Resistente agli spruzzi e anti riflesso con funzione VTC (velocità di taglio costante)

Pannello a membrana integrato per il massimo controllo
Attivazione disattivazione avanzamenti
Gestione movimento rapido assi X e Z
Comando per luce, impianto refrigerante

*I dati sopra riportati non sono impegnativi e a discrezione del costruttore possono essere modificati

OPTIturn® TORNI

Modello		TX 5216V 1)	TX 6222V 1)
ART. (400 V)		**3432447**	**3432467**
DATI TECNICI			
Potenza motore ~ 50 Hz	kW	7,5	11
Potenza totale	kW	8,0	12,0
Potenza motore refrigerante	W	100	100
Cono mandrino		CM7	Ø 113 mm (conicità 1:20)
Sede mandrino		Camlock DIN ISO 702 - 2 N.8	Camlock DIN ISO 702 - 2 N.8
Passaggio barra	mm	Ø 80	Ø 105
Grandezza max utensile	mm	25	25
Altezza punte	mm	260	310
Distanza tra le punte	mm	1.600	2.225
Ø tornibile sul bancale	mm	520	620
Ø tornibile sulla slitta	mm	324	424
Larghezza bancale	mm	350	350
Velocità mandrino	rpm	12 - 1.800	14 - 1.800
N° velocità		6	6
Slitta superiore	mm	170	170
Slitta trasversale	mm	340	350
Slitta longitudinale (bancale)	mm	1.400	2.000
Avanzamento longitudinale		0,05 - 1.5 mm/giro (55)	0,05 - 1.5 mm/giro (55)
Avanzamento trasversale		0,025 - 0,75 mm/giro (55)	0,025 - 0,75 mm/giro (55)
Filettatura metrica		0,5 - 15 mm/giro (55)	0,5 - 15 mm/giro (55)
Filettatura pollici		60 - 2 fil/1" (55)	60 - 2 fil/1" (55)
Filettatura modulare		0,25 - 7,5 mm x π (55)	0,25 - 7,5 mm x π (55)
Filettatura trapezoidale		120 - 4 Fil/π (55)	120 - 4 Fil/π (55)
Sede contropunta	CM	5	5
Ø/corsa cannotto della contropunta	mm	72 / 180	72 / 180
Dimensioni (LxWxH)	mm	2.925x1.195x1.930	3.605x1.739x1.905
Peso	kg	2.470	2.800

1) Nota: la macchina è conforme alla norma DIN EN 55011: Classe C3

ACCESSORI OPZIONALI	
ART.	Descrizione
	TX 5216V
3438020	Lunetta mobile Ø 15 - Ø 125 mm
3438023	Lunetta fissa Ø 10 - Ø 185 mm
3438024	Lunetta fissa Ø 160 - Ø 285 mm
050OP1670	Set utensili da tornio HM 20 mm, 5 pz
050OP1617	Set utensili da tornio HM 20 mm, 5 pz
	TX 6222V
3438030	Lunetta mobile Ø 15 - Ø 125 mm
3438033	Lunetta fissa Ø 10 - Ø 185 mm
3438034	Lunetta fissa Ø 160 - Ø 285 mm
050OP1672	Set utensili da tornio HM 25 mm, 5 pz
050OP1623	Set utensili da tornio HM 25 mm, 5 pz
3451005	BISON Contropunta rotante CM5
3352985	Supporto livellante di precisione SEU1 (6 pz richiesti)
3442982	Piattaforma Ø 480 mm Camlock DIN ISO 702-2 N. 8

Lunetta fissa

Lunetta mobile

DIMENSIONI

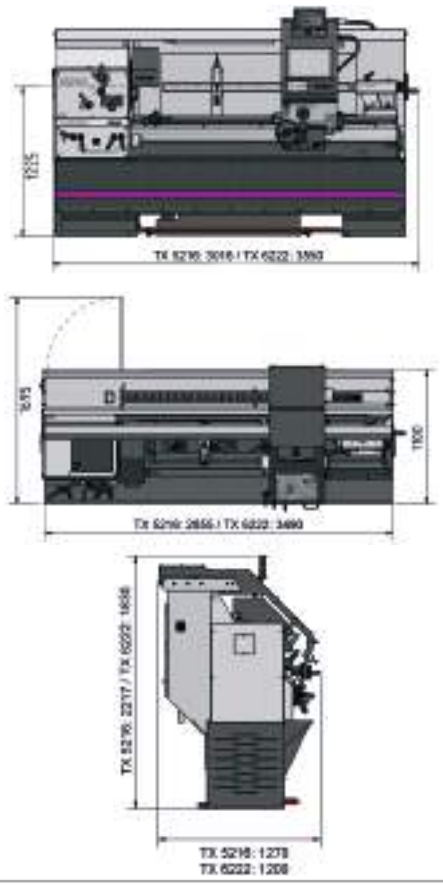

*I dati sopra riportati non sono impegnativi e a discrezione del costruttore possono essere modificati

ACCESSORI PER TORNI

RISCONTRI PER FERMO PEZZO

HSP

- Viene inserito nel passaggio barra dell'albero mandrino dal retro e serrato con una chiave speciale
- Stringendo la vite di serraggio, le ganasce di serraggio vengono premute contro la parete interna dell'albero mandrino, ciò garantisce un fissaggio sicuro del riscontro
- Con la chiave il riscontro viene rilasciato e spostato in lunghezza
- Strumento ausiliario adatto a tutti i torni
- Utile anche per piccole serie
- Può essere fissato rapidamente e facilmente in qualsiasi punto del mandrino cavo

ART.	Modello	DESCRIZIONE
3444410	HSP 38	Passaggio barra da Ø 35–42 mm
3444415	HSP 52	Passaggio barra da Ø 48–56 mm
3444420	HSP 80	Passaggio barra da Ø 76–84 mm
3444425	HSP 105	Passaggio barra da Ø 101–109 mm

OPTIsaw® SEGATRICI

SEGATRICE A NASTRO MANUALE

SQ-V10

- Ideale per segare tondini in acciaio, tubolari, profili in acciaio, alluminio e metalli non ferrosi
- Adatta anche per il taglio di legno e plastica
- Tramite il piano di lavoro opzionale può essere fissata per un utilizzo tradizionale
- Robusta struttura a ponte con telaio in alluminio
- Velocità lama variabile
- Controller per regolazione variabile della velocità fra 42 e 144 m/min
- Ridotto rumore di taglio
- La maniglia supplementare regolabile permette di mantenere una corretta posizione di lavoro
- Luce a LED
- Valigetta di trasporto
- Può essere montata sul piano di lavoro opzionale con morsa, oppure può essere utilizzata a mano libera

DOTAZIONE DI SERIE
- Valigetta di trasporto
- Nastro M42 bimetallico 10-14 T/1"

HOBBISTA

CE

ART. 3184212
Piano di lavoro con morsa

Modello		SQ-V10
ART. (230 V)		**3184210**
DATI TECNICI		
Potenza motore ~ 50 Hz	kW	1,1
Velocità nastro m/min	m/min	42 - 144
Max. capacità di taglio	mm	127x127
Dimensioni nastro	mm	1.140x13x0,65
Dimensioni sega	mm	465x280x165
Peso	kg	6,6

Eventuali accessori opzionali presenti in foto non sono compresi nella fornitura

CAPACITÀ DI TAGLIO				
Con piano di lavoro opzionale	0°	Ø 115 mm	105 mm	100x115 mm
	45°	Ø 45 mm	40 mm	30x45 mm
Senza piano di lavoro opzionale	0°	Ø 127 mm	127 mm	127x127 mm
	45°	Ø 40 mm	40 mm	40x120 mm

ART.	ACCESSORI OPZIONALI
3184212	Piano di lavoro con morsa 13 kg
3357548	Nastro HSS bimetallico M42, 1.140x13x0,65 mm 10-14 T/1", 0°

*I dati sopra riportati non sono impegnativi e a discrezione del costruttore possono essere modificati

SEGATRICE A NASTRO PORTATILE PRECISA NEL TAGLIO

New

SQ-V13

- Con lama bimetallica di serie di alta qualità
- Arresto del materiale regolabile per lavori in serie
- Pulsante sul braccio della leva per attivare / disattivare l'avanzamento della lama
- Piastra inferiore con piedini antiscivolo
- L'arco della sega può essere ruotato da 0° a +60° per consentire tagli angolari
- Velocità della lama regolabile a regolazione continua da 30 a 80 m/min
- Guidalama montato su cuscinetti a sfera per un eccellente movimento del nastro e un ottimale risultato di taglio **(IMG 1)**
- Pulsante "Movimento manuale nastro"; aziona e arresta il movimento del nastro **(IMG 2)**

DOTAZIONE DI SERIE
- Arresto materiale
- Lama bimetallica

HOBBISTA

CE

Eventuali accessori opzionali presenti in foto non sono compresi nella fornitura

IMG 1

IMG 2

Modello		SQ-V13
ART. (230 V)		**3194013**
DATI TECNICI		
Potenza motore ~ 50 Hz	kW	0,75
Velocità nastro	m/min	30 / 80
Dimensioni nastro	mm	1.440 x 12,5 x 0,6
Angolo di taglio		0° – 60°
Lunghezza max	mm	795
Larghezza max	mm	613
Altezza max	mm	640
Dimensioni (LxWxH)	mm	670x382x420
Peso	kg	23,3

ACCESSORI OPZIONALI	
ART.	Descrizione
3351490	Basamento macchina 500x470x780 mm
	Nastro HSS bimetallico M42
3351546	1.440x13x0,65 mm 6-10 T/1", 0°
3357548	1.140x13x0,65 mm 10-14 T/1", 0°

CAPACITÀ DI TAGLIO

0°	Ø 125 mm	125 mm	125x115 mm
45°	Ø 85 mm	85 mm	85x85 mm
60°	Ø 50 mm	50 mm	50x50 mm

La capacità di taglio è stata determinata in base al peso dell'archetto della macchina, può variare a seconda dei materiali utilizzati

*I dati sopra riportati non sono impegnativi e a discrezione del costruttore possono essere modificati

OPTIsaw®

SEGATRICI

SEGATRICI A NASTRO TRASPORTABILI, PRECISE NEL TAGLIO E SILENZIOSE

New

SEMIPROFESSIONISTA

CE

SP

- Con lama bimetallica di serie di alta qualità
- Arresto del materiale regolabile per lavori in serie
- Pulsante sul braccio della leva per attivare / disattivare la lama
- Piastra inferiore con piedini antiscivolo
- L'arco della sega può essere ruotato da 0° a +60° per consentire tagli angolari
- Guidalama montato su cuscinetti a sfera per un eccellente movimento del nastro e un ottimale risultato di taglio **(IMG 1)**
- Velocità della lama regolabile a regolazione continua da 30 a 80 m/min **(IMG 2)**

DOTAZIONE DI SERIE
- Arresto materiale
- Lama bimetallica

SP 15V

SP 17V

Eventuali accessori opzionali presenti in foto non sono compresi nella fornitura

Modello		SP 15V	SP 17V
ART. (230 V)		**3300080**	**3300085**
DATI TECNICI			
Potenza motore ~ 50 Hz	kW	1,5	1,65
Velocità nastro	m/min	30 / 80	30 / 80
Dimensioni nastro	mm	1.735 x 13 x 0,9	2.030 x 20 x 0,90
Angolo di taglio		0° – 60°	0° – 60°
Dimensioni (LxWxH)	mm	930x480x450	1.040x480x470
Peso	kg	30	36

CAPACITÀ DI TAGLIO

SP 15V	0°	Ø 150 mm	140 mm	140 x140 mm
SP 17V		Ø 170 mm	140 mm	166 x166 mm
SP 15V	45°	Ø 100 mm	100 mm	100 x100 mm
SP 17V		Ø 130 mm	130 mm	130 x130 mm
SP 15V	60°	Ø 70 mm	65 mm	65x65 mm
SP 17V		Ø 75 mm	75 mm	75 x75 mm

La capacità di taglio è stata determinata in base al peso dell'archetto della macchina, può variarena seconda dei materiali utilizzati

ACCESSORI OPZIONALI

ART.	Descrizione
3351495	Basamento

IMG 1

IMG 2

*I dati sopra riportati non sono impegnativi e a discrezione del costruttore possono essere modificati

OPTIsaw®

SEGATRICI

SEGATRICI A NASTRO PER METALLI CON INGRANAGGI

New

SD

ARTIGIANO

CE

- Funzionamento silenzioso
- Struttura stabile in ghisa
- Abbassamento dell'arco della sega tramite cilindro idraulico regolabile in continuo con valvola a farfalla
- Microinterruttore per arresto automatico
- Scala facilmente leggibile per la regolazione dell'angolo
- Lama bimetallica di alta qualità standard
- Tensionamento del nastro della sega regolabile tramite volantino frontale
- Guida della lama con cuscinetti a sfera **(IMG 1)**
- Robusto basamento della macchina con ruote di grandi dimensioni e pratica maniglia di trasporto per un facile spostamento della macchina
- Arresto del materiale regolabile per lavori in serie
- Componenti del refrigerante facili da pulire
- Superficie di serraggio rettificata
- Potente motore a due velocità **(IMG 2)**
- Completamente equipaggiato, consente all'utente di iniziare a lavorare in modo produttivo subito dopo la messa in funzione

DOTAZIONE DI SERIE

- Arresto materiale
- Lama bimetallica
- Basamento

SD 200G

Eventuali accessori opzionali presenti in foto non sono compresi nella fornitura

IMG 1

IMG 2

Modello		SD 200G	SD 200V
ART.		**3300200**	**3300205**
DATI TECNICI			
Alimentazione ~ 50 Hz	V	400	230
Potenza motore ~ 50 Hz	kW	0,55 / 0,75	0,75
Potenza pompa refrigerante	kW	0,1	0,1
Sollevamento archetto		manuale	manuale
Foratura		regolabile in continuo	regolabile in continuo
Velocità nastro	m/min	44 / 88	26 / 80
Dimensioni nastro (LxWxH)	mm	2.360x19x0,9	2.360x19x0,9
Angolo di taglio		0° – 45°	0° – 45°
Altezza del tavolo di lavoro	mm	530	530
Lunghezza	mm	1.295	1.382
Larghezza con arresto materiale	mm	535	535
Altezza posizione inferiore/ superiore archetto	mm	790x1.200	790x1.200
Peso	kg	130	130

ACCESSORI OPZIONALI	
ART.	Descrizione
	Nastro HSS bimetallico M42 2.362x19x0,9 mm
3357522	5-8 T/1", 0°
3357516	5-8 T/1", 6°
3357521	6-10 T/1", 0°
3357520	10-14 T/1", 0°
3357500	Set 3 nastri bimetallici M42 (0°:5-8 T/1" + 6-10 T/1" + 6°:5-8 T/1")

CAPACITÀ DI TAGLIO

0°	Ø 180 mm	180 mm	180x240 mm
			50x300 mm
45°	Ø 110 mm	150 mm	110x170 mm

La capacità di taglio è stata determinata in base al peso dell'archetto della macchina, può variare a seconda dei materiali utilizzati

*I dati sopra riportati non sono impegnativi e a discrezione del costruttore possono essere modificati

OPTIsaw®

SEGATRICI

SEGATRICE A NASTRO PER METALLI CON ARCHETTO ORIENTABILE

New

S 275P

SEMIPROFESSIONISTA

CE

- Funzionamento silenzioso
- Robusta struttura in ghisa
- Elevata precisione di taglio grazie al funzionamento senza vibrazioni
- Abbassamento dell'arco della sega tramite cilindro idraulico regolabile in continuo con valvola a farfalla
- Microinterruttore per arresto automatico
- Sistema di raffreddamento
- Con lama bimetallica di alta qualità in dotazione
- Arresto del materiale regolabile per lavori in serie
- Scala di facile lettura per la regolazione dell'angolazione
- Protezione da sovraccarico
- Guida lama con cuscinetti a sfera
- Piastra antiusura sostituibile
- Robusto basamento della macchina con sportello e ripiano
- Impianto elettrico di facile manutenzione con relè intercambiabili **(IMG 1)**
- Piastre di serraggio intercambiabili **(IMG 2)**

DOTAZIONE DI SERIE
- Arresto materiale
- Lama bimetallica
- Basamento

Eventuali accessori opzionali presenti in foto non sono compresi nella fornitura

IMG 1

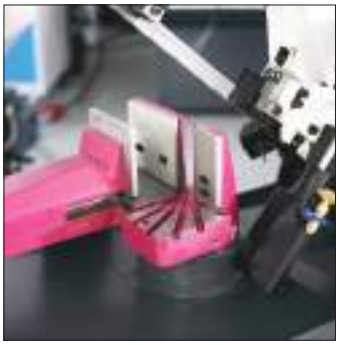

IMG 2

Modello		S 275P
ART. (400V)		**3305275**
DATI TECNICI		
Potenza motore ~ 50 Hz	kW	1,1
Potenza pompa refrigerante	W	90
Velocità nastro	m/min	45 / 90
Dimensioni nastro	mm	2.480x27x0,9
Angolo di taglio		0° – 60°
Larghezza con / senza arresto materiale	mm	985 - 685
Altezza posizione inferiore / superiore archetto	mm	1.235 - 1.700
Dimensioni (LxWxH)	mm	1.363x685x2.169
Peso	kg	185

ACCESSORI OPZIONALI	
ART.	Descrizione
3357504	Set 3 nastri HSS bimetallici M42 2.480x27x0,9 mm (0°:5-8 T/1" + 6-10 T/1" + 6°:5-8 T/1")

CAPACITÀ DI TAGLIO

0°	Ø 225 mm	190 mm	150x245 mm
45°	Ø 145 mm	150 mm	190x150 mm
60°	Ø 90 mm	90 mm	120x90 mm

La capacità di taglio è stata determinata in base al peso dell'archetto della macchina, può variare a seconda dei materiali utilizzati

*I dati sopra riportati non sono impegnativi e a discrezione del costruttore possono essere modificati

OPTIsaw®

SEGATRICI

SEGATRICE A NASTRO PER METALLI CON ARCHETTO ORIENTABILE

New

SD 285E

- Funzionamento silenzioso
- Struttura stabile in ghisa
- Elevata precisione di taglio grazie al funzionamento senza vibrazioni
- Abbassamento dell'arco della sega regolabile in continuo tramite cilindro idraulico con valvola a farfalla
- Microinterruttore per fine corsa automatico
- Sistema di raffreddamento
- Con lama bimetallica di alta qualità in dotazione
- Arresto materiale regolabile per lavori ripetitivi
- Robusto basamento della macchina
- Guidalama montato su cuscinetti a sfera per un eccellente movimento del nastro e un ottimale risultato di taglio **(IMG 3)**
- Scala di facile lettura per la regolazione dell'angolazione
- Protezione da sovraccarico
- Regolazione semplice e corretta della tensione della lama tramite un manometro **(IMG 1)**
- Robusta morsa a sgancio rapido con scanalature per impostazioni angolari standard **(IMG 2)**

DOTAZIONE DI SERIE
- Arresto materiale
- Lama bimetallica
- Basamento
- Pompa refrigerante

ARTIGIANO

CE

Eventuali accessori opzionali presenti in foto non sono compresi nella fornitura

IMG 1

IMG 2

IMG 3

Modello		SD 285E
ART. (400V)		**3300287**
DATI TECNICI		
Potenza motore ~ 50 Hz	kW	1,1
Motore pompa refrigerante	kW	0,1
Sollevamento archetto		manuale
Velocità avanzamento		regolabile in continuo
Velocità nastro	m/min	45 / 90
Dimensioni nastro	mm	2.480 x 27 x 0,9
Angolo di taglio		– 45° + 60°
Larghezza senza arresto materiale	mm	550
Altezza posteriore inferiore archetto	mm	1.580
Dimensioni (LxWxH)	mm	1.450x550x1.580
Peso	kg	245

ACCESSORI OPZIONALI	
ART.	Descrizione
	Nastro HSS bimetallico M42 2.645x27x0,9
3357535	5-8 ZpZ, 0°
3357536	5-7 ZpZ, 6°
3357537	6-10 ZpZ, 0°
3357538	10-14 ZpZ, 0°

CAPACITÀ DI TAGLIO

0°	Ø 223 mm	180 mm	110x245 mm
+ 45°	Ø 145 mm	145 mm	170x145 mm
– 45°	Ø 120 mm	120 mm	130x120 mm
+ 60°	Ø 85 mm	85 mm	105x85 mm

La capacità di taglio è stata determinata in base al peso dell'archetto della macchina, può variare a seconda dei materiali utilizzati

*I dati sopra riportati non sono impegnativi e a discrezione del costruttore possono essere modificati

OPTIsaw®

SEGATRICI

SEGATRICE A NASTRO PER METALLI CON ARCHETTO ORIENTABILE E INVERTER VARIO

SD 300V

- Velocità di taglio a regolazione continua
- Funzionamento silenzioso
- Robusta struttura in ghisa
- Elevata precisione di taglio grazie al funzionamento senza vibrazioni
- Regolazione facile e precisa della tensione del nastro tramite manometro
- Microinterruttore per arresto automatico del finecorsa
- Fermi di fine corsa regolabili
- Filtro EMC
- Spazzola per trucioli
- Morsa a serraggio rapido regolabile tramite il volantino
- Velocità di discesa di semplice regolazione tramite valvola
- Appoggio a rulli per pezzi lunghi
- Pulsante "Movimento manuale nastro" posto sulla leva manuale aziona e arresta il movimento del nastro
- Convertitore Siemens Sinamics G110M **(IMG 1)**

DOTAZIONE DI SERIE
- Nastro bimetallico
- Basamento macchina
- Impianto di refrigerazione
- Limite arresto materiale

PROFESSIONISTA

CE

Eventuali accessori opzionali presenti in foto non sono compresi nell'offerta

IMG 1
SIEMENS Sinamics G110M in esclusiva per OPTIMUM

Modello		SD 300V
ART. (400 V)		**3290310**
DATI TECNICI		
Potenza motore ~ 50 Hz	kW	1,5 / 3Ph
Potenza motore pompa refrigerante	kW	0,1
Sollevamento dell'archetto della sega		manuale
Avanzamento idraulico		tramite cilindro di abbassamento
Velocità nastro	m/min	da 15 a 90
Dimensioni nastro	mm	2.750x27x0,9
Angolo di taglio		da 45 ° a -60 °
Lunghezza	mm	1.680
Larghezza senza / con limite arresto materiale	mm	700 / 1.330
Altezza posizione finale inferiore/ superiore archetto	mm	1.600 / 1.850
Peso	kg	335

ACCESSORI OPZIONALI	
ART.	Descrizione
	Nastro HSS bimetallico M42 2.750x27x0,9 mm
3357751	5-8 T/1" 0°
3357752	5-8 T/1" 10°
3357753	6-10 T/1" 0°
3357754	10-14 T/1" 0°
3357700	Set 3 nastri bimetallici M42 (0°: 5-8 T/1" + 6-10 T/1" + 10°: 5-8 T/1")

CAPACITÀ DI TAGLIO

0°	Ø 225 mm	190 mm	190x310 mm
- 60°	Ø 135 mm	135 mm	135x135 mm
+ 45°	Ø 215 mm	190 mm	190x200 mm
- 45°	Ø 220 mm	190 mm	135x190 mm

La capacità di taglio è stata determinata in base al peso dell'archetto della macchina, può variare a seconda dei materiali utilizzati

*I dati sopra riportati non sono impegnativi e a discrezione del costruttore possono essere modificati

OPTIsaw®

SEGATRICI

SEGATRICE A NASTRO PER METALLI CON ARCHETTO ORIENTABILE

New

SD 310V

PROFESSIONISTA

CE

- Funzionamento silenzioso
- Struttura stabile in ghisa
- Guidalama montato su cuscinetti a sfera per un eccellente movimento del nastro e un ottimale risultato di taglio
- Elevata precisione di taglio grazie al funzionamento senza vibrazioni
- Classe EMC C2
- Regolazione semplice e corretta della tensione della lama tramite un manometro **(IMG 1)**
- Catena di sicurezza a doppio canale con arresto rapido in caso di arresto di emergenza
- Velocità della lama regolabile in continuo tramite convertitore di frequenza
- Elevata potenza del motore anche a basse velocità
- Microinterruttore per l'arresto automatico del finecorsa
- Arresto materiale regolabile per lavori ripetitivi
- Spazzola per trucioli
- Sistema di raffreddamento
- Robusta morsa a sgancio rapido tramite volantino
- Robusto basamento della macchina
- Convertitore Siemens Sinamics G110M **(IMG 3)**
- Scala di facile lettura per la regolazione dell'angolazione **(IMG 2)**
- Completamente equipaggiata, consente all'utente di iniziare a lavorare in modo produttivo subito dopo la messa in funzione

DOTAZIONE DI SERIE
- Arresto materiale
- Lama bimetallica
- Basamento
- Pompa refrigerante

Eventuali accessori opzionali presenti in foto non sono compresi nella fornitura

IMG 1

IMG 2

IMG 3
SIEMENS Sinamics G110M in esclusiva per OPTIMUM

Modello		SD 310V
ART. (400 V)		**3290340**
DATI TECNICI		
Potenza motore ~ 50 Hz	kW	1,5
Motore pompa refrigerante	kW	0,1
Sollevamento archetto		manuale
Avanzamento idraulico		tramite cilindro di abbassamento
Velocità nastro	m/min	15 / 100
Dimensioni nastro	mm	2.750 x 27 x 0,9
Angolo di taglio		45° – 60°
Altezza max	mm	2.000
Dimensioni (LxWxH)	mm	1.850x1.300x1.600
Peso	kg	380

CAPACITÀ DI TAGLIO

0°	Ø 255 mm	255 mm	200x270 mm
-45°	Ø 190 mm	140 mm	140x210 mm
+60°	Ø 110 mm	110 mm	110x210 mm
+45°	Ø 190 mm	160 mm	160x160 mm

La capacità di taglio è stata determinata in base al peso dell'archetto della macchina, può variare a seconda dei materiali utilizzati

ART.	ACCESSORI OPZIONALI
	Nastro HSS bimetallico M42 2.750x27x0,9 mm
3357751	5-8 T/1" 0°
3357752	5-8 T/1" 10°
3357753	6-10 T/1" 0°
3357754	10-14 T/1" 0°
3357700	Set 3 nastri bimetallici M42 (0°:5-8 T/1" + 6-10 T/1" + 10°:5-8 T/1")

*I dati sopra riportati non sono impegnativi e a discrezione del costruttore possono essere modificati

OPTIsaw®

SEGATRICI

SEGATRICE A NASTRO SEMIAUTOMATICA PER METALLI CON INVERTER SIEMENS

SD 351 AV

- Modello industriale pesante
- Funzionamento silenzioso
- Ciclo di taglio manuale o semiautomatico
- Elevata precisione di taglio grazie al funzionamento senza vibrazioni
- Regolazione dell'inclinazione fino a 60° ruotando l'intero arco della sega
- Avanzamento di taglio a regolazione continua
- Fermi di finecorsa regolabili
- Spazzola per trucioli
- Microinterruttore per arresto automatico del finecorsa
- Appoggio a rulli regolabile per pezzi lunghi e pesanti
- Semplice e precisa regolazione della tensione del nastro tramite manometro
- Velocità di discesa di semplice regolazione tramite valvola di controllo sul pannello di controllo
- Robusta morsa idraulica a serraggio rapido, autoserrante e spostabile per materiali di grandi dimensioni
- Guidalama montato su cuscinetti a sfera e in metallo duro, per risultati di taglio ottimali
- Movimentazione archetto precisa e a regolazione continua tramite cilindro idraulico
- Filtro EMC
- Convertitore Siemens Sinamics G110M

DOTAZIONE DI SERIE
- Nastro bimetallico 4-6 T/1" M42
- Basamento macchina
- Impianto di refrigerazione
- Limite arresto materiale

SIEMENS Sinamics G110M
in esclusiva per OPTIMUM

PROFESSIONISTA

CE

Eventuali accessori opzionali presenti in foto non sono compresi nella fornitura

MODALITÀ FUNZIONAMENTO SEMIAUTOMATICO
- **Chiusura della morsa a vite e attivazione del motore**
- **Discesa archetto per effettuare tagli**
- **Fermata del motore e ritorno dell'archetto in posizione iniziale**

Modello		SD 351 AV
ART. (400 V)		**3290361**
DATI TECNICI		
Potenza motore ~ 50 Hz	kW	2,2
Potenza motore pompa idraulica	kW	1,4
Potenza motore pompa refrigerante	W	50
Velocità taglio	m/min	15 - 100 infinitamente regolabile
Dimensioni nastro	mm	2.925x27x0,9
Angolo di taglio		-45 - +60°
Dimensioni (LxWxH)	mm	1.935x1.425x1.626
Peso	kg	600

ART.	ACCESSORI OPZIONALI
	Nastro HSS bimetallico M42 2.325x27x0,9 mm
3357541	5-8 T/1" 0°
3357542	6-10 T/1" 0°
3357543	10-14 T/1" 0°
3357540	4-6 T/1" 6°
3357501	Set 3 nastri bimetallici (0°: 5-8 T/1" + 6-10 T/1" + 6°: 4-6 T/1")

CAPACITÀ DI TAGLIO

0°	Ø 270 mm	230 mm	230x350 mm
+60°	Ø 140 mm	140 mm	140x220 mm
+45°	Ø 230 mm	200 mm	210x220 mm
-45°	Ø 230 mm	170 mm	140x200 mm

La capacità di taglio è stata determinata in base al peso dell'archetto della macchina, può variare a seconda dei materiali utilizzati

DIMENSIONI

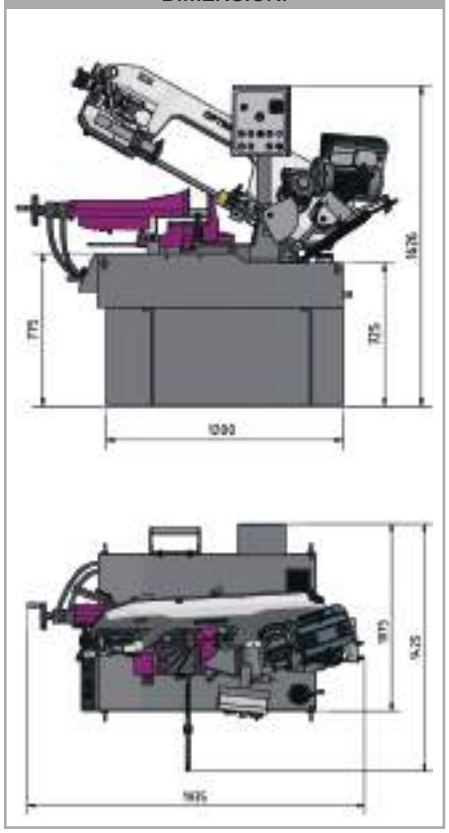

*I dati sopra riportati non sono impegnativi e a discrezione del costruttore possono essere modificati

SEGATRICE A NASTRO MANUALE PER METALLI CON BASE GIREVOLE, ARCHETTO ORIENTABILE

SD 500

PROFESSIONISTA

CE

- Funzionamento silensioso
- Modello industriale pesante
- Elevata precisione di taglio grazie al funzionamento senza vibrazioni
- Due velocità di taglio
- Velocità di discesa di semplice regolazione tramite valvola di controllo sul pannello di controllo
- Sollevamento archetto porta lama manuale
- Microinterruttore per arresto automatico del finecorsa
- Scala facilmente leggibile per la regolazione dell'angolo
- Regolazioni da -45° a 60° ruotando l'intero arco della sega
- Nastro bimetallico di alta qualità
- Pompa refrigerante
- Guidalama montato su cuscinetti a sfera con piastre in metallo duro per risultati di taglio ottimali
- Morsa a serraggio rapido di grandi dimensioni regolabile lateralmente

DOTAZIONE DI SERIE

- Limite arresto materiale
- Nastro bimetallico 4-6 T/1" M42
- Basamento macchina
- Pompa di raffreddamento

Eventuali accessori opzionali
presenti in foto non sono compresi nella fornitura

Modello		SD 500
ART. (400 V)		**3292380**
DATI TECNICI		
Valore nominale totale	kW	3,8
Potenza motore ~ 50 Hz	kW	2,2
Potenza motore pompa refrigerante	kW	0,1
Sollevamento dell'archetto della sega		manuale
Avanzamento idraulico		tramite cilindro idraulico
Velocità taglio	m/min	35 - 70
Dimensioni nastro	mm	3.770x34x1,1
Angolo di taglio		-45° - +60°
Dimensioni (LxWxH)	mm	2.122x1.046x1.497
Peso	kg	552

CAPACITÀ DI TAGLIO			
0°	Ø 355 mm	280 mm	280x490 mm
+60°	Ø 230 mm	180 mm	180x220 mm
+45°	Ø 355 mm	280 mm	280x340 mm
-45°	Ø 290 mm	250 mm	250x250 mm

La capacità di taglio è stata determinata in base al peso dell'archetto della macchina, può variare a seconda dei materiali utilizzati

ART.	ACCESSORI OPZIONALI
	Nastro HSS bimetallico M42 3.770x34x1,1 mm
3357590	5-8 T/1" 0°
3357591	6-10 T/1" 0°

*I dati sopra riportati non sono impegnativi e a discrezione del costruttore possono essere modificati

OPTIsaw®

SEGATRICI

SEGATRICE A NASTRO MANUALE PER METALLI CON BASE GIREVOLE, ARCHETTO ORIENTABILE

New

SD 500AV

PROFESSIONISTA

CE

- Funzionamento silenzioso
- Modello industriale pesante
- Elevata precisione di taglio grazie al funzionamento senza vibrazioni
- Microinterruttore per arresto automatico del finecorsa
- Scala facilmente leggibile per la regolazione dell'angolo
- Regolazioni da -45° a 60° ruotando l'intero arco della sega
- Nastro bimetallico in dotazione di alta qualità
- Pompa refrigerante
- Guidalama montato su cuscinetti a sfera con piastre in metallo duro per risultati di taglio ottimali
- Morsa a serraggio rapido di grandi dimensioni regolabile lateralmente.
- Funzionamento manuale o semiautomatico
- Pannello di controllo chiaro e intuitivo
- Velocità della lama regolabile in continuo da 20 a 80 m/min **(IMG 1)**
- Regolazione semplice e corretta della tensione della lama tramite manometro **(IMG 2)**

DOTAZIONE DI SERIE

- Limite arresto materiale
- Nastro bimetallica 4-6 T/1" M42
- Basamento macchina
- Pompa di raffreddamento

Eventuali accessori opzionali
presenti in foto non sono compresi nella fornitura

IMG 1

IMG 2

Modello		SD 500AV
ART. (400V)		**3292386**
DATI TECNICI		
Valore nominale totale	kW	3,8
Potenza motore ~ 50 Hz	kW	3
Potenza motore pompa refrigerante	kW	0,1
Pompa idraulica del motore	kW	1,4
Azionamento idraulico		manuale tramite pulsante
Velocità nastro	m/min	20 / 80
Dimensioni nastro	mm	3.770 x 34 x 1,1
Angolo di taglio		-45° a +60°
Dimensioni (LxWxH)	mm	2.129x1.046x1.687
Peso	kg	645

CAPACITÀ DI TAGLIO			
0°	Ø 355 mm	300 mm	300x490 mm
45°	Ø 350 mm	290 mm	290x340 mm
60°	Ø 230 mm	180 mm	180x220 mm
-45°	Ø 290 mm	250 mm	250x250 mm

La capacità di taglio è stata determinata in base al peso dell'archetto della macchina, può variare a seconda dei materiali utilizzati

ART.	ACCESSORI OPZIONALI
	Nastro HSS bimetallico M42 3.770x34x1,1 mm
3357590	5-8 T/1" 0°
3357591	6-10 T/1" 0°

*I dati sopra riportati non sono impegnativi e a discrezione del costruttore possono essere modificati

ACCESSORI PER SEGATRICI

SISTEMA MODULARE DI MISURA DI TAGLIO E LUNGHEZZA PER SUPPORTI MATERIALE

- Per il montaggio su supporto per materiale MSR.
- Per misurazioni ripetitive della lunghezza con elevata precisione

ART.	Modello	Descrizione
3383841	LMS 1M	1.300 mm
3383842	LMS 2M	2.300 mm

NASTRI MAGNETICI

ART.	Descrizione
3383876	1.300 mm per LMS 1M
3383877	2.600 mm per LMS 2M
3383878	Nastro magnetico al metro

GUIDA DI ESTENSIONE

- Solo in connessione con DR01

ART.	Descrizione
3383843	Lunghezza 1.300 mm per LMS 1M/2M
3383844	Lunghezza 2.300 mm per LMS 1M/2M

ART.	Descrizione
3383845	**Display digitale DRO1** con kit di montaggio per LMS 1M / 2M: Modalità raggio / diametro Memoria parametri Conversione pollici / sistema metrico Display LCD multifunzione Misura dell'angolo regolabile Assoluto / incrementale Display LCD a 8 cifre Conversione delle coordinate

*I dati sopra riportati non sono impegnativi e a discrezione del costruttore possono essere modificati

OPTi grind®

RETTIFICHE

RETTIFICA TANGENZIALE MANUALE CON VISUALIZZATORE DPA 31-2

New

GT 22

ARTIGIANO

CE

- Mandrino bilanciato ad alta precisione con cuscinetti a rulli conici
- Guide temprate e rettificate
- Guide asse x rivestite di Turcite per una migliore resistenza all'usura
- Diamantatore mola integrato nella testata macchina
- Lubrificazione guide centralizzata
- Lampada a LED
- Impianto elettrico a 24V DC
- Mola in Corindone grana 46 in dotazione
- Elettronica di sicurezza con doppio canale
- Filtro EMC
- Risparmio energetico e sostenibilità grazie al motore IE3
- Sistema di lubrorefrigerazione con tanica esterna

DOTAZIONE DI SERIE

- Mola in corindone grana 46
- Sistema di visualizzazione digitale
- Supporto bilanciatura mola
- Piano magnetico
- Diamantatore mola integrato (completo di diamante)
- Mandrino per bilanciatura mola
- Piedini di livellamento
- Chiavi di servizio

IE3 PREMIUM EFFICIENCY

Eventuali accessori opzionali
presenti in foto non sono compresi nella fornitura

Visualizzatore di quote DPA 31-2

Nuovo sistema di misura:
I componenti elettronici dei trasduttori sono protetti e sigillati
Misurazione affidabile e ripetititva anche in condizionei di presenza di olio o liquido refrigerante
Ottima tollerabilità delle vibrazioni e delle interferenze magnetiche

Piano magnetico magneti permanenti
Sistema veloce e sicuro per bloccare il pezzo

Lubrificazione guide centralizzata

*I dati sopra riportati non sono impegnativi e a discrezione del costruttore possono essere modificati

OPTI grind®

RETTIFICHE

Modello		GT 22
ART. (400 V)		**3111020**
DATI TECNICI		
Potenza motore mola ~ 50 Hz	kW	1,5
Potenza motore refrigerante	kW	125
Area di rettifica (LxW)	mm	200x450
Dimensioni piano magnetico	mm	200x500
Dimensione cave a T/numero		14 mm / 1
Carico ammesso compreso piano magnetico	kg	128
Dimensione max pezzo	mm	450x200x350
Distanza asse mandrino tavola	mm	max 450
Dimensione mola	mm	Ø 200x20, foro albero Ø 31,75
Distanza da mola - tavola	mm	405
Velocità periferica mola	m/s	33
Errore di rotazione albero mola	mm	0,005
Corsa manuale X	mm	500
Corsa manuale Z	mm	240
Velocità di rotazione mandrino	rpm	2.850
Dimensione (LxWxH)	mm	1.970x1.300x1.700
Peso	kg	850

DIMENSIONI

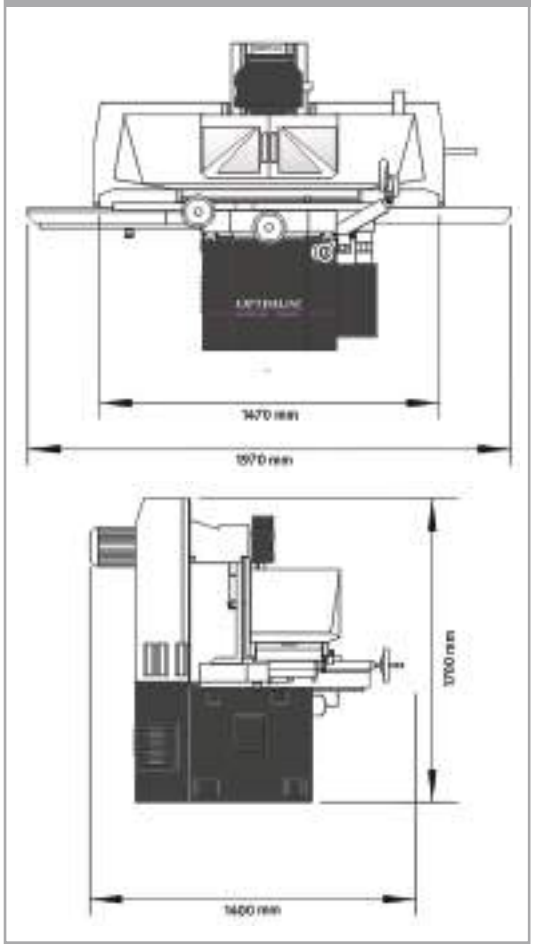

ACCESSORI OPZIONALI	
ART.	**Descrizione**
3112000	Separatore magnetico con filtro in carta MPS 1
3112001	Filtro in carta di ricambio, 100x400 mm
3112015	Aspiratore per rettifica 370 W, volume aria 240 m³/ora
3112010	Flangia porta mola
3112025	Diamante per mola
3112040	Mola corindone grana 46, 200x20x31,75 mm
3112042	Mola corindone grana 60, 200x20x31,75 mm
3112044	Mola corindone grana 80, 200x20x31,75 mm

PIANTA D'INSTALLAZIONE

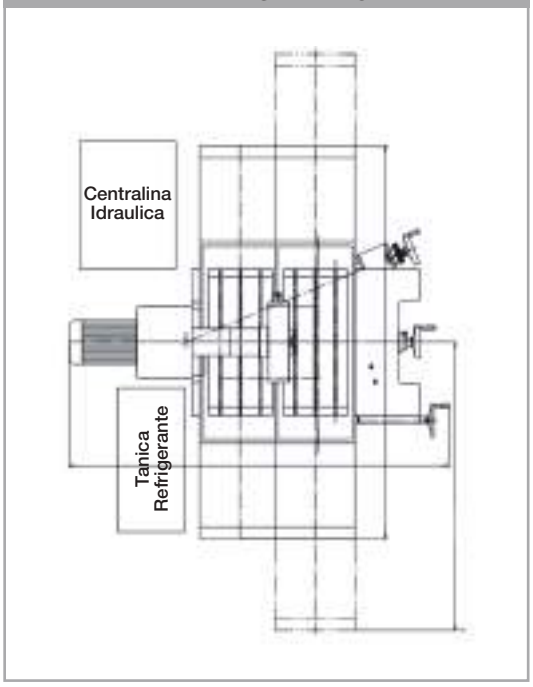

*I dati sopra riportati non sono impegnativi e a discrezione del costruttore possono essere modificati

OPTI grind®

RETTIFICHE

RETTIFICA TANGENZIALE

New

GT 25

- Piano elettromagnetico per il fissaggio dei pezzi
- Mandrino bilanciato ad alta precisione con cuscinetti a rulli conici
- Guide temprate e rettificate
- Guide rivestite di Turcite per una migliore resistenza all'usura
- Diamantatore mola integrato nella testata macchina
- Centralina idraulica esterna con scambiatore di calore per mantenere la temperatura dell'olio costante
- Basamento macchina in ghisa grigia garantisce massima rigidità e stabilità
- Sistema di lubrificazione centralizzato automatico per tutte le guide di scorrimento
- Impianto elettrico a 24V DC
- Volantini disaccoppiati e di grandi dimensioni sui 3 assi
- Impianto idraulico secondo DIN EN 853
- Accuratezza: 0,005 mm
- Mola in Corindone grana 46 in dotazione
- Pannello di controllo compatto e ruotabile
- Elettronica di sicurezza con doppio canale
- Filtro EMC
- Sistema di lubrorefrigerazione con tanica esterna, capacità 100 litri
- Risparmio energetico e sostenibilità grazie al motore IE3

DOTAZIONE DI SERIE

- Mola in corindone grana 46
- Sistema di visualizzazione digitale
- Supporto bilanciatura mola completo di mandrino
- Smagnetizzatore
- Diamantatore mola integrato (completo di diamante)
- Lampada a LED
- Piedini di livellamento
- Chiavi di servizio

ARTIGIANO

CE

Touch Display
Chiaro, facile e intuitivo da usare
Innovativo e tecnologicamente avanzato

IE3
PREMIUM EFFICIENCY

Eventuali accessori opzionali
presenti in foto non sono compresi nella fornitura

- Volantino elettronico per il movimento asse verticale
- Pannello di controllo ruotabile

Visualizzatore di quote DPA 31-2

Lubrificazione centralizzata

Piano elettromagnetico

*I dati sopra riportati non sono impegnativi e a discrezione del costruttore possono essere modificati

OPTIMUM®
MASCHINEN - GERMANY

OPTI grind®

RETTIFICHE

Modello		GT 25
ART. (400 V)		**3111025**
DATI TECNICI		
Potenza totale	kW	3,7
Potenza motore mola ~ 50 Hz	kW	2,2
Potenza pompa idraulica	kW	0,75
Potenza pompa refrigerante	W	70
Area di rettifica (LxW)	mm	254x508
Dimensioni piano elettromagnetico	mm	250x500
Dimensione cave a T/numero		14 mm / 1
Carico ammesso compreso piano magnetico	kg	180
Dimensione max pezzo	mm	508x254x350
Distanza asse mandrino tavola	mm	max 450
Velocità tavola asse X	m/min	5 - 25
Dimensione mola	mm	Ø 200x20, foro albero Ø 31,75
Distanza da mola - tavola	mm	405
Velocità periferica mola	m/s	33
Accuratezza di rotazione albero mola	mm	0,005
Corsa asse longitudinale	mm	560
Corsa asse trasversale	mm	275
Incremento d'avanzamento (asse verticale)	rpm	0,005 | 0,01 | 0,02 0,03 | 0,04 | 0,05
Avanzamento rapido (asse verticale)	mm/min	990
Divisione nonio (asse verticale)	mm	0,005
Incremento d'avanzamento (asse trasversale)	mm	0.1- 8
Avanzamento rapido (asse trasversale)	mm/min	480
Divisione nonio (asse trasversale)	mm	0,02
Velocità di rotazione mandrino	rpm	2.850
Dimensione (LxWxH)	mm	2.600x2.000x2.150
Peso	kg	1.900

DIMENSIONI

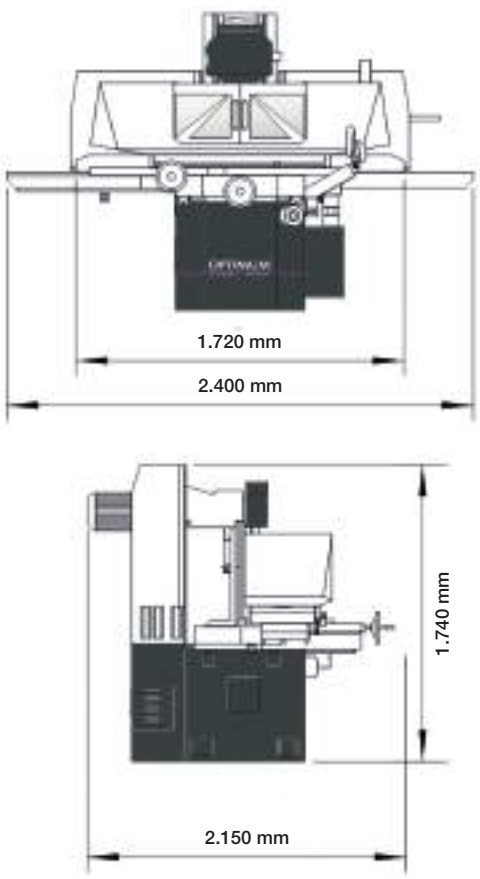

ACCESSORI OPZIONALI	
ART.	**Descrizione**
3112000	Separatore magnetico con filtro in carta MPS 1
3112001	Filtro in carta di ricambio, 100x400 mm
3112015	Aspiratore per rettifica 370 W, volume aria 240 m³/ora
3112010	Flangia porta mola
3112025	Diamante per mola
3112040	Mola corindone grana 46, 200x20x31,75 mm
3112042	Mola corindone grana 60, 200x20x31,75 mm
3112044	Mola corindone grana 80, 200x20x31,75 mm

PIANTA D'INSTALLAZIONE

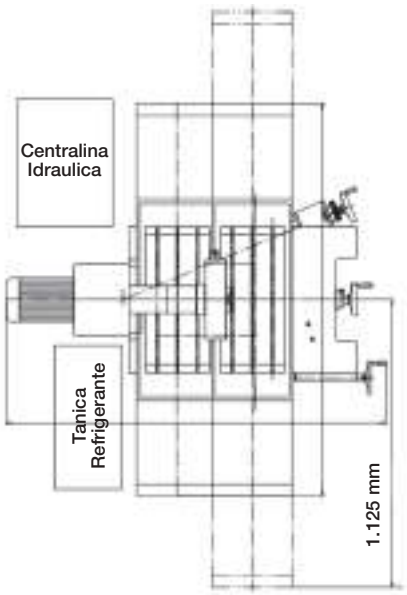

*I dati sopra riportati non sono impegnativi e a discrezione del costruttore possono essere modificati

OPTI grind®

RETTIFICHE

RETTIFICA TANGENZIALE CON DIGITAL CONTROLLER E VISUALIZZATORE DI QUOTE DPA31-2

New

GT 30

- Piano elettromagnetico per il fissaggio dei pezzi
- Mandrino bilanciato ad alta precisione con cuscinetti a rulli conici
- Guide temprate e rettificate
- Guide rivestite di Turcite per una migliore resistenza all'usura
- Centralina idraulica esterna con scambiatore di calore per mantenere la temperatura dell'olio costante
- Basamento macchina in ghisa grigia garantisce massima rigidità e stabilità
- Movimenti con viti a ricircolo di sfere
- Sistema di lubrificazione centralizzato automatico
- Impianto elettrico a 24V DC
- Volantini disaccoppiati e di grandi dimensioni su 3 assi
- Impianto idraulico secondo DIN EN 853
- Accuratezza: 0,005 mm
- Mola in corindone grana 46 in dotazione
- Pannello di controllo compatto e ruotabile
- Elettronica di sicurezza con doppio canale
- Sistema di lubrorefrigerazione con tanica esterna, capacità 100 l
- Digital controller per gestione avanzamento asse verticale con servo motore
- Avanzamento longitudinale idraulico
- Filtro EMC
- Risparmio energetico e sostenibilità grazie al motore IE3

DOTAZIONE DI SERIE

- Mola in corindone grana 46
- Sistema di visualizzazione digitale
- Supporto bilanciatura mola completo di mandrino
- Smagnetizzatore
- Diamantatore mola integrato (completo di diamante)
- Lampada a LED
- Piedini di livellamento
- Chiavi di servizio

ARTIGIANO

CE

Touch Display
Chiaro, facile e intuitivo da usare
Innovativo e tecnologicamente avanzato

IE3 PREMIUM EFFICIENCY

Eventuali accessori opzionali presenti in foto non sono compresi nella fornitura

- Volantino elettronico per il movimento asse verticale
- Pannello di controllo ruotabile

Visualizzatore di quote DPA 31-2

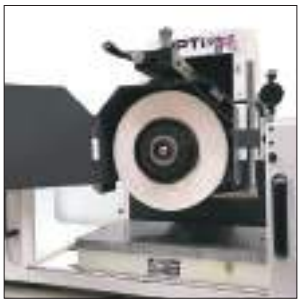

Piano elettromagnetico

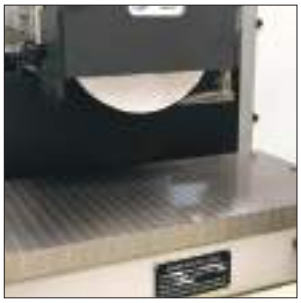

Diamantatore
La diamantatura della mola può essere fatta direttamente a bordo macchina

*I dati sopra riportati non sono impegnativi e a discrezione del costruttore possono essere modificati

OPTIMUM® MASCHINEN - GERMANY

OPTI grind®

RETTIFICHE

Modello		GT 30
ART. (400 V)		**3111030**
DATI TECNICI		
Potenza totale	kW	7,5
Potenza motore mola ~ 50 Hz	kW	4
Potenza pompa idraulica	kW	2,2
Potenza pompa refrigerante	W	90
Area di rettifica (LxW)	mm	305x635
Dimensioni piano elettromagnetico	mm	300x600
Dimensione cave a T/numero		14 mm / 1
Carico ammesso compreso piano magnetico	kg	270
Dimensione max pezzo	mm	635x305x405
Distanza asse mandrino tavola	mm	max 580
Velocità tavola asse X	m/min	5 - 25
Dimensione mola	mm	Ø 350x40, foro albero Ø 127
Distanza da mola - tavola	mm	405
Velocità periferica mola	m/s	27
Accuratezza di rotazione albero mola	mm	0,005
Corsa asse longitudinale	mm	765
Corsa asse trasversale	mm	340
Incremento d'avanzamento (asse verticale)	rpm	0,005 | 0,01 | 0,02 0,03 | 0,04 | 0,05
Avanzamento rapido (asse verticale)	mm/min	990
Divisione nonio (asse verticale)	mm	0,005
Incremento d'avanzamento (asse trasversale)	mm	0.1- 8
Avanzamento rapido (asse trasversale)	mm/min	480
Divisione nonio (asse trasversale)	mm	0,02
Velocità di rotazione mandrino	rpm	1.450
Dimensione (LxWxH)	mm	2.960x2.200x1.900
Peso	kg	3.000

DIMENSIONI

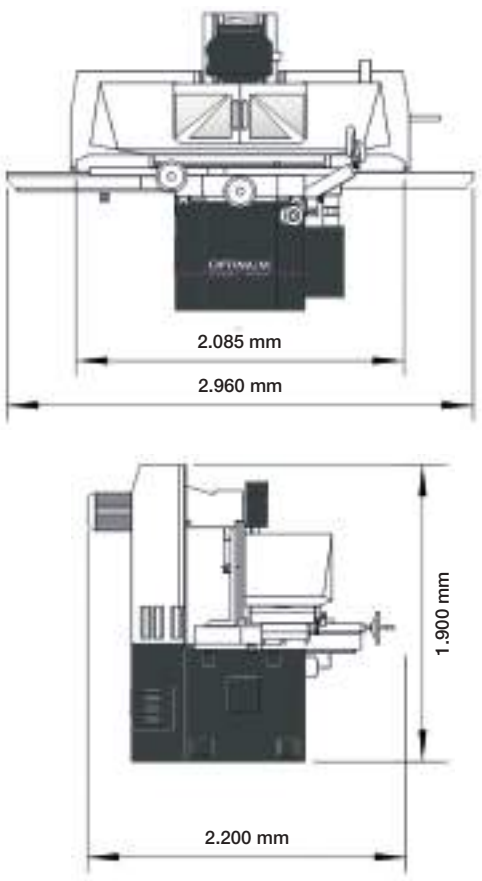

ACCESSORI OPZIONALI	
ART.	**Descrizione**
3112000	Separatore magnetico con filtro in carta MPS 1
3112001	Filtro in carta di ricambio, 100x400 mm
3112016	Aspiratore per rettifica 370 W, volume aria 240 m³/ora
3112011	Flangia porta mola
3112025	Diamante per mola
3112050	Mola corindone grana 46, 350x40x127 mm
3112052	Mola corindone grana 60, 350x40x127 mm
3112054	Mola corindone grana 80, 350x40x127 mm

PIANTA D'INSTALLAZIONE

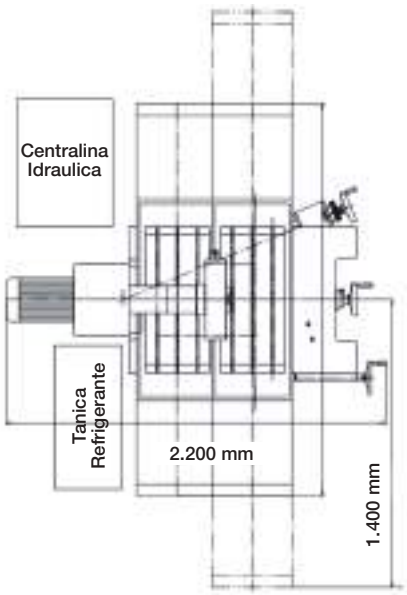

*I dati sopra riportati non sono impegnativi e a discrezione del costruttore possono essere modificati

OPTI grind®

RETTIFICHE

RETTIFICA TANGENZIALE CON DIGITAL CONTROLLER E VISUALIZZATORE DI QUOTE DPA31-2

New

GT 40

ARTIGIANO

CE

- Piano elettromagnetico per il fissaggio dei pezzi
- Mandrino bilanciato ad alta precisione con cuscinetti a rulli conici
- Guide temprate e rettificate
- Guide rivestite di Turcite per una migliore resistenza all'usura
- Centralina idraulica esterna con scambiatore di calore per mantenere la temperatura dell'olio costante
- Basamento macchina in ghisa grigia garantisce massima rigidità e stabilità
- Movimenti con viti a ricircolo di sfere
- Sistema di lubrificazione centralizzato automatico per tutte le guide di scorrimento
- Impianto elettrico a 24V DC
- Volantini disaccoppiati e di grandi dimensioni su 3 assi
- Impianto idraulico secondo DIN EN 853
- Accuratezza: 0,005 mm
- Mola in corindone grana 46 in dotazione
- Pannello di controllo compatto e ruotabile
- Elettronica di sicurezza con doppio canale
- Sistema di lubrorefrigerazione con tanica esterna, capacità 100 l
- Digital controller per gestione avanzamento asse verticale con servo motore
- Avanzamento longitudinale idraulico
- Filtro EMC
- Risparmio energetico e sostenibilità grazie al motore IE3

DOTAZIONE DI SERIE

- Mola in corindone grana 46
- Sistema di visualizzazione digitale
- Supporto bilanciatura mola completo di mandrino
- Smagnetizzatore
- Diamantatore mola integrato (completo di diamante)
- Lampada a LED
- Piedini di livellamento
- Chiavi di servizio

Touch Display
Chiaro, facile e intuitivo da usare
Innovativo e tecnologicamente avanzato

IE3
PREMIUM EFFICIENCY

Eventuali accessori opzionali presenti in foto non sono compresi nella fornitura

- Volantino elettronico per il movimento asse verticale
- Pannello di controllo ruotabile

Visualizzatore di quote DPA 31-2

Piano elettromagnetico

Diamantatore
La diamantatura della mola può essere fatta direttamente a bordo macchina

*I dati sopra riportati non sono impegnativi e a discrezione del costruttore possono essere modificati

OPTI grind®

RETTIFICHE

Modello		GT 40
ART. (400 V)		**3111040**
DATI TECNICI		
Potenza totale	kW	7,5
Potenza motore mola ~ 50 Hz	kW	4
Potenza pompa idraulica	kW	2,2
Potenza pompa refrigerante	W	90
Area di rettifica (LxW)	mm	406x813
Dimensioni piano elettromagnetico	mm	400x800
Dimensione cave a T/numero		14 mm / 3
Carico ammesso compreso piano magnetico	kg	500
Dimensione max pezzo	mm	813x406x405
Distanza asse mandrino tavola	mm	max 580
Velocità tavola asse X	m/min	5 - 25
Dimensione mola	mm	Ø 350x40, foro albero Ø 127
Distanza da mola - tavola	mm	405
Velocità periferica mola	m/s	27
Accuratezza di rotazione albero mola	mm	0,005
Corsa asse longitudinale	mm	830
Corsa asse trasversale	mm	420
Incremento d'avanzamento (asse verticale)	rpm	0,005 | 0,01 | 0,02 0,03 | 0,04 | 0,05
Avanzamento rapido (asse verticale)	mm/min	990
Divisione nonio (asse verticale)	mm	0,005
Incremento d'avanzamento (asse trasversale)	mm	0.1- 8
Avanzamento rapido (asse trasversale)	mm/min	480
Divisione nonio (asse trasversale)	mm	0,02
Velocità di rotazione mandrino	rpm	1.450
Dimensione (LxWxH)	mm	3.760x2.400x1.900
Peso	kg	3.600

DIMENSIONI

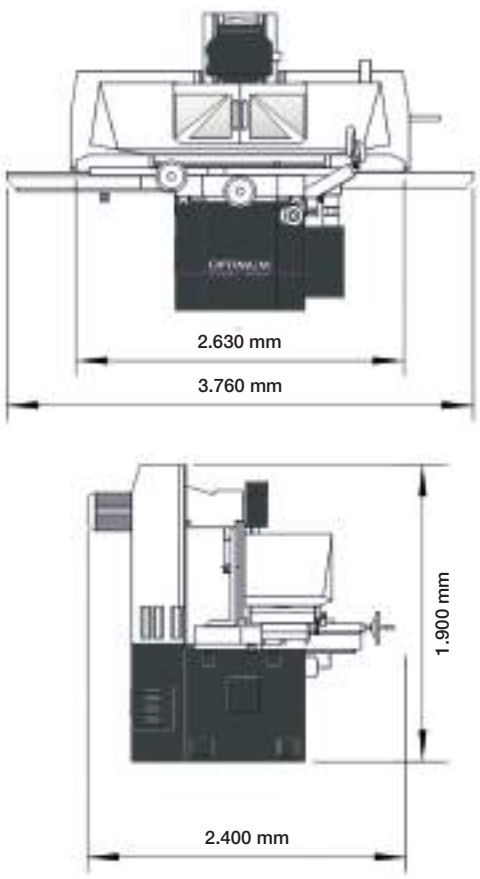

ACCESSORI OPZIONALI	
ART.	**Descrizione**
3112000	Separatore magnetico con filtro in carta MPS 1
3112001	Filtro in carta di ricambio, 100x400 mm
3112016	Aspiratore per rettifica 370 W, volume aria 240 m³/ora
3112011	Flangia porta mola
3112025	Diamante per mola
3112050	Mola corindone grana 46, 350x40x127 mm
3112052	Mola corindone grana 60, 350x40x127 mm
3112054	Mola corindone grana 80, 350x40x127 mm

PIANTA D'INSTALLAZIONE

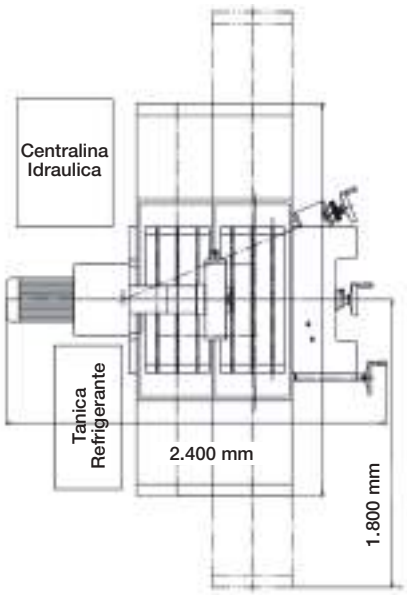

*I dati sopra riportati non sono impegnativi e a discrezione del costruttore possono essere modificati

OPTI grind®

RETTIFICHE

RETTIFICA PER CILINDRI DI PRECISIONE CON AVANZAMENTI AUTOMATICI E VISUALIZZATORE DI QUOTE DPA31

New

GC 1305

ARTIGIANO

CE

- Basamento in monoblocco di ghisa con nervature per garantire precisione e stabilità
- Guide temprate e rettificate
- Testata mandrino portamola solida con mandrino ad alta precisione con cuscinetti a rulli conici
- Tutti gli ingranaggi sono temprati e rettificati
- Cambio manuale a 4 velocità del mandrino porta pezzo, variazione elettronica tramite Inverter
- Avanzamenti rapidi assi X e Z
- Frizione regolabile scatola avanzamenti
- La tavola può essere inclinata per la realizzazione di rettifiche coniche, nonio preciso e regolabile
- La testa mandrino può essere ruotata da 0 a 90° per operazioni di rettifica conica
- Albero mandrino ruotabile (più di 180°) per lavorazione di rettifica interna
- La testata può essere ruotata per operazioni di rettifica esterna/interna

DOTAZIONE DI SERIE

- Mandrino autocentrante a 3 griffe Ø 200 mm con griffe perinterni ed esterni
- Tanica refrigerante esterna
- Piedini di livellamento
- Flange portamola + mola
- Mola per rettifica interna 45x35x10 mm
- Mola per rettifica interna 50x40x16mm
- Portamola per mola da interni Ø 16 mm
- Portamola per mola da interni Ø10 mm
- Diamantatore
- Supporto bilanciatura mola
- Albero per bilanciatura mola
- 2 pz contropunta CM4
- 1 set Bride
- Lunetta aperta
- Cinghia piana per mandrino rettifica interna
- Cinghia piana per mandrino portapezzo
- Cinghia piana per mola rettifica esterni

SIEMENS
Inverter Sinamics V20

Eventuali accessori opzionali presenti in foto non sono compresi nella fornitura

*I dati sopra riportati non sono impegnativi e a discrezione del costruttore possono essere modificati

OPTI grind®

RETTIFICHE

Modello		GC 1305
ART. (400 V)		**3121040**
DATI TECNICI		
Potenza totale ~ 50 Hz	kW	4
Altezza PU	mm	135
Massimo spostamento trasversale	mm	640
Lunghezza rettificabile	mm	500
Ø rettificabile senza lunette	mm	8 - 200
Ø rettificabile con lunette	mm	8 - 60
Ø interno rettificabile senza lunette	mm	25 - 100
Ø interno rettificabile con lunette	mm	35 - 100
Profondità rettifica interna	mm	125
Carico ammesso tra le contropunte	kg	max 50
Rotazione tavola destra/sinistra		+3° / -9°
Velocità avanzamento tavola asse longitudinale	m/min	0,1 - 4
Spostamento con un giro di volantino	mm	1
Spostamento con una tacca del nonio	mm	0,005
Velocità rotazione mandrino portapezzo	rpm	25 - 380
Rotazione testata		0 - 45°
Conicità sede mandrino	CM	4
Conicità contropunta	CM	4
Corsa cannotto della contropunta	mm	25
Dimensioni (LxWxH))	mm	2.250x1.600x1.500
Peso	kg	2.200

Comando inverter posizionato nel quadro comandi principale

Contropunta idraulica caratterizzata da massima precisione e rigidità

Il pedale consente lo scorrimento della pinola

ACCESSORI OPZIONALI	
ART.	Descrizione
3122010	Estrattore radiale
3122015	Estrattore diritto

Piastra di serraggio

La testa del mandrino può essere ruotata da 0° a 90° per operazioni coniche

Per la rettifica conica tra i centri, la tavola può essere ruotata da +3° a -9°

Quadro elettrico chiaro con cablaggi tramite connettori

*I dati sopra riportati non sono impegnativi e a discrezione del costruttore possono essere modificati

ACCESSORI PER RETTIFICHE TANGENZIALI

SEPARATORE MAGNETICO CON FILTRO IN CARTA MPS 1

Art. **3112000**

- Il separatore magnetico trattiene le particelle metalliche
- Il filtro di carta elimina i residui durante il funzionamento della macchina

ART.		3112000
DATI TECNICI		
Capacità di Filtrazione		30 ~ 40 µm
Capacità pompa refrigerante	l/min	25
Capacità tanica refrigerante	l	120
Dimensioni tanica	mm	1.290x460x580
Ø rotolo tessuto filtrante	mm	Ø 200
Larghezza tessuto filtrante	mm	400
Potenza pompa refrigerante	W	120
Potenza motore filtro	W	90
Peso	kg	110

Eventuali accessori opzionali presenti in foto non sono compresi nella fornitura

FILTRO DI CARTA RICAMBIO

ART.	Dimensioni (LxW)
3112001	100 m x 400 mm

ADATTATORE FLANGIA PORTAMOLA

ART.	3112010	3112011
DATI TECNICI		
Per cambio veloce delle mole	•	•
Per modelli	GT 22 / GT 25	GT 30 / GT 40

DIAMANTE DI RICAMBIO

ART.	Dimensioni
3112025	3/8x2"x1,00 carato

ASPIRATORE PER RETTIFICA

ART. (400 V)		3112015	3112016
DATI TECNICI			
Per lavorazioni senza refrigerante		•	•
Volume aria aspirata	m³/ora	240	240
Potenza motore ~ 50 Hz	W	370	370
Tubo in uscita	mm	70	70
Tubo in entrata	mm	Ø 60	Ø 60
Dimensioni (LxWxH)	mm	570x330x580	570x330x580
Per modelli		GT 22 / GT 25	GT 30 / GT 40

MOLE CORINDONE DI RICAMBIO

ART.	Dimensioni	Grana
3112040	200x20x31,75	46
3112042	200x20x31,75	60
3112044	200x20x31,75	80
3112050	350x40x127	46
3112052	350x40x127	60
3112054	350x40x127	80

I modelli GT 25, GT 30, GT 40 sono equipaggiati con un sistema automatico dell'avanzamento. Diversi cicli di rettifica sono selezionabili come mostrato in queste immagini.
I pezzi possono essere lavorati singolarmente immettendo il numero di avanzamenti con un avanzamento minimo possibile di 0,001 mm e selezionando il tipo di rettifica.
L'avanzamento massimo possibile per sequenza durante il controllo automatico dell'avanzamento è di 0,01 mm.
Un'ulteriore possibilità è quella di inserire il numero di passate di rettifica senza avanzamento della mola per consentire lo "spegnifiamma" sul pezzo.

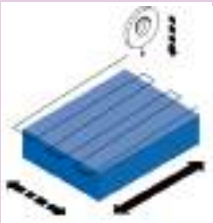

Rettifica di tutta la superficie del pezzo con impostazione del punto iniziale

Rettifica di una cava con impostazione del punto iniziale

Rettifica di una cava con impostazione del punto iniziale e finale

*I dati sopra riportati non sono impegnativi e a discrezione del costruttore possono essere modificati

OPTi grind®

LEVIGATRICI

LEVIGATRICE A NASTRO UNIVERSALE DI PICCOLE DIMENSIONI

New

GB 100S

ARTIGIANO

CE

- Design industriale robusto e durevole
- Il motore non richiede manutenzione
- Lunga durata e funzionamento regolare grazie al rotore bilanciato con cuscinetti a sfere di alta qualità
- Corpo macchina stabile e sicuro

DOTAZIONE DI SERIE
- Nastro abrasivo

Eventuali accessori opzionali presenti in foto non sono compresi nella fornitura

Esempio di applicazione

Modello		GB 100S
ART. (400 V)		**3101660**
DATI TECNICI		
Potenza motore ~ 50 Hz	kW	1,3 / 1,8
Dimensioni nastro abrasivo	mm	100x1.190
Velocità	rpm	1.450 / 2.850
Velocità periferica nastro abrasivo	m/s	9,7 / 19,4
Superficie di levigatura	mm	345x100
Ø nominale attacco di aspirazione polvere	mm	60
Dimensioni (LxWxH)	mm	740x476x356
Peso	kg	47

DIMENSIONI

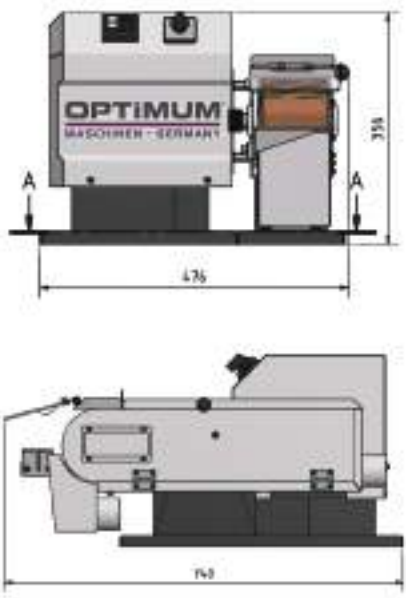

ACCESSORI OPZIONALI	
ART.	**Descrizione**
3107119	Basamento GU 4
3107114	Basamento universale GU 5 con aspirazione ciclonica per smerigliatrici
3107123	Basamento GU 4-H
3357637	Nastri abrasivi 100x1.190 mm G40, 5 pz
3357638	Nastri abrasivi 100x1.190 mm G60, 5 pz
3357639	Nastri abrasivi 100x1.190 mm G80, 5 pz
3357640	Nastri abrasivi 100x1.190 mm G120, 5 pz

*I dati sopra riportati non sono impegnativi e a discrezione del costruttore possono essere modificati

OPTI grind®

LEVIGATRICI

LEVIGATRICE A NASTRO

GB 120SD

New

- Per levigare superfici, arrotondare o smussare bordi
- Design robusto e motore potente a 2 velocità
- Lunga durata e funzionamento regolare grazie al rotore bilanciato con cuscinetti a sfere di alta qualità
- Ampia superficie di levigatura grazie al coperchio superiore del nastro abrasivo orientabile di 90° verso l'alto **(IMG 1)**
- Semplice e veloce sostituzione del nastro abrasivo grazie al sistema di sgancio rapido **(IMG 2)**
- Attacco d'aspirazione sul lato inferiore e posteriore **(IMG 3)**

DOTAZIONE DI SERIE
- Nastro abrasivo
- Basamento

Eventuali accessori opzionali presenti in foto non sono compresi nella fornitura

ARTIGIANO

CE

IMG 1

IMG 2

IMG 3

Modello		GB 120SD
ART. (400 V)		**3321200**
DATI TECNICI		
Potenza motore ~ 50 Hz	kW	1,5 / 2,2
Dimensioni nastro abrasivo	mm	120x1.500
Superficie di levigatura	mm	360x130
Velocità periferica nastro abrasivo	m/s	29,8 / 14,9
Velocità motore	rpm	2.850 / 1.450
Campo di rotazione		0 - 45°
Ø nominale attacco di aspirazione polvere	mm	50
Dimensioni (LxWxH)	mm	918x594x1.092
Peso	kg	77,5

ACCESSORI OPZIONALI	
ART.	Descrizione
3357691	Nastri abrasivi 120x1500 mm G40, 5 pz
3357692	Nastri abrasivi 120x1500 mm G60, 5 pz
3357693	Nastri abrasivi 120x1500 mm G80, 5 pz
3357694	Nastri abrasivi 120x1500 mm G120, 5 pz
3357695	Nastri abrasivi 120x1500 mm G180, 5 pz
3357696	Nastri abrasivi 120x1500 mm G240, 5 pz
3107115	Basamento con aspirazione GU 2 con aspirazione ciclonica

DIMENSIONI

*I dati sopra riportati non sono impegnativi e a discrezione del costruttore possono essere modificati

OPTI grind®

LEVIGATRICI

LEVIGATRICE A DISCO

New

GB 305D

- Design industriale robusto e durevole con potente motore
- Lunga durata e funzionamento regolare grazie al rotore bilanciato con cuscinetti a sfere di qualità
- Ottima aderenza del disco abrasivo con semplice e facile sostituzione **(IMG 1)**
- Applicazioni versatili
- Per sgrossatura, finitura e rettifica di contorni
- Struttura stabile e massiccia
- Guida obliqua girevole di 180° e piano di rettifica inclinabile fino a ± 45° **(IMG 2)**
- Piatto del supporto disco abrasivo in alluminio

DOTAZIONE DI SERIE
- Supporto disco con velcro

ARTIGIANO

CE

Eventuali accessori opzionali presenti in foto non sono compresi nella fornitura

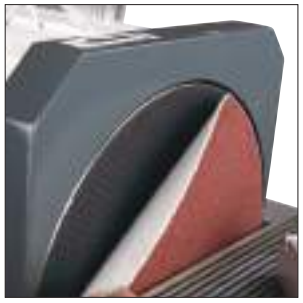

IMG 1

IMG 2

Modello		GB 305D
ART. (400 V)		**3101675**
DATI TECNICI		
Potenza motore ~ 50 Hz	kW	1,1
Ø disco abrasivo	mm	305
N° giri	rpm	1.450
Supporto tavola	mm	440x210
Regolazione del fermo angolare		180°
Campo di rotazione		0 - 45°
Ø nominale attacco di aspirazione polvere	mm	50
Dimensioni (LxWxH)	mm	560x440x380
Peso	kg	25

DIMENSIONI

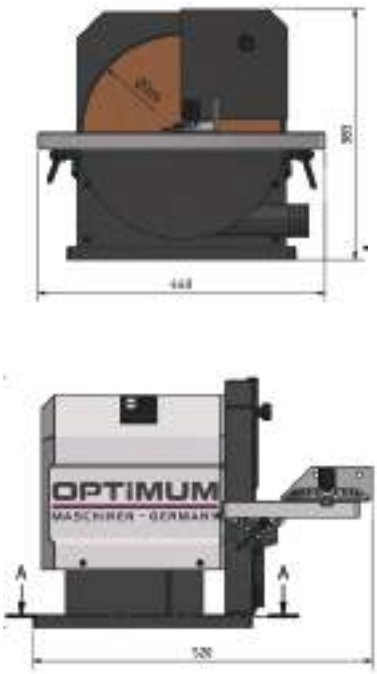

ACCESSORI OPZIONALI	
ART.	**Descrizione**
3107109	Basamento macchina con aspirazione 400 V
3107111	Kit 2 tubi flessibili aspirazione per GU1
3107119	Basamento GU 4, 500x420x770 mm, 30 kg
3357854	Set dischi abrasivi con chiusura velcro Ø 305 mm G40, 5 pz
3357856	Set dischi abrasivi con chiusura velcro Ø 305 mm G60, 5 pz
3357858	Set dischi abrasivi con chiusura velcro Ø 305 mm G80, 5 pz
3357860	Set dischi abrasivi con chiusura velcro Ø 305 mm G100, 5 pz
3357862	Set dischi abrasivi con chiusura velcro Ø 305 mm G120, 5 pz
3357865	Set dischi abrasivi con chiusura velcro Ø 305 mm G150, 5 pz
3357866	Set dischi abrasivi con chiusura velcro Ø 305 mm G180, 5 pz
3357867	Set dischi abrasivi con chiusura velcro Ø 305 mm G240, 5 pz

*I dati sopra riportati non sono impegnativi e a discrezione del costruttore possono essere modificati

OPTI grind®

LEVIGATRICI

LEVIGATRICE UNIVERSALE CON BRACCIO MOLA

GU 30S

ARTIGIANO

CE

- Robuste e stabili con nastro abrasivo e mola per una vasta gamma di materiali
- Struttura pesante, durevole, di tipo industriale con motore esente da manutenzione
- Alloggiamento in pressofusione di alluminio
- Le flange di fissaggio pesanti e di ampie dimensioni assicurano un'elevata precisione di rotazione del disco
- Il supporto in grafite impedisce la formazione di attrito e calore
- L'arresto consente di affilare i pezzi in modo rapido e comodo
- La rotazione del nastro può essere regolata senza attrezzi solo tramite la vite della manopola
- Mola universale in corindone e nastro abrasivo inclusi nella fornitura standard

DOTAZIONE DI SERIE
- Mola in corindone normale fine G80
- Nastro abrasivo G80

Eventuali accessori opzionali presenti in foto non sono compresi nella fornitura

Modello		GU 30S
ART. (400 V)		**3101585**
DATI TECNICI		
Potenza motore ~ 50 Hz	kW	2,2
N° giri	rpm	1.450
Dimensioni mola	mm	Ø 300x50 Ø 75
Dimensioni nastro abrasivo	mm	1.190x100
Angolo di rotazione braccio mola		90°
Ø manicotti di aspirazione	mm	35 / 50
Dimensioni (LxWxH)	mm	767x420x596
Peso	kg	64,5

ART.	ACCESSORI OPZIONALI
Nastri abrasivi 100x1.190 mm	
3357637	G40
3357638	G60
3357639	G80
3357640	G120

OPTI grind®

MOLATRICI

MOLATRICE DOPPIA

GU 30

ARTIGIANO

- Robuste e resistenti con motore esente da manutenzione
- Alloggiamento in pressofusione di alluminio
- Lunga durata, grazie al rotore bilanciato montato su cuscinetti a sfera di alta qualità
- Parascintille montato su ogni mola
- Protezione trasparente in materiale infrangibile
- Piedini in gomma antivibrazione
- Mola abrasiva a grana grossa e fine (G36/G80) incluse nella fornitura standard

DOTAZIONE DI SERIE
- Mola in corindone normale grezza G36
- Mola in corindone normale fine G80

CE

Eventuali accessori opzionali presenti in foto non sono compresi nella fornitura

Modello		GU 30
ART. (400 V)		**3101530**
DATI TECNICI		
Potenza motore ~ 50 Hz	kW	2,2
N° giri	rpm	1.450
Dimensioni mola	mm	Ø 300x50 Ø 75
Dimensioni (LxWxH)	mm	678x422x525
Peso	kg	65

ART.	ACCESSORI OPZIONALI
3107270	Mola in corindone normale grezzo G 36 Ø 300x50 Ø 75 mm
3107275	Mola in corindone normale fine G 80 Ø 300x50 Ø 75 mm

*I dati sopra riportati non sono impegnativi e a discrezione del costruttore possono essere modificati

OPTIMUM®
MASCHINEN - GERMANY

SBAVATRICI

SBAVATRICE A SPAZZOLA PER LAVORI IN PICCOLE SERIE

New

GB 250B

ARTIGIANO

- Design industriale, corpo macchina robusto e durevole
- Lunga durata e funzionamento silenzioso grazie al rotore bilanciato con cuscinetti a sfere di qualità
- Per la sbavatura di tubi, profili e pezzi piatti in metallo
- Supporto regolabile in altezza anche per la lavorazione di materiale tondo **(IMG 1)**
- Ampia superficie di appoggio superiore, a esempio per occhiali di sicurezza
- Bocchetta di aspirazione esterna **(IMG 2)**
- Lavoro sicuro e pulito con il basamento GU 5 opzionale con aspirazione ciclonica della polvere

DOTAZIONE DI SERIE

- Spazzola metallica rotonda spessore filo 0,35 mm

IMG 1

IMG 2

Eventuali accessori opzionali presenti in foto non sono compresi nella fornitura

Modello		GB 250B
ART. (400 V)		**3101670**
DATI TECNICI		
Potenza motore ~ 50 Hz	kW	1,3 / 1,8
Ø spazzola	mm	250
Spessore spazzola	mm	40
Ø foro	mm	25
Velocità spazzola	m/s	37,3
Dimensione nominale bocchetta di aspirazione esterna	mm	50
N° giri	rpm	1.450 / 2.850
Dimensioni (LxWxH)	mm	415x476x356
Peso	kg	36

DIMENSIONI

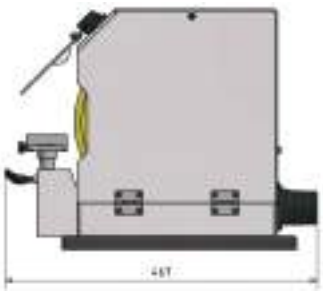

ART.	ACCESSORI OPZIONALI
3107109	Basamento macchina con aspirazione 400 V
3107119	Basamento GU 4, 500x420x770 mm, 30 kg
3107111	Kit 2 tubi flessibili aspirazione per GU1
3098070	Spazzola rotonda Ø 250x32-37 mm con adattatore da 25 mm spessore filo 0,2 mm
3107451	Spazzola rotonda Ø 250x42-47 mm con adattatore da 25 mm spessore filo 0,2 mm
3107452	Spazzola rotonda Ø 250x42-47 mm con adattatore da 25 mm spessore filo 0,3 mm

*I dati sopra riportati non sono impegnativi e a discrezione del costruttore possono essere modificati

OPTI polish®

PULITRICI

PULITRICE

GU 35P

New

- Design industriale, corpo macchina robusto e durevole
- Lunga durata e funzionamento regolare grazie al rotore bilanciato con cuscinetti a sfere di qualità
- Alloggiamento in pressofusione di alluminio
- Piedini in gomma antivibranti
- Due larghi dischi per lucidatura inclusi nella fornitura standard **(IMG 1)(IMG 2)**
- Pulsante arresto di emergenza
- Attacco aspirazione polvere Ø 50 mm

ARTIGIANO

CE

Modello		GU 35P
ART. (400 V)		**3101560**
DATI TECNICI		
Potenza motore ~ 50 Hz	kW	2,2
Ø disco	mm	350
Spessore disco	mm	30
Ø foro	mm	25
Velocità disco	m/s	27
N° giri	rpm	1.450
Dimensioni (LxWxH)	mm	1.017x420x527
Peso	kg	64

IMG 1

IMG 2

ACCESSORI OPZIONALI	
ART.	Descrizione
3107119	Basamento GU 4, 500x420x770 mm, 30 kg
3107114	Basamento universale GU 5 con aspirazione ciclonica per smerigliatrici

Eventuali accessori opzionali presenti in foto non sono compresi nella fornitura

PRESSE

PRESSA A MANDRINO ROTANTE PD 3 PRESSA MANUALE A LEVA PD 5

New

PD

ARTIGIANO

CE

- Profondità di pressatura regolabile
- Mandrino temprato e rettificato
- Lunga guida del mandrino
- Elevata forza a fine corsa
- Regolazione semplice e sicura dell'altezza di lavoro
- Le tavole di pressatura rettificate consentono un posizionamento ripetibile e preciso
- Fori di centraggio nel pistone e nel tavolo per un allineamento preciso degli utensili
- Tavola di supporto con cave a T da 16 mm per il fissaggio dei dispositivi di serraggio del pezzo

PD 5

- Funzione di arresto
- Vite per la regolazione dell'altezza

Modello		PD 3	PD 5
ART.		**3359030**	**3359050**
DATI TECNICI			
Pressione massima	kN	3	5
Distanza colonna/mandrino	mm	80	65
Ø foro cannotto mandrino	mm	10	10
Corsa cannotto mandrino	mm	30	40
Corsa testa	mm	50 - 170	65 - 180
Dimensioni tavola	mm	110x100	110x80
Scanalature a T tavola	mm	16x7	16x7,5
Dimensioni (LxWxH)	mm	180x110x300	190x115x507
Peso	kg	10	13

PD 3

PD 5

*I dati sopra riportati non sono impegnativi e a discrezione del costruttore possono essere modificati

BASAMENTI MACCHINA

BASAMENTI MACCHINA

New

GU

· Vasca di raffreddamento
· Dimensioni ridotte
· Il basamento della GU 4-H deve essere riempito di calcestruzzo a cura del cliente

GU 4
Adatto per:
· Molatrice GU 30 (art. 3101530)
· Levigatrice GU 30S (art. 3101585)
· Pulitrice GU 35P (art. 3101560)
· Levigatrice a disco GB 305D (art. 3101675)
· Sbavatrice a spazzola GB 250B (art. 3101670)
· Levigatrice a nastro GB 100S (art. 3101660)

GU 4-H
Adatto per:
· Levigatrice a nastro GB 100S (art. 3101660)

GU 4

GU 4-H

Modello		GU 4	GU 4-H
ART.		**3107119**	**3107123**
DATI TECNICI			
Dimensioni (LxWxH)	mm	500x420x770	500x420x770
Peso	kg	30	33 vuoto / 139 pieno

GU

· Struttura robusta con impianto di aspirazione integrato per un minimo ingombro
· Insonorizzata
· Senza fori - devono essere praticati singolarmente
· Adattatore a Y per attacco a due tubi
· La base della GU 5-H deve essere riempita di calcestruzzo a cura del cliente

GU 5
Adatto per:
· Molatrice GU 30 (art. 3101530)
· Levigatrice GU 30S (art. 3101585)
· Pulitrice GU 35P (art. 3101560)
· Levigatrice a disco GB 305D (art. 3101675)
· Sbavatrice a spazzola GB 250B (art. 3101670)
· Levigatrice a nastro GB 100S (art. 3101660)

GU 5-H
Adatto per:
· Levigatrice a nastro GB 100S (art. 3101660)

GU 4

GU 4-H

Modello		GU 5	GU 5-H
ART. (400 V)		**3107114**	**3107124**
DATI TECNICI			
Potenza motore ~ 50 Hz	kW	4	4
N° giri	rpm	29.000	29.000
Flusso aria	m³/min	2,3	2,3
Capacità contenitore polvere	m²	0,06	0,06
Dimensioni (LxWxH)	mm	744x500x770	744x500x770
Peso	kg	50	53 vuoto / 165 pieno

GU 2

· Basamento con aspirazione ciclonica
· Aspiratore ciclonico bimotore
· Adattatore a Y per attacco di aspirazione a due tubi 60x300-1.000 mm flessibile
· Allacciamento esterno 230 V - permanente
· Interruttore automatico
· All'accensione del dispositivo esterno, il sistema di aspirazione si avvia automaticamente dopo circa 2-3 secondi. L'ulteriore accensione dell'aspirazione viene eliminata
· Dopo lo spegnimento del dispositivo esterno, l'aspirazione continua per altri 2-3 secondi
· La polvere residua viene aspirata dopo lo spegnimento della macchina in conformità con l'Ordinanza inerente sostanze pericolose

Modello		GU 2
ART. (400 V)		**3107115**
DATI TECNICI		
Potenza motore ~ 50 Hz	kW	1,3
N° giri	rpm	29.000
Dimensioni (LxWxH)	mm	525x440x815
Peso	kg	60

*I dati sopra riportati non sono impegnativi e a discrezione del costruttore possono essere modificati

LAMPADE

LAMPADE LED PER MACCHINE UTENSILI E OFFICINE

New

CE

MWL

- Lampada robusta e ad alta luminosità
- Modalità di funzionamento: servizio continuo
- Corpo in alluminio con parti laterali nere
- Vetro di sicurezza
- LED integrati

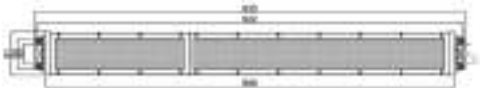

MWL 3

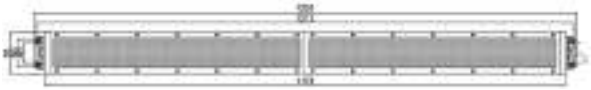

MWL 4

Modello		MWL 3	MWL 4
ART. (AC 230 V)			**3351033**
ART. (DC 24 V)		**3351042**	**3351043**
DATI TECNICI			
Potenza	W	84	112
Lunghezza lampada	mm	920	1.210
Intensità luminosa	lm	10.300	13.600
Durata LED	h	> 60.000	> 60.000
Temperatura colore		5.000 K ±5%	5.000 K ±5%
Resistenza alle vibrazioni (ampiezza 0,35 mm)		10 - 55	10 - 55
Grado di protezione		IP65	IP65
Classe di protezione (funzionamento con collegamento a terra)		I	I
Max temperatura ambiente		50 °C	50 °C
Angolo di emissione (riflettore)		120°	120°
Angolo rotazione con supporto		±45°	±45°
Trasformatore di sicurezza richiesto secondo **EN 61558-2-6** non incluso			

LAMPADE LED PER MACCHINE UTENSILI E OFFICINE

New

CE

MWG

- Lampada robusta e ad alta luminosità
- Tecnologia LED moderna
- Corpo in alluminio
- Testa articolata
- Montaggio tramite supporto alla base

MWG 6-600

MWG 6-720

Modello		MWG 6-600	MWG 6-720
ART. (230 V)		**3351052**	**3351053**
DATI TECNICI			
Potenza ~ 50 Hz	W	n.6x2	n.6x2
Lunghezza braccio orientabile	mm	600	800
Dimensione base	mm	70x70	70x70
Intensità luminosa	lm	1.020	1.020
Durata LED	h	> 60.000	> 60.000
Temperatura colore		5.700 K ±5%	5.700 K ±5%
Grado di protezione		IP65	IP65
Classe di protezione		I	I
Max temperatura ambiente		50 °C	50 °C
Rotazione		310°	310°
Angolo emissione (riflettore)		60°	60°

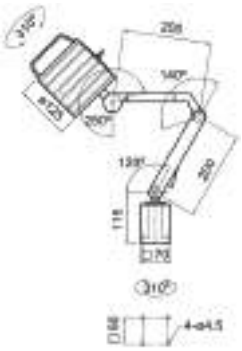

MWG 6-600

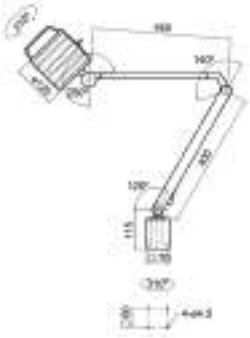

MWG 6-720

*I dati sopra riportati non sono impegnativi e a discrezione del costruttore possono essere modificati

LAMPADE

LAMPADA LED CON LENTE D'INGRANDIMENTO

New

CE

MBLV

- Giunto regolabile e bloccabile tramite vite manuale
- Luce confortevole e priva di abbagliamento

Modello		MBLV
ART. (230 V)		**3351090**
DATI TECNICI		
Alimentazione ~ 50 Hz	W	14
Lunghezza braccio	mm	830
Intensità luminosa	lm	2.200
Luminosità regolabile		10 - 100%
Temperatura colore		5.700 K ±5%
Ø lente ingrandimento		125
Ingrandimento ottico		1,5 X
Grado di protezione		IP20
Peso	kg	3

LAMPADA LED PER MACCHINE UTENSILI

New

CE

LED 3-500

- Lampada efficiente e di lunga durata
- Plastica resistente a olio, urti e vibrazioni
- Ottima mobilità del braccio articolato

Modello		LED 3-500
ART. (230 V)		**3351010**
DATI TECNICI		
Alimentazione ~ 50 Hz	W	n.3x1
Temperatura colore		4.000 – 4.500 K
Durata LED	h	60.000
Grado di protezione		IP64
Cavo di alimentazione	m	1,2

LAMPADA LED DA BANCO

New

CE

WBL 3

- Braccio rivestito e articolato per mobilità ottimale
- Elevata stabilità di posizione
- Testa articolata
- Corpo in plastica resistente agli urti e facile da pulire
- Base magnetica, staffa di fissaggio
- Trasformatore integrato

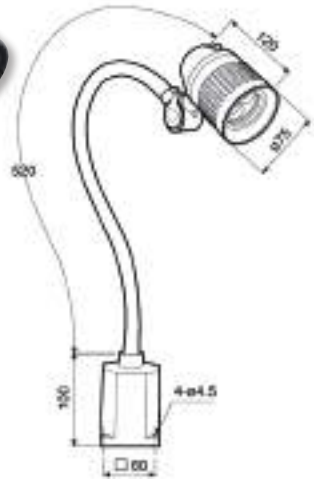

Modello		WBL 3
ART. (230 V)		**3351062**
DATI TECNICI		
Alimentazione ~ 50 Hz	W	n.3x1
Intensità luminosa	lm	480
Temperatura colore		5.700 K ±5%
Lunghezza braccio	mm	520
Grado di protezione		IP20

*I dati sopra riportati non sono impegnativi e a discrezione del costruttore possono essere modificati

APPARECCHIATURE MAGNETICHE

ALZA CHIUSINI

ALZA CHIUSINI

ART. **220.90**

- Alza chiusini con struttura in acciaio completo di sollevatore manuale a magneti permanenti al Neodimio Ferro Boro NdFeB (art. 220.01)
- I bracci telescopici con sgancio rapido sono ideali per l'utilizzo in piccoli spazi e per ottimizzare i carichi
- Impugnature ergonomiche in gomma
- Sollevatore utilizzabile separatamente

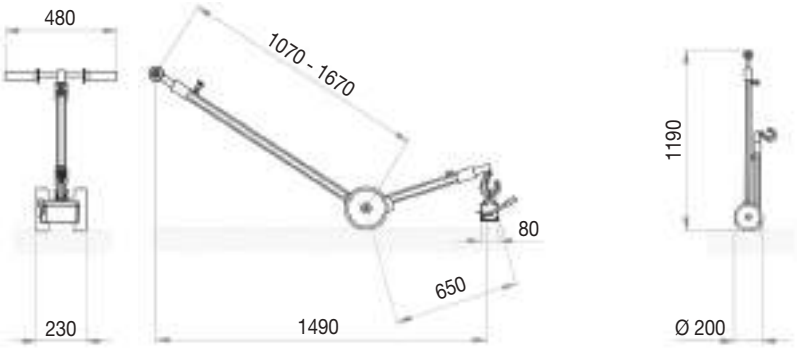

ART.		220.90
DATI TECNICI		
Peso totale (comprensivo di sollevatore)	kg	23
Portata	kg	150

SCOPE MAGNETICHE

SCOPE MAGNETICHE

ART. **SCOPA-MAG**

- La scopa magnetica è impiegata nelle officine per il recupero di tutti quegli oggetti ferromagnetici che inevitabilmente cadono per terra
- Il lungo manico aiuta a non affaticare la schiena
- Oltre ad un notevole recupero di ferro da rottamare, permette il recupero di viti, bulloni, utensili, inserti, ect.

ART.		SCOPA-MAG600	SCOPA-MAG900
DATI TECNICI			
Lunghezza fronte magnetico	mm	610	910
Larghezza fronte magnetico	mm	101	101
Altezza fronte magnetico	mm	76	76
Lunghezza manico	mm	1.120	1.120
Ø ruote	mm	170	170

LAVAGNETTA MAGNETICA

LAVAGNETTA MAGNETICA FLESSIBILE

ART. 122.20

La nuovissima **Lavagna Magnetica Flessibile** è la soluzione pratica e sicura per avere sempre a portata di mano chiavi, inserti, bussolotti, brugole e piccoli utensili metallici durante le operazioni di manutenzione, montaggio e officina.

Grazie alla sua struttura magnetica ad alta tenuta e al design robusto ma ultraleggero, si applica facilmente su qualsiasi superficie metallica, anche curva, senza graffiare o danneggiare le parti.

PERCHÉ È IL NUOVO PRODOTTO "MUST HAVE" IN OFFICINA

- **Magnete potente**
  Perfetta per superfici curve, vani motore o zone di lavoro con poco spazio
- **Pannello frontale in acciaio inox lucidato a specchio**
  Superficie elegante, resistente, ideale per trattenere utensili metallici o segnare note con pennarelli removibili
- **Retro magnetico con rivestimento in velluto**
  Protegge carrozzerie, macchinari e superfici delicate da graffi e abrasioni
- **Bordo protettivo in gomma morbida**
  Aumenta la sicurezza, impedisce urti o graffi accidentali e migliora la presa
- **3 asole per moschettoni o per appenderla in generale**
  Per fissarla al posto di lavoro, a una cintura o alla parete attrezzata
- **Trasporto semplice, uso immediato**
  Leggera e resistente, ideale per meccanici, manutentori, carrozzieri, hobbisti e reparti produttivi.

ART.		122.20
DATI TECNICI		
Dimensioni (LxWxH)	cm	23x12x0,4

Rimozione facile del pezzo

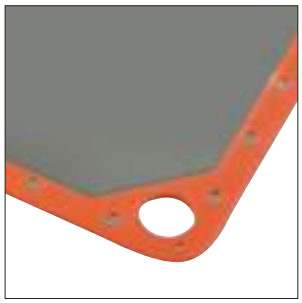

Asole per moschettone

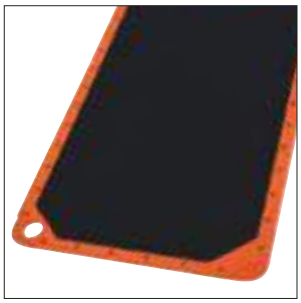

Lato con protezionein velluto

TRAPANI PROFESSIONALI, ORIGINALI TEDESCHI

TRAPANO PORTATILE

ART. 053959162

- Effettua lavori di foratura su qualsiasi tipo di materiale con possibilità di regolare il numero dei giri da un minimo ad un massimo mantenendo costante la velocità scelta indipendentemente dallo sforzo applicato
- Frizione di sicurezza meccanica

DOTAZIONE DI SERIE

- Attacco 5/8"
- Mandrino di scorrimento

ART. (230 V)		053959162
DATI TECNICI		
Potenza ~ 50 Hz	W	1.150
Attacco mandrino		5/8"x16 UN
Max. capacità foratura acciaio	mm	20
Velocità 2 meccaniche + potenziometro	rpm	0 - 700 0 - 1.200
Reversibile dx - sx		si
Grado protezione	IP	20
Classe protezione		II
Peso	kg	4,5

la prora®

AFFILATRICI UNIVERSALI

AFFILATRICI

AFFILATRICE PER FRESE A CANDELA

ART. 050800100

PROFESSIONISTA

CE

- Modello portatile che può affilare frese a due, tre, quattro taglienti
- Si tratta di un'operazione semplice e precisa e il settaggio dell'utensile in macchina è rapido

DOTAZIONE DI SERIE
- 6 Pinze di serraggio Ø 4/6/8/10/12/14 mm ER20
- Mola diamantata
- n° 2 mandrini: 1 per frese 2-4 taglienti, 1 per frese 3 taglienti

Info & Video

ART. (230 V)		050800100
DATI TECNICI		
Campo di affilatura	mm	Ø 4÷14
Potenza motore ~ 50 Hz	kW	0,16
N° giri a regolazione continua	rpm	4.400
Dimensioni (LxWxH)	mm	350x230x240
Peso	kg	14

ACCESSORI OPZIONALI	
ART.	**Descrizione**
0508CBN100	Mola in CBN (per HSS)
0508MD100	Mola diamantata

AFFILATRICE PER FRESE A CANDELA

ART. 050800200

PROFESSIONISTA

CE

- Modello portatile che può affilare frese a due, tre, quattro taglienti
- Si tratta di un'operazione semplice e precisa e il settaggio dell'utensile in macchina è rapido
- Consente di affilare il tagliente, entrambe le spoglie e l'elica della fresa (dal Ø 6 mm)

DOTAZIONE DI SERIE
- 6 Pinze di serraggio Ø 4/6/8/10/12/14 mm ER20 per affilatura taglienti
- 5 pinze di serraggio Ø 6/8/10/12/14 mm per affilatura elica
- n° 2 mole diamantate
- n° 2 mandrini: 1 per frese 2-4 taglienti, 1 per frese 3-6 taglienti

ART. (230 V)		050800200
DATI TECNICI		
Campo di affilatura	mm	Ø 4÷14
Angolo di affilatura		0° - 5°
Alimentazione motore ~ 50 Hz	kW	0,16
N° giri a regolazione continua	rpm	4.400
Dimensioni (LxWxH)	mm	610x250x320
Peso	kg	25

ACCESSORI OPZIONALI	
ART.	**Descrizione**
0508CBN200	Set 2 mole (frontale/laterale) in CBN per HSS
0508MD200	Set 2 mole (frontale/laterale) diamantate

*I dati sopra riportati non sono impegnativi e a discrezione del costruttore possono essere modificati

AFFILATRICI

AFFILATRICE UNIVERSALE PER PUNTE

New

PROFESSIONISTA

CE

ART. 0508MR60A

Macchina compatta e robusta che può affilare diversi tipi di punte:
- punte elicoidali standard
- punte multi-diametro
- punte a 2 taglienti
- punte da muro
- punte da legno

ART. (230 V)		0508MR60A
DATI TECNICI		
Campo affilatura	mm	Ø 10 ÷ 60
Angolo affilatura		30° ÷180°
Angolo inclinazione		0°-15°
Potenza ~ 50 Hz	kW	0,55
Velocità di rotazione	rpm	2.800
Ø mola	mm	200
Dimensioni (LxWxH)	mm	580x410x450
Peso	kg	135

AFFILATRICE UNIVERSALE PER UTENSILI

New

PROFESSIONISTA

CE

ART. 0508MR625

- Modello portatile che può affilare frese a due, tre, quattro taglienti
- Si tratta di un'operazione semplice e precisa e il settaggio dell'utensile in macchina è rapido
- Consente di affilare il tagliente, entrambe le spoglie e l'elica della fresa (dal ø 6 mm)

Utensili affilabili:
- punte elicoidali standard
- punte a gradino
- utensili da tornio
- frese a disco
- frese a candela
- creatori per ingranaggi
- svasatori
- maschi (imbocco)

DOTAZIONE DI SERIE
Accessorio per la rettifica di utensili da tornio, frese frontali, frese frontali e laterali, frese a creatore, taglierine circolari per carta, etc.

ART. (400 V)		0508MR625
DATI TECNICI		
Ø max. rettifica	mm	250
Ø max. lavorabile tra le punte	mm	350
Corsa utile	mm	150
Distanza sollevamento testa portamola	mm	150
Angolo di rotazione testa portamola		360°
Velocità testa portamola	rpm	5.000
Potenza motore ~ 50 Hz	kW	0,55
Potenza motorizzazione~ 50 Hz	W	90
Ø serraggio mandrino	mm	10-50
Corsa longitudinale	mm	190
Dimensioni tavola	mm	130x550
Altezza contropunta	mm	135
Attacco conico	CM	4
Dimensioni mola	mm	150x16x32
Dimensioni (LxWxH)	mm	820x650x730
Peso	kg	212

ACCESSORI OPZIONALI

ART.	Descrizione	
0508A1515		Mola tipo A ø 150 mm, ø foro 32 mm, spessore 15 mm grana 150
0508A1560		Mola diamantata tipo A ø 150 mm, ø foro 32 mm, spessore 15 mm grana 60
0508B1515		Mola tipo B ø 150 mm, ø foro 32 mm, spessore 7 mm grana 150
0508B1560		Mola diamantata tipo B ø 150 mm, ø foro 32 mm, spessore 7 mm grana 60
0508MR50B		Basamento macchina
0508MR50D		Accessorio per la rettifica di frese frontali, frese laterali etc.
0508MR50E		Accessorio per la rettifica di frese a spirale, frese a testa sferica, utensili da tornio, bulini e altre frese coniche
0508MR50K		Accessorio per la rettifica di punte da trapano, maschi a vite, frese laterali, barre tonde etc.

*I dati sopra riportati non sono impegnativi e a discrezione del costruttore possono essere modificati

ELETTROMECCANICA
Tommasi & Bonetti®

SMERIGLIATRICI, PULITRICI, LEVIGATRICI

SMERIGLIATRICI / PULITRICI

SMERIGLIATRICI SU COLONNA CON ASPIRATORE E INTERRUTTORE MAGNETO TERMICO

ART. **BT S**

· Dispositivo frenante a richiesta
· Fornite a richiesta senza interruttore magneto termico
· Mole escluse

ART.	Potenza motore	Alimentazione	Frequenza	N° giri	Aspirazione	Dimensioni mole
	HP	VOLT	Hz	rpm	HP	mm
BT03S	0,6	400	50	2800	0,5	150x25x16
BT04S	1,0	400	50	2800	0,5	200x25x20
BT06S	1,5	400	50	2800	0,5	200x25x20
BT07S	2,0	400	50	1400	0,5	250x35x25
BT01S	3,0	400	50	1400	0,5	300x40x30
BT02S	5,0	400	50	1400	0,5	400x40x40

COMBINATE SU COLONNA CON ASPIRATORE E INTERRUTTORE MAGNETO TERMICO

ART. **BT C**

· Dispositivo frenante a richiesta
· Fornite a richiesta senza interruttore magneto termico
· Mole escluse

ART.	Potenza motore	Alimentazione	Frequenza	N° giri	Aspirazione	Dimensioni mola	Dimensioni spazzola
	HP	VOLT	Hz	rpm	HP	mm	mm
BT03C	0,6	400	50	2800	0,5	150x25x16	150x25x16
BT04C	1,0	400	50	2800	0,5	200x25x20	200x25x20
BT06C	1,5	400	50	2800	0,5	200x25x20	200x25x20
BT07C	2,0	400	50	1400	0,5	250x35x25	250x35x25

*I dati sopra riportati non sono impegnativi e a discrezione del costruttore possono essere modificati.

GENERATORI

GRUPPI ELETTROGENI E TORRI FARO

TORRE FARO

TORRE FARO LED MOBILE

ART. **RP800LED**

- Per illuminazione di vaste aree in molteplici situazioni
- Aste stabilizzanti
- Trasporto facile e rapidità di movimentazione grazie alle ruote sterzanti
- Grande affidabilità ed economicità grazie alla tecnologia LED
- Durata dei LED prolungata
- Offre robustezza e sicurezza
- **Generatore non incluso**

ART.		RP800LED
DATI TECNICI		
Altezza massima	m	5,2
Sistema di elevazione		manuale
Lampade LED	W	4x200
Durata LED	h	30.000
Copertura massima	m^2	2500
Ruote		pneumatici
Misure della piattaforma	mm	700x600x570
Misure della cassa	mm	1.550x990x590
Peso	kg	150

cleancraft®
Reinigungstechnik

LTF®

MACCHINE PER LA PULIZIA INDUSTRIALE, MOTOPOMPE E POMPE A IMMERSIONE

IDROPULITRICI

IDROPULITRICE AD ACQUA FREDDA CON POMPA AUTOADESCANTE

HDR-K 39-12

- Autoadescante fino a una profondità di 0,5 m; possibilità di funzionamento con serbatoio d'acqua o simile
- Pratici supporti per pistola a spruzzo manuale, lancia, tubo flessibile ad alta pressione e cavo elettrico
- Pulisce senza schizzi d'acqua
- Total Stop System (TSS)
- Pompa assiale a 3 pistoni comandati dal piattello oscillante, testa in alluminio e pistoni in acciaio inox temprato
- Motore monofase con protezione termica
- Valvola di by-pass automatica con azzeramento della pressione
- Funziona solo in posizione verticale
- Sistema di attacco rapido CLICK-FAST
- Elevata capacità pulente nonostante il design compatto
- Leggera e facile da trasportare e riporre, modello portatile con due ruote e maniglia
- Pulitrice per superfici
- Tubo flessibile ad alta pressione da 5 m
- Ugello schiuma con serbatoio da 0,5 l
- Ugello ad alta pressione regolabile
- Ugello rotante monogetto
- Filtro acqua universale

DOTAZIONE DI SERIE
- Pistola a spruzzo manuale
- Lancia

HOBBISTA

Modello		HDR-K 39-12
ART. (230 V)		**7101391**
DATI TECNICI		
Pressione di lavoro	bar	80
Pressione massima	bar	120
Livello pressione acustica	dB(A)	75
Portata massima	l/h	390
Temperatura massima	°C	50
Lunghezza cavo elettrico	m	5
Potenza motore ~ 50 Hz	kW	1,5
Lunghezza tubo flessibile ad alta pressione	m	5
Rinforzo per pressione tubo flessibile		tessuto
Dimensioni (LxWxH)	mm	280x240x650
Peso	kg	5,9
Per accessori opzionali vedere pagine 518 ÷ 521		

IDROPULITRICE AD ACQUA FREDDA CON POMPA AUTOADESCANTE

New

HDR-K 46-16

- Autoadescante fino a una profondità di 0,5 m; possibilità di funzionamento con serbatoio d'acqua o simile
- Pratici supporti per pistola a spruzzo manuale, lancia, tubo flessibile ad alta pressione e cavo elettrico
- Pompa assiale a 3 pistoni comandati dal piattello oscillante, testa in alluminio e pistoni in acciaio inox temprato
- Motore monofase con protezione termica
- Valvola di by-pass automatica con azzeramento della pressione
- Funziona solo in posizione verticale
- Sistema di attacco rapido CLICK-FAST
- Elevata capacità pulente nonostante il design compatto
- Leggera e facile da trasportare e riporre, modello portatile con due ruote e maniglia

DOTAZIONE DI SERIE
- Pistola a spruzzo
- Lancia con ugello rotante monogetto
- Avvolgitubo con tubo flessibile ad alta pressione da 6 m
- Ugello schiuma
- Ugello ad alta pressione regolabile
- Ugello a getto rotante
- Pulitrice per superfici
- Filtro acqua universale

HOBBISTA

Modello		HDR-K 46-16
ART. (230 V)		**7101462**
DATI TECNICI		
Pressione di lavoro	bar	107
Pressione massima	bar	160
Livello pressione acustica	dB(A)	78,5
Portata massima	l/h	460
Temperatura massima	°C	50
Lunghezza cavo elettrico	m	5
Potenza motore ~ 50 Hz	kW	2,2
Lunghezza tubo flessibile ad alta pressione	m	6
Rinforzo per pressione tubo flessibile		tessuto
Dimensioni (LxWxH)	mm	357x262x706
Peso	kg	9,3
Per accessori opzionali vedere pagine 518 ÷ 521		

Piastra oscillante

Pompa in alluminio

*I dati sopra riportati non sono impegnativi e a discrezione del costruttore possono essere modificati.

IDROPULITRICI

IDROPULITRICE AD ACQUA FREDDA CON POMPA AUTOADESCANTE

New

HDR-K 46-16 SW

HOBBISTA

- Autoadescante fino a una profondità di 0,5 m; possibilità di funzionamento con serbatoio d'acqua o simile
- Selezione della modalità tramite interruttore rotante a 3 posizioni (off/ modalità spruzzo/modalità lavaggio)
- Pratici supporti per pistola a spruzzo manuale, lancia, tubo flessibile ad alta pressione e cavo elettrico
- Elevata capacità pulente nonostante il design compatto
- Pompa assiale a 3 pistoni comandati dal piattello oscillante, testa in alluminio e pistoni in acciaio inox temprato
- Motore monofase con protezione termica
- Valvola di by-pass automatica con azzeramento della pressione
- Funziona solo in posizione verticale
- Sistema di attacco rapido CLICK-FAST
- Serbatoio detergente integrato da 0,8 l
- Leggera e facile da trasportare e riporre, modello portatile con due ruote e maniglia

DOTAZIONE DI SERIE
- Pistola a spruzzo
- Pistola per detergente
- Lancia
- Lancia per detergente
- Tubo flessibile ad alta pressione da 8 m
- Tubo flessibile a spirale da 6 m
- Ugello ad alta pressione regolabile
- Ugello rotante per sporco ostinato
- Spazzola per superfici
- Filtro acqua universale

Modello		HDR-K 46-16 SW
ART. (230 V)		**7101461**
DATI TECNICI		
Pressione di lavoro	bar	107
Pressione massima	bar	160
Livello pressione acustica	dB(A)	78,8
Portata massima	l/h	460
Temperatura massima	°C	50
Lunghezza cavo elettrico	m	5
Potenza motore ~ 50 Hz	kW	2,2
Lunghezza tubo flessibile ad alta pressione	m	8
Rinforzo per pressione tubo flessibile		PVC supersoft
Dimensioni (LxWxH)	mm	330x307x790
Peso	kg	11,6
Per accessori opzionali vedere pagine 518 ÷ 521		

IDROPULITRICE AD ACQUA FREDDA CON POMPA AUTOADESCANTE

HDR-K 48-15

SEMIPROFESSIONISTA

- Autoadescante fino a una profondità di 0,5 m; possibilità di funzionamento con serbatoio d'acqua o simile
- Pratici supporti per pistola a spruzzo manuale, lancia, tubo flessibile ad alta pressione e cavo elettrico
- Total Stop System (TSS)
- Pompa assiale a 3 pistoni con testa in ottone e pistone in acciaio inox
- Motore elettrico monofase a induzione con protezione termica
- Valvola di by-pass automatica con azzeramento della pressione
- Funziona solo in posizione verticale
- Avvolgitubo con manovella
- Serbatoio per detergente integrato
- Sistema di attacco rapido CLICK-FAST

DOTAZIONE DI SERIE
- Pistola a spruzzo manuale
- Lancia con ugello rotante monogetto
- Lancia con ugello multifunzione
- Avvolgitubo bloccabile con tubo flessibile ad alta pressione da 8 m
- Filtro acqua universale

Modello		HDR-K 48-15
ART. (230 V)		**7101481**
DATI TECNICI		
Pressione di lavoro	bar	125
Pressione massima	bar	150
Livello pressione acustica	dB(A)	82
Portata massima	l/h	480
Temperatura massima	°C	50
Lunghezza cavo elettrico	m	5
Potenza motore ~ 50 Hz	kW	2,5
Numero giri motore	rpm	2.800
Lunghezza tubo flessibile ad alta pressione	m	8
Dimensioni (LxWxH)	mm	420x360x930
Peso	kg	22,5
Per accessori opzionali vedere pagine 518 ÷ 521		

*I dati sopra riportati non sono impegnativi e a discrezione del costruttore possono essere modificati.

IDROPULITRICI

IDROPULITRICE AD ACQUA FREDDA CON POMPA AUTOADESCANTE

New

HDR-K 50-18

HOBBISTA

- Autoadescante fino a una profondità di 0,5 m; possibilità di funzionamento con serbatoio d'acqua o simile
- Pratici supporti per pistola a spruzzo manuale, lancia, tubo flessibile ad alta pressione e cavo elettrico
- Pompa assiale a 3 pistoni comandati dal piattello oscillante, testa in alluminio e pistoni in acciaio inox temprato
- Motore monofase con protezione termica
- Valvola di by-pass automatica con azzeramento della pressione
- Funziona solo in posizione verticale
- Sistema di attacco rapido CLICK-FAST
- Elevata capacità pulente nonostante il design compatto
- Leggera e facile da trasportare e riporre, modello portatile con due ruote e maniglia
- **2 livelli di pressione**
- È possibile selezionare due livelli di pressione, a seconda dell'intensità dello sporco. Livello 1 con il 30% di consumo energetico in meno, livello 2 con piena potenza della pompa
- **Modalità ECO:** per superfici più delicate come mobili da giardino in legno, biciclette e tessuti per esterni. Lavaggio efficace con basso consumo di energia e acqua. Consumo di acqua ed energia ridotto del 30%
- **Modalità MAX:** per un elevato potere pulente per rimuovere lo sporco ostinato. Progettato appositamente per la lavorazione di superfici in pietra, cemento o mattoni o per la pulizia efficace di ringhiere e cancelli in metallo, veicoli a motore e utensili da giardino e fai da te

DOTAZIONE DI SERIE
- Pistola a spruzzo
- Lancia con ugello rotante monogetto
- Avvolgitubo con tubo flessibile ad alta pressione da 6 m
- Ugello schiuma
- Ugello ad alta pressione regolabile
- Ugello a getto rotante
- Pulitrice per superfici
- Filtro acqua universale

Piastra oscillante

Pompa in alluminio

Modello		HDR-K 50-18
ART. (230 V)		**7101501**
DATI TECNICI		
Pressione di lavoro	bar	120
Pressione massima	bar	180
Livello pressione acustica	dB(A)	78,8
Portata massima	l/h	500
Temperatura massima	°C	50
Lunghezza cavo elettrico	m	5
Potenza motore ~ 50 Hz	kW	2,5
Lunghezza tubo flessibile ad alta pressione	m	6
Rinforzo per pressione tubo flessibile		tessuto
Dimensioni (LxWxH)	mm	443x306x792
Peso	kg	10,6
Per accessori opzionali vedere pagine 518 ÷ 521		

*I dati sopra riportati non sono impegnativi e a discrezione del costruttore possono essere modificati.

IDROPULITRICI

IDROPULITRICE AD ACQUA FREDDA CON POMPA AUTOADESCANTE E PRESSIONE DI LAVORO REGOLABILE

New

CE

SEMIPROFESSIONISTA

HDR-K 60-18

- Leggera e facile da trasportare, modello portatile con due ruote e maniglia telescopica
- Autoadescante fino a una profondità di 0,5 m; possibilità di funzionamento con serbatoio d'acqua o simile
- Pressione di esercizio regolabile per adattare l'idropulitrice all'attività di pulizia svolta
- Visualizzazione della pressione tramite manometro
- Risparmio energetico fino al 30%
- Pratici supporti per pistola a spruzzo manuale, lancia, tubo flessibile ad alta pressione e cavo elettrico
- Pompa assiale a 3 pistoni comandati dal piattello oscillante, testa in ottone, pistone in acciaio inox
- Include avvolgitubo con tubo flessibile ad alta pressione da 10 m
- Lunga durata grazie alla robusta pompa assiale a tre pistoni con piastra oscillante e testa in ottone, pistone in acciaio inossidabile
- Motore monofase con protezione termica
- Valvola di by-pass automatica con azzeramento della pressione
- Funziona solo in posizione verticale

DOTAZIONE DI SERIE
- Pistola a spruzzo
- Avvolgitubo con tubo flessibile ad alta pressione da 10 m
- Lancia "taglia sporco"
- Lancia con ugello alta pressione regolabile
- Ugello schiuma
- Pulitrice per superfici
- Filtro acqua universale
- Ago per la pulizia degli ugelli

Piastra oscillante

Pompa in alluminio

Modello		HDR-K 60-18
ART. (230 V)		**7101601**
DATI TECNICI		
Pressione di lavoro (livello 2)	bar	140
Pressione massima (livello 2)	bar	180
Livello pressione acustica	dB(A)	85,3
Portata massima	l/h	600
Temperatura massima ingresso acqua	°C	50
Lunghezza cavo elettrico	m	5
Potenza motore ~ 50 Hz	kW	2,8
Lunghezza tubo flessibile ad alta pressione	m	10
Rinforzo per pressione tubo flessibile		acciaio
Dimensioni (LxWxH)	mm	449x388x895
Peso	kg	25
Per accessori opzionali vedere pagine 518 ÷ 521		

*I dati sopra riportati non sono impegnativi e a discrezione del costruttore possono essere modificati.

IDROPULITRICI

IDROPULITRICE AD ACQUA FREDDA CON POMPA AUTOADESCANTE

New

HDR-K 70-16

SEMIPROFESSIONISTA

- Leggera e facile da trasportare e riporre, modello portatile con due ruote e maniglia
- Autoadescante fino a una profondità di 0,5 m; possibilità di funzionamento con serbatoio d'acqua o simile
- Pratico supporto per la lancia e per gli accessori integrato nell'apparecchio
- Pompa assiale a 3 pistoni comandati dal piattello oscillante, testa in ottone e pistoni in acciaio inox
- Motore monofase con protezione termica
- Valvola di by-pass automatica con azzeramento della pressione
- Funziona solo in posizione verticale **(IMG 2)**
- Elevata capacità pulente nonostante il design compatto
- **2 livelli di pressione:** è possibile selezionare due livelli di pressione, a seconda dell'intensità dello sporco. Livello 1 con il 30% di consumo energetico in meno, livello 2 con piena potenza della pompa
- **Modalità ECO:** per superfici più delicate come mobili da giardino in legno, biciclette e tessuti per esterni. Lavaggio efficace con basso consumo di energia e acqua. Consumo di acqua ed energia ridotto del 30%
- **Modalità MAX:** per un elevato potere pulente per rimuovere lo sporco ostinato. Progettato appositamente per la lavorazione di superfici in pietra, cemento o mattoni o per la pulizia efficace di ringhiere e cancelli in metallo, veicoli a motore e utensili da giardino e fai da te

DOTAZIONE DI SERIE

- Pistola a spruzzo con getto regolabile **(IMG 1)**
- Avvolgitubo con tubo flessibile ad alta pressione da 10 m
- Lancia con ugello alta pressione regolabile
- Ugello schiuma
- Ugello tipo doppio
- Pulitrice per superfici
- Filtro acqua universale

Piastra oscillante

Pompa in alluminio

IMG 1

Modello		HDR-K 70-16
ART. (230 V)		**7101701**
DATI TECNICI		
Pressione di lavoro (livello 2)	bar	107
Pressione massima (livello 2)	bar	160
Livello pressione acustica	dB(A)	86,6
Portata massima	l/h	700
Temperatura massima ingresso acqua	°C	50
Lunghezza cavo elettrico	m	5
Potenza motore ~ 50 Hz	kW	2,8
Lunghezza tubo flessibile ad alta pressione	m	10
Rinforzo per pressione tubo flessibile		acciaio
Dimensioni (LxWxH)	mm	465x388x895
Peso	kg	25,9
Per accessori opzionali vedere pagine 518 ÷ 521		

IMG 2

*I dati sopra riportati non sono impegnativi e a discrezione del costruttore possono essere modificati.

IDROPULITRICI

IDROPULITRICE AD ACQUA FREDDA CON POMPA AUTOADESCANTE, 2 POMPE INTEGRATE

New

HDR-K 85-16 TF

CE

HOBBISTA

- Leggera e facile da trasportare, modello portatile con due ruote e maniglia telescopica
- Autoadescante fino a una profondità di 0,5 m; possibilità di funzionamento con serbatoio d'acqua o simile
- Total Stop System (TSS)
- **Sistema Dualtech brevettato** con due pompe integrate che raddoppiano la portata dell'acqua; è possibile selezionare due modalità di pulizia: livello 1 per la pulizia lavori su veicoli e in giardino, livello 2 per sporco molto incrostato, ad esempio nei cantieri
- Pratico supporto per la lancia ad alta pressione e per gli accessori integrato nell'apparecchio
- Sistema di attacco rapido CLICK-FAST
- Motore monofase con protezione termica
- Valvola di by-pass automatica con azzeramento della pressione
- Funziona solo in posizione verticale
- Elevata capacità pulente nonostante il design compatto

DOTAZIONE DI SERIE
- Pistola a spruzzo
- Avvolgitubo con tubo flessibile ad alta pressione da 8 m
- Ugello schiuma
- 2 ugelli rotanti
- Adattatore doppio ugello
- Tubo di prolunga
- Ugello multifunzione 5 in 1
- Ago per la pulizia degli ugelli

Piastra oscillante

Pompa in alluminio

Sistema brevettato Dualtech con due pompe integrate

Modello		HDR-K 85-16 TF
ART. (230 V)		**7101851**
DATI TECNICI		
Pressione di lavoro	bar	107
Pressione massima	bar	160
Livello pressione acustica	dB(A)	82,6
Portata di lavoro con 1 pompa funzionante	l/h	235
Portata di lavoro con 2 pompe funzionanti	l/h	570
Portata massima con 1 pompa funzionante	l/h	425
Portata massima con 2 pompe funzionanti	l/h	850
Temperatura massima ingresso acqua	°C	50
Lunghezza cavo elettrico	m	5
Potenza motore ~ 50 Hz	kW	2,7
Lunghezza tubo flessibile ad alta pressione	m	10
Rinforzo per pressione tubo flessibile		tessuto
Dimensioni (LxWxH)	mm	449x388x895
Peso	kg	14,6
Per accessori opzionali vedere pagine 518 ÷ 521		

*I dati sopra riportati non sono impegnativi e a discrezione del costruttore possono essere modificati.

ACCESSORI PER IDROPULITRICI

ACCESSORI OPZIONALI PER IDROPULITRICI

ART.		Descrizione	Modello / ART.											
			HDR-K 39-12	7101391	HDR-K 46-16	7101462	HDR-K 46-16 SW	7101461	HDR-K 48-15	7101481	HDR-K 50-18	7101501	HDR-K 60-18	7101601	HDR-K 70-16	7101701	HDR-K 85-16 TF	7101851
7110015		Testa ugello regolabile			•						•						•	
7110016		Pistola a spruzzo manuale													•			
7110020		Testa a doppio ugello per idropulitrice													•			
7110024		Tubo alta pressione 16 m per la pulizia di tubature													•			
7111000		Pistola a spruzzo	•															
7111001		Pistola a spruzzo			•						•							
7111002		Pistola a spruzzo							•									
7111010		Pistola a spruzzo manuale					•										•	
7111011		Pistola a spruzzo					•											
7111012		Pistola a spruzzo manuale											•					
7112000		Estensione rigida tubo	•															
7112002		Lancia con ugello regolabile							•						•			
7112004		Lancia con ugello rotante							•									
7112011		Lancia per pulizia pavimenti	•															
7112012		Lancia per pulizia pavimenti							•									
7112017		Tubo di prolunga in acciaio 340 mm			•		•				•						•	
7112019		Lancia a spruzzo 520 mm					•											
7112020		Lancia da 400 mm con ugello regolabile											•					

*I dati sopra riportati non sono impegnativi e a discrezione del costruttore possono essere modificati.

ACCESSORI PER IDROPULITRICI

ACCESSORI OPZIONALI PER IDROPULITRICI

ART.		Descrizione	Modello / ART.											
			HDR-K 39-12	7101391	HDR-K 46-16	7101462	HDR-K 46-16 SW	7101461	HDR-K 48-15	7101481	HDR-K 50-18	7101501	HDR-K 60-18	7101601	HDR-K 70-16	7101701	HDR-K 85-16 TF	7101851
7112021		Lancia da 400 mm, con ugello rotante											•					
7112022		Lancia per la pulizia del pavimento											•					
7112026		Set prolunga lancia da 1,6 m con ugello regolabile					•											
7113000		Ugello ad alta pressione regolabile	•															
7113001		Atomizzatore	•		•						•							
7113002		Schiumatore	•								•							
7113010		Adattatore per otturatore a baionetta **Kärcher**	•		•				•		•				•		•	
7113018		Aspiratore a doppio ugello															•	
7113019		Ugello rotante															•	
7113020		Ugello multifunzionale 5 in 1			•												•	
7113021		Serbatoio schiumogeno			•												•	
7113022		Ugello ad alta pressione regolabile			•												•	
7113023		Ugello ad alta pressione regolabile					•											
7113024		Ugello rotante					•											
7113025		Serbatoio schiumogeno da 600 ml											•					
7113026		Ugello multifunzionale 5 in 1					•											
7113027		Serbatoio schiumogeno da 400 ml					•											
7113028		Adattatore per tappo a baionetta **Kärcher**					•						•					
7113029		Set di adattatori, 3 pz					•						•					

*I dati sopra riportati non sono impegnativi e a discrezione del costruttore possono essere modificati.

ACCESSORI PER IDROPULITRICI

ACCESSORI OPZIONALI PER IDROPULITRICI

ART.	Descrizione	Modello / ART.													
		HDR-K 39-12	7101391	HDR-K 46-16	7101462	HDR-K 46-16 SW	7101461	HDR-K 48-15	7101481	HDR-K 50-18	7101501	HDR-K 60-18	7101601	HDR-K 70-16	7101701	HDR-K 85-16 TF	7101851
7114000	Tubo alta pressione 5 m	•															
7114001	Tubo alta pressione 6 m			•													
7114002	Tubo alta pressione rinforzato 8 m							•						•			
7114005	Kit pulizia universale	•		•		•		•		•		•		•			
7114006	Estensione flessibile tubo 8 m	•		•													
7114008	Estensione flessibile tubo 8 m							•									
7114015	Tubo flessibile ad alta pressione 8 m									•						•	
7114016	Prolunga per tubo flessibile 8 m					•										•	
7114017	Tubo flessibile ad alta pressione 8 m					•											
7114018	Tubo a spirale 6 m					•											
7114019	Tubo flessibile ad alta pressione, rinforzato 10 m											•		•			
7114022	Prolunga tubo a spirale 6 m per idropulitrice					•											
7115000	Spazzola lavaggio universale	•		•		•		•		•		•		•			
7115001	Spazzola lavaggio rotante	•		•		•		•		•		•		•			
7115003	Spazzola per superfici	•		•						•							
7115004	Spazzola per superfici							•						•			
7115006	Pulitore di superfici															•	
7115007	Spazzola per pulizia pavimenti					•						•					

*I dati sopra riportati non sono impegnativi e a discrezione del costruttore possono essere modificati.

ACCESSORI PER IDROPULITRICI

ACCESSORI OPZIONALI PER IDROPULITRICI

ART.		Descrizione	Modello / ART.											
			HDR-K 39-12	7101391	HDR-K 46-16	7101462	HDR-K 46-16 SW	7101461	HDR-K 48-15	7101481	HDR-K 50-18	7101501	HDR-K 60-18	7101601	HDR-K 70-16	7101701	HDR-K 85-16 TF	7101851
7115008		Pulitore per superfici con serbatoio detergente					•											
7115009		Pulitore per superfici con serbatoio detergente											•					
7115010		Pulitore per superfici Ø 30 cm					•											
7115011		Pulitore per superfici Ø 30 cm											•					
7115012		Spazzola per la pulizia dei pavimenti 2 in 1					•						•					
7116000		Filtro acqua			•		•				•		•					
7116001		Filtro acqua universale	•		•		•		•		•		•		•			
7321101		Detergente universale HDR-A 1 l	•				•		•		•		•					
7321201		Detergente universale HDR-N 1 l	•				•		•		•		•					
7321210		Detergente universale HDR-N 10 l	•				•		•		•		•					
7321301		Detergente universale HDR-S 1 l	•				•		•		•		•					
7321310		Detergente universale HDR-S 1 l	•				•		•		•		•					
7321910		Detergente universale UR-speciale 10 l	•				•		•		•		•					

*I dati sopra riportati non sono impegnativi e a discrezione del costruttore possono essere modificati.

MOTOPOMPE

MOTOPOMPA PER ACQUE CHIARE

FWP

- Motopompa per acque chiare
- Potente e ideale per lavori pesanti in funzionamento continuo
- Motopompa portatile autoadescante particolarmente adatta per l'estrazione dell'acqua da pozzi e cisterne destinate all'irrigazione di aiuole e aree verdi
- Autonomia di funzionamento di circa 2,5 h al 75% di carico motore
- Tubo aspirazione e tubo pressione non inclusi nella fornitura
- Utilizzabile con qualsiasi condizione meteorologica (eccetto il gelo)
- Pompa centrifuga con elica in ghisa per una massima robustezza e lunga durata
- Motore a 4 tempi potente ed efficiente, facile da avviare in qualsiasi condizione
- Robusto telaio in acciaio provvisto di supporti antivibranti per il motore
- La membrana integrata impedisce il riflusso dell'acqua
- Messa in servizio rapida e semplice
- Facile da trasportare grazie al peso ridotto
- Manutenzione semplice

DOTAZIONE DI SERIE

- 2 raccordi per tubi
- 2 dadi per raccordo
- 2 guarnizioni in gomma
- 3 fascette stringitubo
- Filtro pescaggio
- 4 piedini in gomma
- 1 kit utensili per il montaggio

Robusta, durevole e affidabile: elica e ventola in ghisa

Modello		FWP 80
ART.		**7500080**
DATI TECNICI		
Portata max	l/h	48.180
Pressione negativa	bar	3
Granulometria max	mm	7
Ø uscita filetto		3"
Ø aspirazione/mandata	mm	76,2
Prevalenza max	m	30
Altezza di aspirazione max	m	7
Tipo motore		4 tempi OHV, 1 cilindro
Combustibile		benzina
Cilindrata	cm^3	223
Potenza motore	kW	4,5
N° giri motore	rpm	3.600
Raffreddamento		aria
Avvio		manuale
Capacità serbatoio	l	3,6
Tempo di funzionamento al 75%	h	2,5
Olio motore	l	0,6
Livello pressione acustica (2006/42/EC)	dB(A)	77
Rumorosità (2000/14/EC,2005/88/EC)	dB(A)	99
Dimensioni (LxWxH)	mm	500x400x480
Peso	kg	26
Per accessori opzionali vedere pagina 524		

Motore a 4 tempi con avviamento manuale

Facile da utilizzare: è semplice generare pressione negativa

*I dati sopra riportati non sono impegnativi e a discrezione del costruttore possono essere modificati.

MOTOPOMPE

MOTOPOMPA PER ACQUE CHIARE E SCURE

SWP 80

- Motopompa per acque reflue
- Potente e ideale per lavori pesanti in funzionamento continuo anche nelle condizioni più difficili
- Motopompa autoadescante particolarmente adatta per l'estrazione di acque da stagni, per il drenaggio di scantinati in caso di inondazioni, per l'irrigazione di aiuole
- In grado di aspirare anche acque contenenti sabbia, detergenti o olio, fanghi, liquami, etc.
- Autonomia di funzionamento di circa 2,5 h al 75% di carico motore
- Tubo aspirazione e tubo uscita prodotto non inclusi nella fornitura
- Utilizzabile con qualsiasi condizione meteorologica (eccetto il gelo)
- Pompa centrifuga con elica in ghisa per una massima robustezza e lunga durata anche con acque contenenti sabbia
- Motore a 4 tempi potente ed efficiente, facile da avviare in qualsiasi condizione
- Robusto telaio in acciaio provvisto di supporti antivibranti per il motore
- La membrana integrata impedisce il riflusso dell'acqua
- Messa in servizio rapida e semplice
- Manutenzione semplice

DOTAZIONE DI SERIE
- 2 raccordi per tubi
- 2 dadi per raccordo
- 2 guarnizioni in gomma
- 3 fascette stringitubo
- Filtro pescaggio
- Raccordo per filtro pescaggio
- 4 piedini in gomma
- 1 kit utensili per il montaggio

Pompaggio di acque reflue fin a 966 litri al minuto da una profondità di 7 metri

Robusta, durevole e affidabile: elica e ventola in ghisa

Modello		SWP 80
ART.		**7500180**
DATI TECNICI		
Portata massima al minuto	l/h	57.960
Pressione negativa	bar	2,6
Granulometria max	mm	27
Ø uscita filetto		3"
Ø aspirazione/mandata	mm	76,2
Prevalenza max	m	26
Altezza di aspirazione max	m	7
Tipo motore		4 tempi OHV, 1 cilindro
Combustibile		benzina
Cilindrata	cm³	223
Potenza motore	kW	4,5
N° giri motore	rpm	3.600
Raffreddamento		aria
Avvio		manuale
Capacità serbatoio	l	3,6
Temp di funzionamento al 75%	h	2,5
Olio motore	l	0,6
Livello pressione acustica (2006/42/EC)	dB(A)	77
Rumorosità (2000/14/EC,2005/88/EC)	dB(A)	99
Dimensioni (LxWxH)	mm	560x430x465
Peso	kg	36
Per accessori opzionali vedere pagina 524		

Motore a 4 tempi con avviamento manuale

Facile da utilizzare: è semplice generare pressione negativa

*I dati sopra riportati non sono impegnativi e a discrezione del costruttore possono essere modificati.

ACCESSORI PER MOTOPOMPE

ACCESSORI OPZIONALI PER MOTOPOMPE

ART.		Descrizione	Modello / ART.			
			FWP 80	7500080	SWP 80	7500180
7510005		Tubo flessibile di aspirazione Ø 76,2 mm, lunghezza 3,7 m	•		•	
7510006		Tubo pressione Ø 76,2 mm, lunghezza 6,1 m	•		•	
7510007		Giunto STORZ B-75 IG 3"	•		•	
7510008		Riduzione STORZ B-75/C-52	•		•	
7510009		Tubo pressione STORZ Ø 75 mm, lunghezza 15 m	•		•	
7510010		Giunto di aspirazione con portagomma Ø 75 mm	•		•	

POMPE A IMMERSIONE

POMPE A IMMERSIONE PER ACQUE CHIARE

SCWP

- Corpo in plastica robusta e di alta qualità, leggero e compatto, facilmente trasportabile grazie all'impugnatura ergonomica
- Possibilità di pompaggio piatto fino a pochi mm
- Guarnizioni di alta qualità che garantiscono una lunga durata
- Funzionamento automatico tramite un interruttore a galleggiante
- Interruttore di protezione termica integrato

SCWP 7014A
- **Pompa con azionamento/stop automatico**
- Adatta per il pompaggio di piscine, pozzi di drenaggio, danni causati dall'acqua in casa e nel seminterrato
- Interruttore a galleggiante integrato per commutare la pompa in base al livello dell'acqua
- Protezione integrata contro il funzionamento a secco
- Protezione termica
- Avvio sicuro della pompa grazie a due altezze di accensione indipendenti

SCWP 7516

New

Modello		SCWP 7516	SCWP 7014A
ART. (230 V)		**7520101**	**7520110**
DATI TECNICI			
Portata max	l/h	16.020	13.980
Prevalenza max	m	10	8
Profondità di immersione max	m	7	7
Lunghezza cavo alimentazione	mm	10	10
Granulometria max	mm	5	5
Altezza di aspirazione min	mm	3	5
Ø mandata		1"½ GAS F	1"½ GAS F
Ø adattatore tubi mandata (min-max)	mm	25/38	25/38
Potenza motore ~ 50 Hz	kW	0,75	0,75
Grado di protezione motore		IPX 8	IPX 8
Dimensioni (LxWxH)	mm	171x156x325	232x148x332
Peso	kg	5,1	6,4
Per accessori opzionali vedere pagina 528			

SCWP 7014A

*I dati sopra riportati non sono impegnativi e a discrezione del costruttore possono essere modificati.

POMPE A IMMERSIONE

POMPE A IMMERSIONE COMBINATE PER ACQUE CHIARE E SCURE

New

CE

SDWP

- Adatte per acque sia limpide che sporche grazie ai piedini regolabili
- Corpo in plastica robusta e di alta qualità, leggero e compatto, facilmente trasportabile grazie all'impugnatura ergonomica
- Possibilità di pompaggio piatto fino a pochi mm
- Guarnizioni di alta qualità che garantiscono una lunga durata
- Funzionamento automatico tramite un interruttore a galleggiante
- **Trasporta liquidi con particelle di dimensioni fino a 30 mm**

SDWP 7514A

- Avviamento sicuro della pompa grazie a due altezze di accensione indipendenti
- Interruttore a galleggiante integrato che richiede meno spazio rispetto alle pompe con galleggiante esterno

SDWP 7514A

SDWP 7518

Modello		SDWP 7514A	SDWP 7518
ART. (230 V)		**7520211**	**7520201**
DATI TECNICI			
Portata max	l/h	13.980	18.000
Prevalenza max	m	7	9
Profondità di immersione max	m	7	7
Lunghezza cavo alimentazione	mm	10	10
Granulometria max	mm	30	35
Altezza di aspirazione min	mm	40	40
Ø mandata		1"½ GAS F	1"¼ GAS F
Ø adattatore tubi mandata (min-max)	mm	25/38	25/32
Potenza motore ~ 50 Hz	kW	0,75	0,75
Grado di protezione motore		IPX 8	IPX 8
Dimensioni (LxWxH)	mm	175x153x369	175x168x355
Peso	kg	4,8	5,4
Per accessori opzionali vedere pagina 528			

*I dati sopra riportati non sono impegnativi e a discrezione del costruttore possono essere modificati.

POMPE A IMMERSIONE

POMPE A IMMERSIONE PER ACQUE CHIARE

SCWP

- Corpo in solida struttura in acciaio Inox, facilmente trasportabile grazie all'impugnatura ergonomica
- Richiedono un livello dell'acqua inferiore rispetto alle pompe di drenaggio, consentendo un pompaggio piatto fino a pochi mm
- Guarnizioni di alta qualità che garantiscono una lunga durata
- Funzionamento automatico tramite un interruttore a galleggiante

SCWP 3508 FLAT
- Possibilità di pompaggio piatto fino a 1mm
- Maggiore capacità di erogazione grazie alla pompa ad alte prestazioni
- Completa di adattatore multiplo

SCWP 3508 FLAT

SCWP 10013

Modello		SCWP 3508 FLAT	SCWP 10013
ART. (230 V)		**7520115**	**7520105**
DATI TECNICI			
Portata max	l/h	7.500	12.960
Prevalenza max	m	8	11,5
Lunghezza cavo alimentazione	m	10	10
Granulometria max	mm	5	5
Altezza di aspirazione min	mm	-	8
Ø mandata		1"/1¼" GAS F	1"/1¼" GAS F
Ø adattatore tubi mandata (min - max)	mm	25/32	25/32
Potenza motore ~ 50 Hz	kW	0,35	1
Dimensioni (LxWxH)	mm	205x145x303	Ø 151x311
Peso	kg	4,5	5,4
Grado di protezione motore		IPX 8	IPX 8
Per accessori opzionali vedere pagina 528			

POMPA A IMMERSIONE COMBINATA PER ACQUE SCURE E CHIARE

New

SDWP

- Adatta per acque sia limpide che sporche grazie ai piedini regolabili
- Corpo in solida struttura in acciaio Inox, facilmente trasportabile grazie all'impugnatura ergonomica
- Guarnizioni di alta qualità che garantiscono una lunga durata
- Funzionamento automatico tramite un interruttore a galleggiante
- **Trasporta liquidi con particelle di dimensioni fino a 35 mm**
- Portata elevata di max. 31.980 l/h
- Prevalenza elevata di max. 19 m
- Motore in filo di rame con protezione termica integrata per una lunga durata
- Include 6 metri di fune in nylon
- Corpo robusto realizzato in una combinazione di acciaio inossidabile e ghisa per un'elevata resistenza

Modello		SDWP 15032 PRO
ART. (230 V)		**7520220**
DATI TECNICI		
Portata max	l/h	31.980
Prevalenza max	m	19
Profondità di immersione max	m	7
Lunghezza cavo alimentazione	m	10
Granulometria max	mm	25
Altezza di aspirazione min	mm	40
Ø mandata		2" GAS F
Potenza motore ~ 50 Hz	kW	1,5
Protezione motore		IPX 8
Dimensioni (LxWxH)	mm	269x186x460
Peso	kg	18,9
Per accessori opzionali vedere pagina 528		

*I dati sopra riportati non sono impegnativi e a discrezione del costruttore possono essere modificati.

POMPE A IMMERSIONE

KIT POMPA A IMMERSIONE PER ACQUE CHIARE E SCURE

New

SDWP 7511 Flutset

- Corpo in solida struttura in acciaio Inox, facilmente trasportabile grazie all'impugnatura ergonomica
- Funzionamento automatico tramite un interruttore a galleggiante
- Cestello che protegge la pompa dallo sporco e funge da pre-filtro, contenitore EuroNorm con maniglia

COMPOSIZIONE KIT
- Adattatore multiplo
- Raccordo filettato maschio da 1½"
- Tubo flessibile per edilizia e industria da 15 m con raccordi Storz 52C KA66
- Raccordo fisso filettato femmina STORZ 52C da 1½"
- Cestello 400x300x320 mm

Modello		SDWP 7511 Flutset
ART. (230 V)		**7520255**
DATI TECNICI		
Portata max	l/h	11.400
Prevalenza max	m	7,5
Profondità di immersione max	m	7
Lunghezza cavo alimentazione	m	9,8
Granulometria max	mm	30
Altezza di aspirazione min	mm	45
Potenza motore ~ 50 Hz	kW	0,75
Dimensioni (LxWxH)	mm	194x164x358
Peso	kg	11 / 5 (solo pompa)
Protezione motore		IPX 8
Per accessori opzionali vedere pagina 528		

POMPE CENTRIFUGHE A IMMERSIONE MULTISTADIO PER ACQUE CHIARE

SPWP

- All'interno della pompa centrifuga sono situati dei giranti che, ruotando intorno al proprio asse all'interno di un'apposita camera, innescano il movimento delle acque spingendole verso l'alto
- La tecnologia multistadio, di cui sono dotati entrambi i modelli, consente un progressivo aumento della pressione dell'acqua che passa da una camera all'altra con conseguente incremento di velocità e volumi di pompaggio
- Corpo in solida struttura in acciaio Inox e robusta plastica, facilmente trasportabile grazie all'impugnatura ergonomica
- Ideale per sistemi di acqua piovana, funzionamento con irrigatori, pompaggio di acqua da cisterne, serbatoi, stagni, pozzi e altre applicazioni dove sia necessaria una pressione elevata

SPWP 1107
- Funzionamento automatico tramite un interruttore a galleggiante

SPWP 1106A
- **Pompa con azionamento/stop automatico**
- Protezione integrata contro il funzionamento a secco
- Dotata di protezione termica

Modello		SPWP 1107	SPWP 1106A
ART. (230 V)		**7520300**	**7520305**
DATI TECNICI			
Portata max	l/h	6.960	6.000
Prevalenza max	m	42	45
Profondità di immersione max	m	7	12
Lunghezza cavo alimentazione	m	10	15
Campo di temperatura del liquido	°C	0 - 35	0 - 35
Granulometria max	mm	1	1
Altezza di aspirazione min	mm	21	24,5
Ø mandata		1" GAS F	1" GAS F
N° giranti		4	3
Potenza motore ~ 50 Hz	kW	1,1	1,1
Dimensioni	mm	Ø 163x472	187x168x493
Peso netto	kg	11,4	10,5
Grado di protezione motore		IPX 8	IPX 8
Per accessori opzionali vedere pagina 528			

SPWP 1107

SPWP 1106A

*I dati sopra riportati non sono impegnativi e a discrezione del costruttore possono essere modificati.

ELETTROPOMPE

ELETTROPOMPA A IMMERSIONE MULTISTADIO PER ACQUE CHIARE

New

CE

DWP 1106A

- Rappresenta una soluzione affidabile ed efficiente per l'estrazione di acqua dai pozzi profondi
- Pompa con START/STOP automatico
- Protezione integrata contro il funzionamento a secco
- All'interno della pompa centrifuga sono situati dei giranti che, ruotando intorno al proprio asse all'interno di un'apposita camera, innescano il movimento delle acque spingendole verso l'alto
- La tecnologia multistadio consente un progressivo aumento della pressione dell'acqua che passa da una camera all'altra con conseguente incremento di velocità e volumi di pompaggio
- Alimentata da un potente motore, con protezione da sovraccarico, la pompa ha una struttura compatta e poco ingombrante
- Il corpo della pompa è realizzato interamente in acciaio inox, garantendo resistenza alla corrosione e una lunga durata nel tempo
- Valvola di non ritorno integrata

Modello		DWP 1106A
ART. (230 V)		**7523105**
DATI TECNICI		
Portata max	l/h	6.000
Prevalenza max	m	55
Profondità di immersione max	m	19
Granulometria max	mm	1,2
Ø mandata		1" GAS F
Potenza motore ~ 50 Hz	kW	1,1
Classe protezione motore		IPX 8
Lunghezza cavo alimentazione	m	22
Dimensioni	mm	Ø 98x900
Peso	kg	13,6
Per accessori opzionali vedere pagina 528		

ACCESSORI PER POMPE A IMMERSIONE

ACCESSORI OPZIONALI PER POMPE A IMMERSIONE

ART.		Descrizione	Modello / ART.												
			SCWP 7516 7520101	SDWP 7514A 7520211	SDWP 7518 7520201	SCWP 3508 FLAT 7520115	SCWP 10013 7520105	SDWP 10020 7520205	SDWP 15032 PRO 7520220	SDWP 8510 Flutset 7520255	SPWP 1107 7520300	SPWP 1106A 7520305	DWP 1106A 7523105
7510003		Tubo pressione STORZ Ø 52 mm, lunghezza 15 m		•	•			•	•	•			
7530001		Adattatore multiplo ad angolo, attacco 1 1/4"	•										
7530002		Adattatore multiplo ad angolo, attacco 1 1/2"		•	•			•	•				
7530003		Adattatore multiplo, attacco 1 1/4"				•	•						
7530004		Raccordo 1"									•	•	•
7530005		Tubo di scarico, lunghezza 7 m, 1 1/4"x25 mm e 1"x25 mm	•	•	•	•	•	•	•		•	•	•
7530010		Adattaore multiplo ad angolo								•			
7530011		Cestello 400x300x320 mm								•			
7530012		Raccordo 1 1/2" OT								•			
7530013		Adattatore multiplo				•	•						
7530014		Giunto STORZ 52C IT 1½"								•			
7530015		Giunto STORZ C-52 AG 1½"		•	•			•	•				
7530016		Giunto STORZ C-52 AG 2"						•	•				

*I dati sopra riportati non sono impegnativi e a discrezione del costruttore possono essere modificati.

ELETTROPOMPE

ELETTROPOMPA PER ACQUE CHIARE, CON REGOLAZIONE AUTOMATICA DELLA POTENZA

New

CE

GPI 5548

- Per l'approvvigionamento idrico domestico o per l'irrigazione del giardino
- Alimentata da un potente motore, con protezione da sovraccarico, la pompa ha una struttura compatta e poco ingombrante
- Particolarmente indicata per l'utilizzo di più punti di consumo e quando le utenze vengono accese e spente frequentemente
- Protezione contro il funzionamento a secco integrata

Controllo intelligente della pompa

- Risparmio energetico grazie al controllo automatico della velocità del sistema di trasporto
- Pressione massima di mandata regolabile tramite touch screen
- Per prevenire danni alla pompa è presente un programma di protezione che rileva in automatico errori di funzionamento e li segnala tramite display

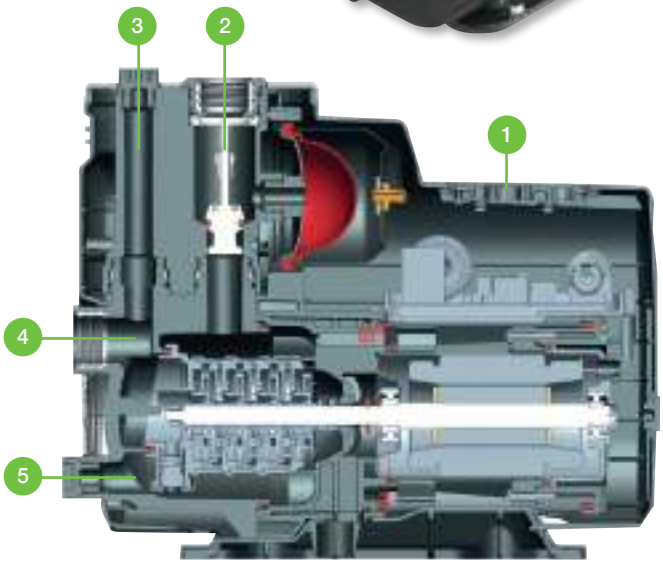

N°	Descrizione
1	Display
2	Raccordo di aspirazione
3	Bocchetta di riempimento
4	Raccordo di aspirazione
5	Collegamento scarico acqua

Modello		GPI 5548
ART. (230 V)		**7521400**
DATI TECNICI		
Portata max	l/h	4.800
Prevalenza max	m	40
Altezza di aspirazione	m	6
Ø aspirazione/mandata		1" GAS F
Livello pressione acustica a 7 m	dB(A)	60
Potenza motore ~ 50 Hz	kW	0,55
Classe protezione motore		IPX 4
Lunghezza cavo di alimentazione	m	1,5
Dimensioni (LxWxH)	mm	392x160x315
Peso	kg	11
Per accessori opzionali vedere pagina 533		

*I dati sopra riportati non sono impegnativi e a discrezione del costruttore possono essere modificati.

ELETTROPOMPE

ELETTROPOMPA AUTO-ADESCANTE PER ACQUE CHIARE CON ROBUSTO CORPO IN GHISA

New

CE

GP 1005C

- Pompa da giardino auto-adescante, adatta per l'irrigazione del giardino e per applicazioni domestiche
- Design ergonomico della maniglia
- Alimentata da un potente motore, con protezione da sovraccarico, la pompa ha una struttura compatta e poco ingombrante

Modello		GP 1005C
ART. (230 V)		**7521105**
DATI TECNICI		
Portata max	l/h	4.560
Prevalenza max	m	46
Altezza di aspirazione	m	8
Ø aspirazione/mandata		1" GAS F
Livello pressione acustica a 7 m	dB(A)	88
Potenza motore ~ 50 Hz	kW	1,1
Classe protezione motore		IPX 4
Lunghezza cavo elettrico	m	1,5
Dimensioni (LxWxH)	mm	380x213x284
Peso	kg	11,8
Per accessori opzionali vedere pagina 533		

ELETTROPOMPA PER ACQUE CHIARE CON PREFILTRO E CORPO IN PLASTICA

New

CE

GP 1106P

- Pompa da giardino autoadescante, adatta per l'irrigazione del giardino e per applicazioni domestiche
- Il prefiltro impedisce danni alla pompa causati da particelle di sporco grossolane
- Raccordi metallici antiusura all'ingresso e all'uscita
- Alimentata da un potente motore, con protezione da sovraccarico, la pompa ha una struttura compatta e poco ingombrante
- Dotata di manometro per la lettura della pressione in uscita

Modello		GP 1106P
ART. (230 V)		**7521305**
DATI TECNICI		
Portata max	l/h	4.500
Prevalenza max	m	45
Altezza di aspirazione	m	8
Ø aspirazione/mandata		1" GAS F
Livello pressione acustica a 7 m	dB(A)	88
Potenza motore ~ 50 Hz	kW	1,1
Classe protezione motore		IPX 4
Lunghezza cavo di alimentazione	m	1,5
Dimensioni (LxWxH)	mm	456x237x298
Peso	kg	10,5
Per accessori opzionali vedere pagina 533		

*I dati sopra riportati non sono impegnativi e a discrezione del costruttore possono essere modificati.

ELETTROPOMPE

ELETTROPOMPA AUTO-ADESCANTE PER ACQUE CHIARE CON FILTRO E DISPLAY LCD

New

CE

GP 1105S

- Per l'approvvigionamento idrico domestico o per l'irrigazione del giardino
- Alimentata da un potente motore, con protezione da sovraccarico; la pompa ha una struttura compatta e poco ingombrante
- Risparmio energetico grazie al controllo automatico della velocità del sistema di trasporto
- Protezione contro il funzionamento a secco integrata

Modello		GP 1105S
ART. (230 V)		**7521200**
DATI TECNICI		
Portata max	l/h	4.560
Prevalenza max	m	46
Altezza di aspirazione	m	8
Ø aspirazione/mandata		1" GAS F
Livello pressione acustica a 7 m	dB(A)	84
Potenza motore ~ 50 Hz	kW	1,1
Classe protezione motore		IPX 4
Lunghezza cavo di alimentazione	m	1,5
Dimensioni (LxWxH)	mm	470x215x305
Peso	kg	11,5
Per accessori opzionali vedere pagina 533		

ELETTROPOMPA CENTRIFUGA AUTO-ADESCANTE PER ACQUE CHIARE

New

CE

GP 1306S

- Per l'approvvigionamento idrico domestico o l'irrigazione in giardino
- Pompa centrifuga auto-adescante multistadio
- Eccellente potenza di aspirazione, anche con piccole bolle d'aria
- Alimentata da un potente motore, con protezione da sovraccarico, la pompa ha una struttura compatta e poco ingombrante
- Sistema di tenuta meccanica affidabile con guarnizione a labbro
- Albero in acciaio inossidabile

Modello		GP 1306S
ART. (230 V)		**7521205**
DATI TECNICI		
Portata max	l/h	5.496
Prevalenza max	m	55
Altezza di aspirazione	m	8
Ø aspirazione/mandata		1" GAS F
Livello pressione acustica a 7 m	dB(A)	88
Potenza motore ~ 50 Hz	kW	1,3
Classe protezione motore		IPX 4
Lunghezza cavo di alimentazione	m	1,5
Dimensioni (LxWxH)	mm	446x198x203
Peso	kg	11,5
Per accessori opzionali vedere pagina 533		

*I dati sopra riportati non sono impegnativi e a discrezione del costruttore possono essere modificati.

ELETTROPOMPE

ELETTROPOMPA AUTO-ADESCANTE CON ROBUSTO CORPO IN GHISA E CON AUTOCLAVE, PER ACQUE CHIARE

New

CE

DWS 1005C

- Pompa autoadescante per l'approvvigionamento idrico domestico
- Permette di utilizzare acqua non potabile contenuta in cisterne o pozzi e trasferirla dove richiesto; questo permetterà di evitare l'utilizzo di acqua potabile per alimentare elettrodomestici o per irrigare il proprio giardino
- Risparmio energetico: il serbatoio dell'acqua immagazzina 19 litri di acqua e quindi copre il fabbisogno idrico minore
- La testata realizzata in acciaio inox svolge un'ottima azione antiruggine
- Dotata di pressostato per un funzionamento automatico e per garantire una pressione costante

Modello		DWS 1005C
ART. (230 V)		**7522105**
DATI TECNICI		
Portata max	l/h	4.560
Prevalenza max	m	46
Altezza di aspirazione	m	8
Ø aspirazione/mandata		1" GAS F
Livello pressione acustica a 7 m	dB(A)	88
Capacità serbatoio acqua	l	19
Potenza motore ~ 50 Hz	kW	1,1
Classe protezione motore		IPX 4
Lunghezza cavo di alimentazione	m	1,5
Dimensioni	mm	452x270x522
Peso	kg	16,2
Per accessori opzionali vedere pagina 533		

ELETTROPOMPA AUTO-ADESCANTE CON AUTOCLAVE, PER ACQUE CHIARE CON PREFILTRO E DISPLAY

New

CE

DWS 1105

- Pompa autoadescante per l'approvvigionamento idrico domestico
- Permette di utilizzare acqua non potabile contenuta in cisterne o pozzi e trasferirla dove richiesto; questo eviterà di utilizzare acqua potabile per alimentare elettrodomestici o per irrigare il proprio giardino
- Risparmio energetico: il serbatoio dell'acqua immagazzina 24 litri di acqua e quindi tampona un piccolo fabbisogno idrico
- Alimentata da un potente motore, con protezione da sovraccarico
- Dotata di 3 manometri per la lettura:
  - pressione in uscita
  - pressione in entrata
  - pressione del serbatoio

Modello		DWS 1105
ART. (230 V)		**7522200**
DATI TECNICI		
Portata max	l/h	4.560
Prevalenza max	m	46
Altezza di aspirazione	m	8
Ø aspirazione/mandata		1" GAS F
Livello pressione acustica a 7 m	dB(A)	82
Capacità serbatoio acqua	l	24
Potenza motore ~ 50 Hz	kW	1,1
Classe protezione motore		IPX 4
Lunghezza cavo di alimentazione	m	1,5
Dimensioni (LxWxH)	mm	500x285x620
Peso	kg	16,6
Per accessori opzionali vedere pagina 533		

*I dati sopra riportati non sono impegnativi e a discrezione del costruttore possono essere modificati.

AVVOLGITUBI

AVVOLGITUBI CON RIAVVOLGITORE AUTOMATICO

New

CE

WSAR

- Alloggiamento in plastica resistente agli urti
- Staffa girevole a 180° per montaggio a parete
- Il tubo può essere bloccato facilmente in qualsiasi posizione o arrotolato automaticamente
- Per riporlo, l'avvolgitubo può essere rimosso facilmente dalla staffa a parete utilizzando la maniglia

DOTAZIONE DI SERIE
- Lancia a spruzzo
- Connettore per tubo flessibile
- Tubo di collegamento con raccordo

WSAR 20-2

WSAR 30-2

Modello		WSAR 20-2	WSAR 30-2
ART.		**7560120**	**7560130**
DATI TECNICI			
Ø interno tubo	mm	11	11
Ø esterno tubo	mm	15	15
Lunghezza tubo	m	20	30
Ø interno tubo di collegamento	mm	11	11
Ø esterno tubo di collegamento	mm	15	15
Max pressione di esercizio	bar	8	8
Lunghezza del tubo di collegamento	m	2	2
Attacco		3/4"	3/4"
Dimensioni (LxWxH)	mm	526x201x397	605x261x431
Peso	kg	6,3	12,5
Per accessori opzionali vedere pagina 533			

ACCESSORI PER ELETTROPOMPE

ACCESSORI OPZIONALI PER ELETTROPOMPE

ART.		Descrizione	Modello / ART.															
			GPI 5548	7521400	GP 1005C	7521105	GP 1106P	7521305	GP 11055	7521200	GP 1306S	7521205	DWS 1005C	7522105	DWS 1105	7522200	WSAR 20-2	7560120	WSAR 30-2	7560130
7530004		Raccordo 1"	•																	
7530005		Tubo di scarico, lunghezza 7 m, 1 1/4"x25 mm e 1"x25 mm	•		•		•		•		•		•		•					
7531001		Tubo di aspirazione 21 mm x 7 m	•		•		•		•		•		•		•					
7531002		Prefiltro portata d'acqua fino a 6000 l/h										•		•						
7531003		Filtro 50x50x115 mm				•		•		•						•				
7531004		Pressostato automatico pressione di attivazione 1,5 bar				•		•				•								
7531005		Filtro 65x65x235 mm										•								
7561001		Ugello spray per avvolgitubi																•		•
7561002		Innesto rapido maschio ½" - ¾"																•		•
7561003		Innesto rapido femmina																•		•

*I dati sopra riportati non sono impegnativi e a discrezione del costruttore possono essere modificati.

SPAZZATRICI MANUALI

SPAZZATRICI MANUALI

CE

HKM

- L'innovativo sistema a rulli tandem, grazie alle due spazzole laterali, convoglia i rifiuti, raccolti anche da angoli e bordi, nel serbatoio superiore **(IMG 4) (IMG 5)**
- Spazzole a rulli e spazzole laterali in poliammide, resistenti all'usura e semplici da regolare in altezza senza l'ausilio di utensili **(IMG 2)**
- Leggere e maneggevoli
- Stoccaggio in poco spazio grazie all'impugnatura ripiegabile **(IMG 3)**
- Adatta per pavimenti piani e piccoli rifiuti
- Contenitore per rifiuti facile da svuotare **(IMG 1)**

DOTAZIONE DI SERIE
- 2 spazzole laterali
- 2 spazzole a rullo

HKM 700

HKM 801

IMG 1

IMG 2

IMG 3

IMG 4 - HKM 700

IMG 5 - HKM 801

New

Modello		HKM 700	HKM 801
ART.		**7304007**	**7304009**
DATI TECNICI			
Tipo di azionamento		manuale	manuale
Superficie di pulizia	m²	500 - 1.000	500 - 1.000
Ampiezza di lavoro con due scope	mm	700	800
Capacità di spazzatura	m²/h	2.800	3.200
Serbatoio di raccolta	l	20	30
Altezza max	mm	1.130	1.060
Dimensioni (LxWxH)	mm	680x580x260	860x680x320
Peso	kg	10	12,3
Per accessori opzionali vedere pagina 535			

*I dati sopra riportati non sono impegnativi e a discrezione del costruttore possono essere modificati.

SPAZZATRICI MANUALI

SPAZZATRICE MANUALE, LARGHEZZA DI LAVORO 950 MM

New

HKM 950

- Adatta a un'ampia gamma di condizioni del pavimento con rullo spazzante regolabile in altezza e 2 spazzole laterali
- Due contenitori per i rifiuti integrati con capacità di 40 e 5 l **(IMG 1)**
- Filtro antipolvere integrato **(IMG 2)**
- Leggera e maneggevole
- Stoccaggio in poco spazio grazie all'impugnatura ripiegabile

DOTAZIONE DI SERIE
- 2 spazzole laterali
- 1 spazzola a rullo

IMG 1

IMG 2

Modello		HKM 950
ART.		**7304015**
DATI TECNICI		
Tipo di azionamento		manuale
Superficie di pulizia	m²	500 - 1.000
Ampiezza di lavoro con due scope	mm	950
Capacità di spazzatura	m²/h	3.800
Serbatoio di raccolta n.1	l	40
Serbatoio di raccolta n.2	l	5
Dimensioni (LxWxH)	mm	1.280x970x930
Peso	kg	25
Per accessori opzionali vedere pagina 535		

ACCESSORI PER SPAZZATRICI MANUALI

ACCESSORI OPZIONALI PER SPAZZATRICI MANUALI

ART.		Descrizione	Modello / ART.					
			HKM 700	7304007	HKM 801	7304009	HKM 950	7304015
7311410		Spazzola laterale	•					
7311411		Rullo trasportatore	•					
7311415		Spazzola laterale			•			
7311416		Rullo trasportatore			•		•	
7311425		Spazzola laterale					•	
7311427		Filtro aria					•	

*I dati sopra riportati non sono impegnativi e a discrezione del costruttore possono essere modificati.

ASPIRAPOLVERE

ASPIRAPOLVERE PER USO DOMESTICO

CE

dryCAT

- Filtro con cartuccia HEPA F9 lavabile e riutilizzabile
- Il filtro scarico aria ha un'ampia superficie che assicura una potenza di aspirazione costante; la pulizia avviene manualmente
- Tubo di aspirazione estensibile da 0,5 a 1,6 m
- Pulizia del filtro manuale

dryCat 15B

- Fornito con batteria agli ioni di litio da 2,0 Ah (durata 15 min circa) e caricatore batteria da 4,0 Ah (disponibile come accessorio)
- Batteria compatibile con altri dispositivi Cleancraft

DOTAZIONE DI SERIE dryCAT 15

- Cavo 6 m
- Tubo 0,5 m x Ø 32 mm
- Bocchetta tonda
- Bocchetta tonda con spazzola
- Silenziatore
- Cinghie per il trasporto
- Bocchetta piatta per fessure

DOTAZIONE DI SERIE dryCAT 15B

- Batteria Samsung 18V 2Ah
- Caricabatteria da 0,4 A
- Tubo 0,5 m x ø 32 mm
- Bocchetta tonda con spazzola
- Bocchetta piatta per fessure
- Cinghie per il trasporto

HOBBISTA

dryCAT 15

dryCAT 15B

Modello		dryCAT 15	dryCAT 15B
ART.		**7002105**	**7002106**
DATI TECNICI			
Tipo aspirazione		secco	secco
Voltaggio	V	230 V	–
Voltaggio batteria	V	–	18
Portata d'aria	l/min	1.400	900
Superficie filtrante	cm²	1.550	1.550
Livello di pressione acustica	dB(A)	74	63
Volume serbatorio	l	5	5
Materiale serbatoio		plastica	plastica
Ø tubo	mm	32	32
Numero di motori		1	1
Raffreddamento motore		bypass	bypass
Pressione negativa	mbar	160	70
Dimensioni (LxWxH)	mm	277x208x327	277x208x327
Peso	kg	3	3
Potenza assorbita	kW	0,85	0,2
Tipo di corrente		AC	DC
Tipo di batteria		–	ioni di litio
Capacità batteria	Ah	–	2,0
Voltaggio caricabatteria	V	–	100 - 240
Frequenza caricabatteria	Hz	–	50/60
Corrente caricabatteria	A	–	0,4
Per accessori opzionali vedere pagine 538 - 539			

*I dati sopra riportati non sono impegnativi e a discrezione del costruttore possono essere modificati.

ASPIRAPOLVERE

ASPIRAPOLVERE PORTATILE

dryCAT 16L

- Aspirapolvere a secco leggero e compatto
- Portatile con una tracolla mentre è in funzione
- Molto maneggevole, si rivela utile per aspirare in spazi ristretti e di difficile accesso
- Il filtro a cartuccia con superficie filtrante molto ampia ed il sistema di pulizia filtro "easy push" garantiscono una potenza di aspirazione costante
- Tubo flessibile ed elastico, resistente ai carichi elevati e a qualsiasi tipo di torsione
- Supporti per tubo flessibile e bocchette
- Alloggiamento in plastica di altissima qualità che può essere montato su un carrello **opzionale**

HOBBISTA

DOTAZIONE DI SERIE

- Tubo flessibile Ø 30,5 mm / 0,5 - 1,5 m
- Impugnatura con controllo aspirazione
- Bocchetta rotonda con spazzola
- Bocchetta per fughe
- Tracolla
- Filtro a cartuccia
- Sacchetto filtro tessuto non tessuto
- Adattore universale
- Riduttore

Modello		dryCAT 16L
ART. (230 V)		**7002116**
DATI TECNICI		
Tipo di aspirazione		a secco
Potenza motore ~ 50 Hz	kW	1,2
Portata aria	l/min	1.500
Volume contenitore	l	6
Ø tubo flessibile	mm	30,5
Lunghezza tubo flessibile	m	0,5 - 1,5
Numero motori		1
Livello di pressione acustica	dB(A)	76,8
Lunghezza cavo	m	6
Materiale serbatoio		materiale plastico
Pressione negativa	mbar	230
Dimensioni (LxWxH)	mm	240x200x400
Peso	kg	4,7
Per accessori opzionali vedere pagine 538 - 539		

Supporto per tubo di aspirazione

Pratici supporti per bocchette di aspirazione

*I dati sopra riportati non sono impegnativi e a discrezione del costruttore possono essere modificati.

ASPIRAPOLVERE

ASPIRAPOLVERE A ZAINO

CE

PROFESSIONISTA

flexCAT 104

- Comodo e pratico per lavorare senza fatica anche in spazi particolarmente stretti
- Con cinghie di trasporto imbottite e regolabili, porta accessori e interruttore on/off direttamente sulla cintura
- Motore dotato di protezione contro il surriscaldamento
- Il tubo di aspirazione ruota di 360°
- Contenitore per lo sporco facile da pulire

DOTAZIONE DI SERIE
- Tubo flessibile 1,5 m
- Bocchetta rotonda con spazzola
- Tubo rigido in plastica
- Sacchetto filtro in carta
- Filtro in tessuto
- Bocchetta piatta
- Bocchetta per pavimenti con spazzola pieghevole

Modello		flexCAT 104
ART. (230 V)		**7003115**
DATI TECNICI		
Tipo aspirazione		a secco
Potenza motore ~ 50 Hz	kW	0,7
Portata d'aria	l/min	2.000
Volume contenitore	l	4
Ø tubo flessibile	mm	35
Lunghezza tubo flessibile	m	1,5
Numero di motori		1
Raffreddamento motore		bypass
Livello di pressione acustica	dB(A)	76
Lunghezza cavo	m	12,5
Pressione negativa	mbar	200
Materiale serbatoio		plastica
Superficie filtrante	cm²	1.074
Dimensioni (LxWxH)	mm	251x226x571
Peso	kg	5,8
Per accessori opzionali vedere pagine 538 - 539		

ACCESSORI PER ASPIRAPOLVERE

ACCESSORI OPZIONALI PER ASPIRAPOLVERE

ART.		Descrizione	Modello / ART.					
			dryCAT 15	7002105	dryCAT 15 B	7002106	dryCAT 16 L -Class	7002116	flexCAT 104	7003115
7013130		Spazzola per mobili					•		
7013133		Bocchetta lunga per fughe					•		
7013135		Spazzola morbida in nylon Ø 35 mm (per polvere)					•		
7013150		Carrello					•		
7013151		Tubo flessibile 0,5 - 1,5 m Ø 30,5 mm con pezzo di collegamento e impugnatura					•		
7013152		Sacchetto filtro tessuto non tessuto (5 pz)					•		
7013153		Filtro salvamotore					•		
7013154		Tracolla					•		
7013155		Bocchetta per fughe					•		
7013156		Bocchetta per tapezzeria					•		
7013157		Spazzola per polvere in Nylon					•		
7013158		Boccola riduttore					•		

*I dati sopra riportati non sono impegnativi e a discrezione del costruttore possono essere modificati.

ACCESSORI PER ASPIRAPOLVERE

ACCESSORI OPZIONALI PER ASPIRAPOLVERE

ART.		Descrizione	Modello / ART.							
			dryCAT 15	7002105	dryCAT 15 B	7002106	dryCAT 16 L-Class	7002116	flexCAT 104	7003115
7013350		Tubo 1,5 m con attacco a maniglia per la regolazione del flusso di aria							•	
7013351		Spazzola rotonda							•	
7013352		Tubi di aspirazione in plastica Ø 34 mm / 2 pz x 0,9 m							•	
7013353		Sacchetto filtro di carta							•	
7013354		Filtro in tessuto							•	
7013541		Caricabatteria 0,4 A			•					
7013542		Batteria 18V 2 Ah			•					
7013547		Batteria 18V 4 Ah lunga durata			•					
7013548		Caricabatteria (caricamento rapido 2 A)			•					
7013550		Tubo di aspirazione	•		•				•	
7013551		Spazzola rotonda	•		•				•	
7013552		Bocchetta piatta	•		•				•	
7013553		Cinghie per il trasporto	•		•				•	
7013554		Filtro aria	•		•				•	
7013555		Silenziatore	•							
7013556		Set 3 tubi	•		•					
7013365		Filtro in tessuto							•	
7013360		Bocchetta per pavimenti snodabile							•	
7013366		Bocchetta piatta							•	
7013367		Kit di base: 5 sacchetti filtro di carta, 1 filtro sacco in tessuto							•	

*I dati sopra riportati non sono impegnativi e a discrezione del costruttore possono essere modificati.

ASPIRAPOLVERE

ASPIRAPOLVERE A SECCO, COMPATTO ED ECONOMICO

New

flexCAT 110

HOBBISTA

- Componenti durevoli e robusti
- Design ergonomico e pratico
- Supporto per cavo e accessori integrato
- Facile da riporre grazie al design compatto
- Ampia gamma di accessori inclusi

DOTAZIONE DI SERIE
- Filtro in tessuto
- Tubo flessibile di aspirazione da 1,5 m con impugnatura con controllo dell'aria
- Tubi di aspirazione in alluminio Ø 32 mm, 3 pz da 330 mm cad.
- Bocchetta pavimenti con spazzola pieghevole
- Bocchetta piatta e spazzola retraibile

Modello		flexCAT 110
ART. (230 V)		**7003105**
DATI TECNICI		
Tipo di aspirapolvere		a secco
Potenza motore ~ 50 Hz	kW	0,7
Portata aria	l/min	1.584
Volume contenitore	l	10
Ø tubo flessibile	mm	32
Numero motori		1
Raffreddamento motore		bypass
Livello di pressione acustica	dB(A)	76
Lunghezza cavo	m	8,5
Pressione negativa	mbar	154
Materiale serbatoio		plastico
Dimensioni (LxWxH)	mm	333x327x320
Peso	kg	4,6
Per accessori opzionali vedere pagina 542		

*I dati sopra riportati non sono impegnativi e a discrezione del costruttore possono essere modificati.

ASPIRAPOLVERE

ASPIRAPOLVERE A SECCO, SILENZIOSO E A RISPARMIO ENERGETICO

New

PROFESSIONISTA

flexCAT 112Q

- Componenti durevoli e resistenti
- Design ergonomico e pratico **(IMG 1)**
- Facile da riporre grazie al design compatto
- **Sostenibile: più del 55% del materiale che lo compone è riciclato**
- Morsetti flessibili per fissare la testa al contenitore
- Impugnatura ergonomica con vano portacavo integrato sulla testa **(IMG 3)**
- Protezione laterale per evitare di segnare le pareti **(IMG 2)**
- Ruote in PU estremamente silenziose che non lasciano segni

DOTAZIONE DI SERIE

- Filtro in poliestere 850 cm²
- Sacchetto filtro 11 l
- Filtro in spugna
- Tubo flessibile di aspirazione da 2 m Ø 36 mm con raccordi
- Impugnatura con regolatore d'aria Ø 36/32 mm
- Tubi di aspirazione cromati Ø 32 mm, 2 pezzi da 470 mm cad.
- Bocchetta pavimenti con spazzola pieghevole

N°	Descrizione
1	Interruttore on/off
2	Filtro in spugna
3	Filtro dell'aria di scarico
4	Motore
5	Filtro in poliestere da 850 cm²
6	Sacchetto filtro da 11 l
7	Contenitore
8	Telaio

IMG 1

IMG 2

IMG 3

Modello		flexCAT 112 Q
ART. (230 V)		**7003135**
DATI TECNICI		
Tipo di aspirapolvere		a secco
Potenza motore ~ 50 Hz	kW	0,84
Portata aria	l/min	2.633
Volume contenitore	l	12
Ø tubo flessibile	mm	36
Numero motori		1
Raffreddamento motore		bypass
Livello di pressione acustica	dB(A)	63
Lunghezza cavo	m	8,5
Pressione negativa	mbar	210
Materiale serbatoio		plastico
Dimensioni (LxWxH)	mm	400x400x330
Peso	kg	5,8
Per accessori opzionali vedere pagina 542		

*I dati sopra riportati non sono impegnativi e a discrezione del costruttore possono essere modificati.

ACCESSORI PER ASPIRAPOLVERE

ACCESSORI OPZIONALI PER ASPIRAPOLVERE

ART.	Descrizione	Modello / ART.			
		flexCAT 110	7003105	flexCAT 112Q	7003135
7010300	Sacchetto filtro carta 5 pz			•	
7010302	Filtro a cartuccia			•	
7010303	Filtro a cartuccia H14			•	
7010360	Prefiltro in poliestere 850 cm²			•	
7010361	Sacchetto filtro da 11 l 10 pz			•	
7010362	Filtro in spugna			•	
7010363	Tubo flessibile Ø 36 mm 2 m con raccordo			•	
7010380	Filtro a cartuccia in polietilene			•	
7010384	Panno universale per bocchetta pavimenti con spazzola pieghevole			•	
7010385	Panno universale per bocchetta parquet con spazzola pieghevole			•	
7010386	Sacchetto filtro carta			•	
7013450	Prefiltro in tessuto morbido	•			
7013451	Tubo 1,5 m con attacco maniglia per la regolazione del flusso di aria	•			
7013452	Tubi di aspirazione in alluminio Ø 32 mm 3 pz x 0,33 m	•			
7013453	Bocchetta per pavimenti con spazzola pieghevole	•			
7013454	Ugello piatto con attacco per spazzola	•			
7013455	Sacchetto filtro carta 10 pz	•			
7013456	Kit 5 sacchetti filtro carta e 1 prefiltro in tessuto morbido	•			

*I dati sopra riportati non sono impegnativi e a discrezione del costruttore possono essere modificati.

ASPIRAPOLVERE

ASPIRAPOLVERE PER USO INDUSTRIALE

dryCAT 133 IRSC

SEMIPROFESSIONISTA

- Versione a secco per aspirare trucioli, polveri e particelle solide con pulizia automatica del filtro
- Filtro a cartuccia con superficie filtrante estremamente ampia per una potenza di aspirazione costante
- Motore con filtro antirumore per assicurare un funzionamento silenzioso
- Motore dotato di avvolgimenti in rame e salvamotore
- Tubi di aspirazione a innesto in 2 parti in plastica, molto leggeri, elastici e flessibili sopportano carichi elevati e qualsiasi tipo di torsione
- Presa integrata per il collegamento di utensili elettrici
- Contenitore con sistema di blocco sul raccordo per il tubo flessibile per evitare che si stacchi durante l'uso
- Clip in nylon resistenti per il fissaggio della testata al contenitore
- Design ergonomico della testa con gancio per cavo

DOTAZIONE DI SERIE

- Tubo flessibile 4 m
- Impugnatura con controllo aspirazione
- Tubi rigidi collegabili
- Bocchetta pavimenti a secco
- Spazzola rotonda
- Bocchetta piatta
- Riduttore
- Adattatore
- Adattatore universale
- Filtro a cartuccia

Supporto per tubo di aspirazione

Filtro a cartuccia

Modello		dryCAT 133 IRSC
ART. (230 V)		**7002135**
DATI TECNICI		
Tipo di aspirazione		a secco
Potenza motore ~ 50 Hz	kW	1
Portata aria	l/min	3.333
Volume contenitore	l	33
Ø tubo flessibile	mm	38
Numero motori		1
Livello di pressione acustica	dB(A)	72
Lunghezza cavo	m	8,5
Materiale serbatoio		acciaio inox
Pressione negativa	mbar	223
Dimensioni (LxWxH)	mm	430x430x830
Peso	kg	13,8
Per accessori opzionali vedere pagina 545		

*I dati sopra riportati non sono impegnativi e a discrezione del costruttore possono essere modificati.

ASPIRAPOLVERE

ASPIRAPOLVERE A SECCO CON PULIZIA AUTOMATICA DEL FILTRO E SERBATOIO IN ACCIAIO INOX RIBALTABILE

New

CE

PROFESSIONISTA

dryCAT 362 IRSCT-3

- Grazie al ciclo automatico, tutti i filtri vengono puliti mentre l'aspirapolvere continua a funzionare senza interruzioni **(IMG 1)**
- Dotato di solido telaio in acciaio con meccanismo basculante per facilitare lo svuotamento del serbatoio **(IMG 3)**
- Guarnizione speciale tra testa e serbatoio
- Avvio automatico all'accensione dell'elettroutensile collegato
- Filtro a cartuccia con una superficie filtrante estremamente ampia per una potenza di aspirazione costante
- L'ingresso aria è posizionato tangenzialmente per supportare l'effetto ciclonico (pre-separazione dello sporco) **(IMG 2)**
- Aspirazione continua con potenza di aspirazione costante grazie alla pulizia a 3 filtri
- Tubi di aspirazione a innesto in 2 parti in plastica, molto leggeri, elastici e flessibili sopportano carichi elevati e qualsiasi tipo di torsione
- Resistenti morsetti in nylon infrangibile per fissare la testa al serbatoio
- Pratico supporto per tubo di aspirazione sul telaio **(IMG 4)**
- Design ergonomico della testa con gancio per cavo
- Attacco del tubo al serbatoio con blocco che impedisce l'allentamento accidentale del tubo durante la pulizia
- Motori di aspirazione con filtri antirumore per un funzionamento silenzioso
- Motori dotati di avvolgimenti in rame e salvamotore
- Versione a 3 motori con interruttori indipendenti ON/OFF: l'operatore può scegliere quanti motori attivare, con conseguente risparmio energetico
- L'aspirepolvere funziona ininterrottamente con due motori mentre il filtro del terzo motore viene pulito
- Presa integrata per il collegamento di elettroutensili
- Serbatoio in acciaio inox antiruggine

DOTAZIONE DI SERIE
- Tubo flessibile di aspirazione Ø 38 mm da 4 m, completo di raccordi
- Riduttore
- Bocchetta piatta
- Bocchetta rotonda con spazzola
- Bocchetta per pavimenti asciutti
- Tubi rigidi a incastro in acciaio, 2 pz
- 3 filtri a cartuccia

Modello		dryCAT 362 IRSCT-3
ART. (230 V)		**7002370**
DATI TECNICI		
Tipo di aspirapolvere		a secco
Potenza motore ~50 Hz	kW	2,5
Portata aria	l/min	7.933
Volume contenitore	l	62
Ø tubo flessibile		38 mm x 4 m
Numero motori		3
Raffreddamento motore		bypass
Livello di pressione acustica	dB(A)	76
Lunghezza cavo	m	8,5
Pressione negativa	mbar	256
Materiale serbatoio		acciaio inox
Dimensioni (LxWxH)	mm	570x700x1.140
Peso	kg	31,6
Per accessori opzionali vedere pagina 545		

IMG 1

IMG 2

IMG 3

IMG 4

*I dati sopra riportati non sono impegnativi e a discrezione del costruttore possono essere modificati.

ACCESSORI PER ASPIRAPOLVERE

ACCESSORI OPZIONALI PER ASPIRAPOLVERE

ART.		Descrizione	Modello/ART.			
			dryCAT 133 IRSC	7002135	dryCAT 362 IRSCT-3	7002370
7010222-10		Tubo di aspirazione flessibile Ø 38 mm 10 m			•	
7010222-2,5		Tubo di aspirazione flessibile Ø 38 mm 2,5 m			•	
7010222-5		Tubo di aspirazione flessibile Ø 38 mm 5 m			•	
7010222-7,5		Tubo di aspirazione flessibile Ø 38 mm 7,5 m			•	
7010001		Morsetto supporto tubo aspirazione			•	
7010200		Filtro a cartuccia HEPA H14			•	
7010201		Filtro cartuccia HEPA12			•	
7010202		Filtro a cartuccia, antistatico HEPA H13			•	
7010203		Filtro a cartuccia in polietilene			•	
7010204		Filtro cilindro in policarbonato			•	
7010205		Prefiltro conico antistatico in policarbonato			•	
7010206		Filtro a cartuccia in polietilene			•	
7010207		Bocchetta per pavimenti a secco, antistatico			•	
7010210		Kit antistatico tubi, prolunghe e bocchette		•		
7010220		Tubo di aspirazione antistatico Ø 38, 500 mm, plastica			•	
7010221		Tubo flessibile antistatico, Ø 38 mm, 4 m con attacchi			•	
7010222		Tubo flessibile antistatico, Ø 38 mm, 30 m			•	
7010223		Riduzione, Ø 38/36, antistatico			•	
7010224		Adattatore universale Ø 36 / 32 / 26 mm antistatico			•	
7010225		Adattatore, tubo/impugnatura			•	
7010226		Adattatore, tubo/serbatoio			•	
7010253		Sacchetti filtro da 15 litri, 5 pz		•		
7010256		Filtro a cartuccia		•		
7010450		Raccordo antistatico per tubo di aspirazione Ø 38 mm per aspirapolvere		•		•
7013000		Bocchetta per tappezzeria		•		•
7013001		Bocchetta a becco piatto Ø 36 mm		•		•
7013002		Adattatore universale, Ø 36 / 32 / 26 mm		•		•
7013055		Tubo Ø 29 mm / 5 m con attacco		•		

*I dati sopra riportati non sono impegnativi e a discrezione del costruttore possono essere modificati.

ASPIRAPOLVERE

ASPIRAPOLVERE UMIDO/SECCO

wetCAT 118

- Per la pulizia a secco, la pulizia ad umido e la pulizia della moquette
- Con funzione soffiaggio per la pulizia di vuoti e spazi difficili da raggiungere
- Solido design ergonomico e pratico, fusto raccolta in materiale plastico
- 4 ruote pivottanti, ampia gamma di accessori alloggiati in un comodo vano porta accessori, gancio portacavo, filtro in tessuto

DOTAZIONE DI SERIE

- Filtro spugna
- Bocchetta per pavimenti con inserto a umido / secco
- Bocchetta piatta con adattatore
- Filtro a cartuccia
- Tubo di aspirazione con gomito 1,5 m
- 3 tubi rigidi di aspirazione in alluminio Ø 32 mm lunghezza 330 mm
- Sacchetto filtro di carta

Modello		wetCAT 118
ART. (230 V)		**7001118**
DATI TECNICI		
Tipo di aspirazione		a umido / secco
Potenza motore ~ 50 Hz	kW	1,2
Portata aria	l/min	1.750
Volume contenitore	l	18
Ø tubo flessibile		32 mm x 1,5 m
Numero motori		1
Raffreddamento motore		bypass
Livello di pressione acustica	dB(A)	79
Lunghezza cavo	m	8,5
Pressione negativa	mbar	160
Materiale serbatoio		plastico
Dimensioni (LxWxH)	mm	317x330x430
Peso	kg	5,8
Per accessori opzionali vedere pagine 549 - 550		

*I dati sopra riportati non sono impegnativi e a discrezione del costruttore possono essere modificati.

ASPIRAPOLVERE

ASPIRAPOLVERE UMIDO/SECCO

New

wetCAT

- Versione a umido/secco per aspirare liquidi, trucioli e parti molto piccole di altri materiali solidi
- Presa integrata per il collegamento di elettroutensili
- Avvio automatico all'accensione di un elettroutensile collegato
- Pulizia del filtro HEPA, per una potenza di aspirazione costantemente, con la semplice pressione di un pulsante **(IMG 3)**
- Tubo di aspirazione in alluminio in tre parti
- Funzione di soffiaggio per la pulizia di fessure difficili da raggiungere
- Pratiche clip di fissaggio regolabili per riporre ordinatamente il cavo
- Pratici supporti per ugelli **(IMG 1) (IMG 2)**
- Sacchetti filtro riutilizzabili inclusi nella confezione per la salvaguardia dell'ambiente

wetCAT 120 RH

- Valvola di scarico sul contenitore per un facile svuotamento dei liquidi

wetCAT 131 IRH

- Contenitore in acciaio inox antiruggine

wetCAT 120 RH

wetCAT 131 IRH

DOTAZIONE DI SERIE

- Tubo flessibile di aspirazione da 2,0 m con impugnatura e controllo dell'aria
- Bocchetta piatta
- Bocchetta rotonda con spazzola
- Bocchetta per pavimenti con spazzola pieghevole
- Bocchetta per pavimenti con inserto per umido/secco
- Tubi di aspirazione in alluminio ø 35 mm, 3 pz da 330 mm
- Filtro E10 (DIN EN 1822-1)
- Sacchetto filtro riutilizzabile

IMG 1 - wetCAT 120 RH

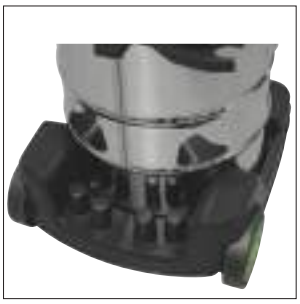

IMG 2 - wetCAT 131 IRH

IMG 3

Modello		wetCAT 120 RH	wetCAT 131 IRH
ART. (230 V)		**7002110**	**7002115**
DATI TECNICI			
Tipo di aspirapolvere		a umido/secco	a umido/secco
Potenza motore ~ 50 Hz	kW	1,2	1,2
Portata aria	l/min	1.800	1.800
Volume contenitore	l	20	30
Ø tubo flessibile		35 mm x 2 m	35 mm x 2 m
Numero motori		1	1
Raffreddamento motore		bypass	bypass
Livello di pressione acustica	dB(A)	76	76
Lunghezza cavo	m	8,5	8,5
Pressione negativa	mbar	160	160
Materiale serbatoio		plastico	acciaio inox
Dimensioni (LxWxH)	mm	429x368x645	429x368x658
Peso	kg	9	9,5
Per accessori opzionali vedere pagine 549 - 550			

*I dati sopra riportati non sono impegnativi e a discrezione del costruttore possono essere modificati.

ASPIRAPOLVERE

ASPIRAPOLVERE UMIDO/SECCO

wetCAT 116E

- Versione a umido/secco per aspirare liquidi, trucioli e parti molto piccole di altri materiali solidi
- Tutti i motori sono dotati di avvolgimenti in rame e salvamotore
- La guarnizione speciale tra la parte superiore e il contenitore resiste ai residui di olio e sostanze chimiche senza perdere elasticità
- 2 tubi rigidi a incastro in alluminio rivestito con materiale plastico, leggeri e solidi
- Tubo flessibile ed elastico, resistente ai carichi elevati e a qualsiasi tipo di torsione
- Contenitore con sistema di blocco sul raccordo per il tubo flessibile per evitare che si stacchi durante l'uso
- Design ergonomico della parte superiore con gancio per il cavo
- Motori con filtro antirumore per assicurare un funzionamento silenzioso
- Presa integrata per il collegamento di elettroutensili

DOTAZIONE DI SERIE
- Tubo flessibile 2 m
- Impugnatura con controllo aspirazione
- Tubo rigido a incastro
- Bocchetta pavimenti con spazzola retraibile
- Bocchetta tappezzerie
- Bocchetta rotonda con spazzola
- Bocchetta piatta
- Filtro nanotech

Supporto per tubo di aspirazione

Filtro a cartuccia

Morsetti per fissare la testa al serbatoio

Modello		wetCAT 116 E
ART. (230 V)		**7001120**
DATI TECNICI		
Tipo aspirazione		a umido/secco
Potenza motore ~ 50 Hz	kW	1,2
Portata aria	l/min	3.333
Volume contenitore	l	16
Ø tubo flessibile		36 mm x 2 m
Numero motori		1
Raffreddamento motore		bypass
Livello di pressione acustica	dB(A)	70
Lunghezza cavo	m	8,5
Materiale serbatoio		plastico
Pressione negativa	mbar	241
Dimensioni (LxWxH)	mm	400x400x640
Peso	kg	10,4
Per accessori opzionali vedere pagine 549 - 550		

*I dati sopra riportati non sono impegnativi e a discrezione del costruttore possono essere modificati.

ACCESSORI PER ASPIRAPOLVERE

ACCESSORI OPZIONALI PER ASPIRAPOLVERE

ART.	Descrizione	Modello / ART.							
		wetCAT 118	7001118	wetCAT 120 RH	7002110	wetCAT 131 IRH	7002115	wetCAT 116 E	7001120
5930905	Set di adattatori per tubi 4 pz							•	
7010100	Sacchetti filtro in carta 10 pz							•	
7010110	Coperchio di fissaggio filtro a cartuccia e guarnizione							•	
7010252	Sacchetti filtro da 3 l, 5 pz							•	
7013000	Bocchetta per tappezzeria							•	
7013001	Bocchetta a becco piatto Ø 36 mm							•	
7013002	Adattatore universale Ø 36 / 32 / 26 mm							•	
7013009	Filtro a cartuccia in polietilene							•	
7013010	Prefiltro igienico kit completo							•	
7013011	Prefiltro igienico							•	
7013012	Bocchetta pavimenti con inserti a umido/secco/tappeti							•	
7013013	Inserto per tappeti/moquette da applicare alla bocchetta pavimenti							•	
7013014	Inserto con bordo in gomma da applicare alla bocchetta pavimenti							•	
7013015	Inserto in gomma rigida da applicare alla bocchetta pavimenti							•	
7013016	Bocchetta combinata con spazzola retraibile							•	
7013017	Tubo di aspirazione rigido Ø 36 mm, alluminio/plastica 0,5 m							•	
7013018	Spazzola rotonda							•	
7013019	Impugnatura con controllo aspirazione							•	
7013020	Adattatore tubo flessibile-serbatoio							•	
7013021	Tubo di aspirazione flessibile Ø 36 mm 20 m							•	
7013021-10	Tubo di aspirazione flessibile Ø 36 mm 10 m							•	
7013021-2,5	Tubo di aspirazione flessibile Ø 36 mm 2,5 m							•	
7013021-5	Tubo di aspirazione flessibile Ø 36 mm 5 m							•	
7013021-7,5	Tubo di aspirazione flessibile Ø 36 mm 7,5 m							•	
7013022	Tubo di aspirazione flessibile Ø 36 mm 2 m, con adattatore							•	

*I dati sopra riportati non sono impegnativi e a discrezione del costruttore possono essere modificati.

ACCESSORI PER ASPIRAPOLVERE

ACCESSORI OPZIONALI PER ASPIRAPOLVERE

ART.	Descrizione	Modello / ART.							
		wetCAT 118	7001118	wetCAT 120 RH	7002110	wetCAT 131 IRH	7002115	wetCAT 116 E	7001120
7013023	Filtro in poliestere							•	
7013035	Bocchetta per pavimenti bagnati							•	
7013451	Tubo 1,5 m con attacco maniglia per la regolazione del flusso di aria	•							
7013452	Tubi di aspirazione in alluminio Ø 32 mm, 3 pz x 0,33 m	•							
7013470	Filtro in tessuto	•							
7013471	Filtro in spugna	•							
7013472	Bocchetta per pavimenti con inserto a umido/secco/tappeti	•							
7013473	Bocchetta piatta e spazzola inseribile	•							
7013474	Filtro a cartuccia	•							
7013475	Sachetto filtro in carta	•							
7013476	Kit di base: 5 sacchetti filtro in carta, 1 filtro a cartuccia	•							
7013520	Tubo flessibile da 2,0 m con attacco e maniglia			•		•			
7013521	Bocchetta piatta			•		•			
7013522	Bocchetta tonda con spazzola			•		•			
7013523	Bocchetta per pavimenti con spazzola pieghevole			•		•			
7013524	Bocchetta per pavimenti bagnati/asciutti			•		•			
7013525	Set 3 pz tubi di aspirazione in alluminio Ø 35 mm 0,33 m cad.			•		•			
7013526	Filtro aria E10			•		•			
7013527	Tubo flessibile con attacco e maniglia Ø 35 mm 5 m			•		•			
7013528	Adattatore universale Ø 33/36/38/40/42/44 mm			•		•			
7013530	Sacchetti filtro riutilizzabili con chiusura a scatto, 10 pz			•					
7013531	Sacchetti filtro riutilizzabili con chiusura a scatto, 10 pz					•			
7013532	Kit di base: 5 sacchetti filtro in carta, 1 filtro a cartuccia			•					
7013533	Kit di base: 5 sacchetti filtro in carta, 1 filtro a cartuccia					•			

*I dati sopra riportati non sono impegnativi e a discrezione del costruttore possono essere modificati.

ASPIRAPOLVERE

ASPIRAPOLVERE UMIDO/SECCO

wetCAT

- Versione a umido/secco per liquidi, trucioli e parti molto piccole di altri materiali solidi
- Motori dotati di avvolgimenti in rame e salvamotore
- Motori di aspirazione con filtro antirumore per un funzionamento silenzioso
- Una guarnizione speciale tra la parte superiore e il contenitore resiste ai residui di olio e sostanze chimiche senza perdere elasticità
- Arresto automatico a serbatoio pieno in aspirazione liquidi, tramite un interruttore a galleggiante **(IMG 1)**
- 2 tubi rigidi a incastro di alluminio rivestito in materiale plastico, leggerissimi e solidi
- Tubo flessibile ed elastico, resistente ai carichi elevati e a qualsiasi tipo di torsione
- Attacco del tubo flessibile sul contenitore con meccanismo di bloccaggio per impedire l'allentamento accidentale del tubo durante la pulizia
- Filtro nanotech che inibisce batteri, muffe e micro parassiti **(IMG 2)**
- Resistenti morsetti in nylon infrangibile per fissare la testa al serbatoio **(IMG 3)**
- Telaio e supporti in plastica per ugelli e tubo di aspirazione **(IMG 4)**
- Presa integrata per il collegamento di utensili elettrici
- Design ergonomico della testa con gancio per cavo

wetCAT 137 E e wetCAT 133 IE
- Avvio automatico all'accensione dell'elettroutensile collegato

wetCAT 137 E

DOTAZIONE DI SERIE
- Tubo flessibile di aspirazione da 4,0 m
- Impugnatura con controllo aspirazione
- Bocchetta piatta
- Riduzione della bocchetta piatta spazzola pieghevole
- Bocchetta rotonda con spazzola
- Bocchetta per pavimenti asciutti
- Bocchetta per pavimenti bagnati
- Tubi rigidi a incastro in alluminio rivestiti di materiale plastico 2 pz
- Filtro nanotech

wetCAT 133 IE

IMG 1

IMG 2

IMG 3

IMG 4

Modello		wetCAT 137 E	wetCAT 133 IE	wetCAT 137 R	wetCAT 133 IR
		New		New	New
ART. (230 V)		**7001130**	**7001135**	**7001140**	**7001145**
DATI TECNICI					
Tipo di aspirapolvere		a umido/secco	a umido/secco	a umido/secco	a umido/secco
Potenza motore ~ 50 Hz	kW	1	1	1	1
Portata aria	l/min	3.333	3.333	3.333	3.333
Volume contenitore	l	37	33	37	33
Ø tubo flessibile		38 mm x 4 m	38 mm x 4	38 mm x 4 m	38 mm x 4 m
Numero motori		1	1	1	1
Raffreddamento motore		bypass	bypass	bypass	bypass
Livello di pressione acustica	dB(A)	72	72	72	72
Lunghezza cavo	m	8,5	8,5	8,5	8,5
Pressione negativa	mbar	247	247	247	247
Materiale serbatoio		plastico	acciaio inox	plastico	acciaio inox
Dimensioni (LxWxH)	mm	390x390x900	430x430x830	390x390x900	430x430x830
Peso	kg	12,3	15	12,3	15
Per accessori opzionali vedere pagine 553 - 554					

*I dati sopra riportati non sono impegnativi e a discrezione del costruttore possono essere modificati.

ASPIRAPOLVERE

ASPIRAPOLVERE UMIDO/SECCO PER ASPIRARE LIQUIDI E PARTICELLE SOLIDE, CON FUSTO IN ACCIAIO INOX RIBALTABILE

New

CE

wetCAT IET

PROFESSIONISTA

- Versione a umido/secco per liquidi, trucioli e parti molto piccole di altri materiali solidi
- Dotato di solido telaio in acciaio **(IMG 5)** con meccanismo basculante per facilitare lo svuotamento del fusto **(IMG 4)**
- Guarnizione speciale tra la parte superiore e il contenitore resiste ai residui di olio e sostanze chimiche senza perdere elasticità
- Arresto automatico a serbatoio pieno in aspirazione liquidi, tramite un interruttore a galleggiante **(IMG 1)**
- Tubi di aspirazione a innesto in 2 parti in plastica, molto leggeri, elastici e flessibili sopportano carichi elevati e qualsiasi tipo di torsione
- Filtro nanotech che inibisce batteri, muffe e micro parassiti **(IMG 2)**
- Supporto tubo di aspirazione sull'impugnatura
- Contenitore con sistema di blocco sul raccordo per il tubo flessibile per evitare che si stacchi durante l'uso
- Resistenti morsetti in nylon infrangibile per fissare la testa al serbatoio **(IMG 3)**
- Design ergonomico della testa con gancio per cavo
- Motori dotati di avvolgimenti in rame e salvamotore
- Versione a 2/3 motori con interruttori indipendenti ON/OFF: l'operatore può scegliere quanti motori attivare, con conseguente risparmio energetico
- Presa integrata per il collegamento di elettroutensili
- Sostenibile: realizzato per il 44% con materiale riciclato

DOTAZIONE DI SERIE

- Tubo flessibile di aspirazione da 4 m, Ø 38 mm completo di raccordi
- Impugnatura con controllo aspirazione
- Riduttore Ø 38/36 mm
- Adattatore universale Ø 36/32/36 mm
- Adattatore tubo Ø 38 mm
- Bocchetta piatta
- Bocchetta rotonda con spazzola
- Bocchetta per pavimenti asciutti
- Bocchetta per pavimenti bagnati
- Tubi rigidi a incastro in alluminio rivestiti di materiale plastico 2 pz
- Prefiltro in policarbonato
- Filtro cartuccia in polietilene

wetCAT 262 IET

IMG 1

IMG 2

IMG 3

IMG 4

IMG 5

Modello		wetCAT 262 IET	wetCAT 362 IET
ART. (230 V)		**7001270**	**7001370**
DATI TECNICI			
Tipo di aspirapolvere		a umido/secco	a umido/secco
Potenza motore ~ 50 Hz	kW	2	2,9
Portata aria	l/min	6.666	10.000
Volume contenitore	l	62	62
Ø tubo flessibile		38 mm x 4 m	38 mm x 4 m
Numero motori		2	3
Raffreddamento motore		bypass	bypass
Livello di pressione acustica	dB(A)	74,5	76
Lunghezza cavo	m	8,5	8,5
Pressione negativa	mbar	247	247
Materiale serbatoio		acciaio inox	acciaio inox
Dimensioni (LxWxH)	mm	570x700x1.140	570x700x1.140
Peso	kg	21,9	21,9
Per accessori opzionali vedere pagine 553 - 554			

*I dati sopra riportati non sono impegnativi e a discrezione del costruttore possono essere modificati.

ACCESSORI PER ASPIRAPOLVERE

ACCESSORI OPZIONALI PER ASPIRAPOLVERE

ART.	Descrizione	Modello / ART.											
		wetCAT 137 E	7001130	wetCAT 133 IE	7001135	wetCAT 137 R	7001140	wetCAT 133 IR	7001145	wetCAT 262 IET	7001270	wetCAT 362 IET	7001370
7010000	Spazzola per tappeti e moquette	•		•		•		•		•		•	
7010001	Morsetto supporto tubo aspirazione									•		•	
7010101	Sacchetti filtro in carta 5 pz	•		•		•		•					
7010102	Prefiltro ignifugo in policarbonato	•		•		•		•					
7010105	Sacchetto filtro carta									•		•	
7010106	Sacchetto filtro in policarbonato									•		•	
7010107	Filtro a cartuccia in carta									•		•	
7010108	Filtro a cartuccia in polietilene									•		•	
7010109	Filtro a cartuccia HEDA H13									•		•	
7010110	Coperchio di fissaggio per filtro a cartuccia e guarnizione									•		•	
7010111	Filtro a cartuccia HEPA H14			•				•					
7010253	Sacchetti filtro da 15 L 5 pz	•		•		•		•					
7010254	Sacchetti filtro da 30 l 5 pz									•		•	
7010450	Raccordo antistatico per tubo di aspirazione, Ø 38 mm	•		•		•		•		•		•	
7013000	Bocchetta per tappezzeria	•		•		•		•		•		•	
7013001	Bocchetta a becco piatto Ø 36 mm	•		•		•		•		•		•	
7013002	Adattatore universale Ø 36 / 32 / 26 mm	•		•		•		•		•		•	
7013009	Filtro a cartuccia in polietilene			•									
7013040	Bocchetta pavimenti ad umido	•		•		•		•		•		•	
7013041	Bocchetta pavimenti a secco	•		•		•		•		•		•	
7013042	Elemento angolare per bocchetta pavimenti	•		•		•		•		•		•	
7013043	Spazzola rotonda	•		•		•		•		•		•	
7013044	Bocchetta piatta, Ø 38 mm	•		•		•		•		•		•	
7013045	Tubo di aspirazione rigido, Ø 38 mm alluminio/plastica 0,5 m	•		•		•		•		•		•	

*I dati sopra riportati non sono impegnativi e a discrezione del costruttore possono essere modificati.

ACCESSORI PER ASPIRAPOLVERE

ACCESSORI OPZIONALI PER ASPIRAPOLVERE

ART.	Descrizione	Modello / ART.					
		wetCAT 137 E 7001130	wetCAT 133 IE 7001135	wetCAT 137 R 7001140	wetCAT 133 IR 7001145	wetCAT 262 IET 7001270	wetCAT 362 IET 7001370
7013046	Adattatore per tubo Ø 38 mm	•	•	•	•	•	•
7013047	Riduzione da Ø 38 a 36 mm	•	•	•	•	•	•
7013048	Impugnatura con controllo aspirazione	•	•	•	•	•	•
7013049	Adattatore tubo flessibile-impugnatura	•	•	•	•	•	•
7013050	Adattatore tubo flessibile-serbatoio	•	•	•	•	•	•
7013051	Tubo di aspirazione flessibile Ø 38 mm (20 m)	•	•	•	•	•	•
7013051-10	Tubo flessibile Ø 38 mm, 10 m	•	•	•	•	•	•
7013051-2,5	Tubo flessibile Ø 38 mm, 2,5 m	•	•	•	•	•	•
7013051-5	Tubo flessibile Ø 38 mm, 5 m	•	•	•	•	•	•
7013051-7,5	Tubo flessibile Ø 38 mm, 7,5 m	•	•	•	•	•	•
7013052	Tubo di aspirazione flessibile Ø 38 mm 4 m, con adattatore	•	•	•	•	•	•
7013055	Tubo Ø 29 mm / 5 m con attacco per elettroutensile	•	•	•	•	•	•
7013070	Kit completo di pre-filtro / sani-filtro	•	•	•	•		
7013071	Filtro in tessuto sani-filtro	•	•	•	•		
7013080	Kit completo di pre-filtro / sani-filtro					•	•
7013081	Filtro in tessuto sani-filtro					•	•
7013082	Bocchetta per pavimenti da 600 mm					•	•
7013083	Tubo flessibile di ricambio per bocchetta pavimenti					•	•
7013084	Striscia di setole di ricambio per bocchetta pavimenti					•	•
7013086	Sacchetto filtro in microfibra						•

*I dati sopra riportati non sono impegnativi e a discrezione del costruttore possono essere modificati.

ASPIRAPOLVERE

ASPIRAPOLVERE UMIDO/SECCO PER ASPIRARE LIQUIDI E PARTICELLE SOLIDE

New

PROFESSIONISTA

flexCAT 135 O

- Versione a umido/secco per liquidi, trucioli e parti molto piccole di altri materiali solidi
- Guarnizione speciale tra la parte superiore e il contenitore resiste ai residui di olio e sostanze chimiche senza perdere elasticità
- Arresto automatico a serbatoio pieno in aspirazione liquidi, tramite un interruttore a galleggiante **(IMG 1)**
- Tubi di aspirazione a innesto in 2 parti in plastica, molto leggeri, elastici e flessibili sopportano carichi elevati e qualsiasi tipo di torsione
- Filtro nanotech che inibisce batteri, muffe e micro parassiti **(IMG 2)**
- Supporto tubo di aspirazione sull'impugnatura
- Contenitore con sistema di blocco sul raccordo per il tubo flessibile per evitare che si stacchi durante l'uso
- Resistenti morsetti in nylon infrangibile per fissare la testa al serbatoio **(IMG 3)**
- Design ergonomico della testa con gancio per cavo
- Motori dotati di avvolgimenti in rame e salvamotore
- Versione a 2/3 motori con interruttori indipendenti ON/OFF: l'operatore può scegliere quanti motori attivare, con conseguente risparmio energetico
- Presa integrata per il collegamento di elettroutensili
- Sostenibile: realizzato per il 44% con materiale riciclato

DOTAZIONE DI SERIE
- Filtro cartuccia in polietilene
- Cestello di protezione in metallo
- Anello di montaggio e guarnizione per filtri a cartuccia
- Tubo flessibile in PU, antistatico Ø 38 mm / 3 m
- Tubo di aspirazione Ø 34 mm / 2x0,58 m, cromato
- Bocchetta per pavimenti con spazzola a striscia Ø 38 mm, in metallo
- Bocchetta piatta, cromata

IMG 1

IMG 2

IMG 3

Modello		flexCAT 135 O
ART. (230 V)		**7003395**
DATI TECNICI		
Tipo di aspirapolvere		a umido/secco
Potenza motore ~ 50 Hz	kW	1
Portata aria	l/min	3.583
Volume contenitore	l	35
Ø tubo flessibile		38 mm x 3 m
Numero motori		1
Raffreddamento motore		bypass
Livello di pressione acustica	dB(A)	72
Lunghezza cavo	m	8,5
Pressione negativa	mbar	245
Materiale serbatoio		polietilene
Dimensioni (LxWxH)	mm	380x380x660
Peso	kg	10,6
Per accessori opzionali vedere pagina 558		

*I dati sopra riportati non sono impegnativi e a discrezione del costruttore possono essere modificati.

ASPIRAPOLVERE

ASPIRAPOLVERE SPECIALE UMIDO/SECCO CON FILTRO OLIO

New

CE

flexCAT 390 EOT

PROFESSIONISTA

- Aspirapolvere speciale, versione a umido/secco, con filtro olio per l'aspirazione di lubrorefrigeranti, liquidi altamente oleosi e trucioli metallici
- Serbatoio di separazione con filtro olio integrato, posizionato tra il serbatoio e la testa **(IMG 2)**
- Motori dotati di avvolgimenti in rame e protezione motore
- Resistenti morsetti in nylon infrangibile per fissare la testa al serbatoio **(IMG 3)**
- Tubo di aspirazione elastico e flessibile resiste a carichi elevati e a qualsiasi tipo di torsione
- Collegamento del tubo flessibile sul serbatoio dotato di blocco che impedisce lo sgancio accidentale del tubo durante la pulizia **(IMG 4)**
- Design ergonomico della testa con gancio per cavo
- Presa di corrente e avvio automatico **(IMG 1)**
- Dotato di solido telaio in acciaio con meccanismo basculante per facilitare lo svuotamento del fusto **(IMG 5)**
- Galleggiante che impedisce l'ingresso di acqua nel motore
- Motori di aspirazione con filtri antirumore per un funzionamento silenzioso
- Tre motori con interruttori di accensione/spegnimento separati, l'operatore può selezionare quanti motori devono funzionare (notevole risparmio energetico)
- Valvola a sfera per lo scarico dei liquidi

DOTAZIONE DI SERIE

- Alloggiamento galleggiante con filtro a rete
- Filtro olio con tappo di montaggio
- Tubo di aspirazione in acciaio cromato
- Bocchetta per pavimenti bagnati
- Bocchetta in acciaio cromato
- Tubo di aspirazione speciale resistente all'olio da 3 m

IMG 1

IMG 2

IMG 3

IMG 4

IMG 5

Modello		flexCAT 390 EOT
ART. (230 V)		**7003390**
DATI TECNICI		
Tipo di aspirapolvere		a umido/secco
Potenza motore ~50 Hz	kW	3,3
Portata aria	l/min	10.750
Volume contenitore	l	90
Ø tubo flessibile		38 mm x 3 m
Numero motori		3
Raffreddamento motore		Bypass
Livello di pressione acustica	dB(A)	76
Lunghezza cavo	m	8,5
Pressione negativa	mbar	250
Materiale serbatoio		plastico
Dimensioni (LxWxH)	mm	570x700x1.140
Peso	kg	38,8
Per accessori opzionali vedere pagina 558		

*I dati sopra riportati non sono impegnativi e a discrezione del costruttore possono essere modificati.

ASPIRAPOLVERE SPECIALI

ASPIRAPOLVERE PER USO INDUSTRIALE PER LUBRIFICANTI, REFRIGERANTI, OLII E TRUCIOLI DI METALLO

flexCAT 378 EOT-PRO

PROFESSIONISTA

- Modello adatto per aspirare liquidi, trucioli e parti molto piccole di altri materiali solidi, ad es. lubrificanti per refrigerazione, liquidi molto oleosi e trucioli di metallo grezzo
- Elemento filtrante rimovibile per smaltire separatamente i trucioli di metallo
- Valvola a sfera per il deflusso dei liquidi
- Motori dotati di avvolgimenti in rame e salvamotore
- Per pulizie impegnative di macchinari per il trattamento e la lavorazione professionale dei metalli
- La guarnizione speciale tra la parte superiore e il contenitore resiste ai residui di olio e alle sostanze chimiche senza perdere elasticità
- Tubo flessibile resistente all'olio, ai carichi elevati e a qualsiasi tipo di torsione
- Contenitore in acciaio resistente ai trucioli dei metalli taglienti
- Raccordo di aspirazione laterale per una migliore potenza di aspirazione
- Contenitore con sistema di blocco sul raccordo metallico per evitare che il tubo si stacchi durante l'uso
- Galleggiante per assicurare l'arresto se il serbatoio raggiunge il livello di pieno
- Motori con filtro antirumore per assicurare un funzionamento silenzioso
- 3 motori con interruttori separati per accensione e spegnimento
- L'operatore può decidere quanti motori devono funzionare. Ciò consente un notevole risparmio di energia
- Robusto carrello in acciaio con sistema antiribaltamento per svuotare facilmente il serbatoio

DOTAZIONE DI SERIE

- Tubo rigido in acciaio cromato ad incastro
- Bocchetta di metallo con inserti intercambiabili
- Bocchetta piatta in acciaio cromato
- Tubo flessibile speciale 4 m, resistente agli olii

Modello		flexCAT 378 EOT-PRO
ART. (230 V)		**7003380**
DATI TECNICI		
Tipo aspirazione		umido/secco
Potenza motore ~ 50 Hz	kW	3,3
Portata aria	l/min	10.750
Volume contenitore	l	78
Ø tubo flessibile		38 mm x 4 m
Numero motori		3
Raffreddamento motore	dB(A)	bypass
Livello di pressione acustica	m	76
Lunghezza cavo	mbar	8,5
Materiale serbatoio		acciaio Inox
Pressione negativa	mm	245
Dimensioni (LxWxH)	kg	635x580x1.030
Peso		34
Per accessori opzionali vedere pagina 558		

Contenitore in acciaio resiste ai trucioli di metallo taglienti

*I dati sopra riportati non sono impegnativi e a discrezione del costruttore possono essere modificati.

ACCESSORI PER ASPIRAPOLVERE

ACCESSORI OPZIONALI PER ASPIRAPOLVERE

ART.	Descrizione	Modello / ART.					
		flexCAT 135 O	7003395	flexCAT 390 EOT	7003390	flexCAT 378 EOT-PRO	7003380
7010001	Morsetto supporto tubo aspirazione	•				•	
7010108	Filtro a cartuccia in policarbonato	•					
7010110	Coperchio di fissaggio per filtro a cartuccia e guarnizione			•			
7010112	Filtro a cartuccia in polietilene			•			
7010255	Sacchetti filtro da 42 l, 5 pz	•					
7010310	Kit antistatico tubi, prolunghe e bocchette	•				•	
7010311	Tubo flessibile in gomma anti olio	•				•	
7010312	Tubo di aspirazione rigido in acciaio cromato	•		•		•	
7010313	Spazzola lavapavimenti	•				•	
7010315	Bocchetta piatta in acciaio cromato	•		•		•	
7010316	Filtro di ricambio					•	
7010317	Bocchetta per pavimenti con spazzola antistatica in metallo Ø 38 mm			•		•	
7010318	Tubo di aspirazione telescopico cromato	•		•		•	
7010412	Filtro a maglia fine metallica Ø 145 x 190 mm			•		•	
7013138	Tubo flessibile antistatico Ø 38 mm, 4 m con raccordi			•		•	
7013200	Sacchetto filtro 700 MICRON	•					
7013607	Tubo flessibile in PU, antistatico Ø 38 mm 3 m con raccordi			•			

*I dati sopra riportati non sono impegnativi e a discrezione del costruttore possono essere modificati.

ASPIRAPOLVERE SPECIALI

ASPIRAPOLVERE CON DOPPIO SISTEMA FILTRANTE PER CENERI DI CAMINI/FORNI E GRIGLIE

New

CE

HOBBISTA

flexCAT 122 VCA

- Aspira senza fatica e in modo affidabile cenere, sabbia e sporco grossolano **(IMG 2)**
- L'unità di aspirazione può essere rimossa con facilità semplicemente aprendo le chiusure a staffa, per procedere allo svuotamento del serbatoio
- Facile stivaggio delle bocchette in dotazione sull'apparecchio
- Funzione soffiaggio per ravvivare le braci o soffiar via lo sporco dalle superfici
- Elevata capacità di aspirazione grazie al potente motore
- Con filtro a cartuccia E10 lavabile
- Grande serbatoio di raccolta in metallo con maniglia per il trasporto
- Facile pulizia del filtro con la semplice pressione di un pulsante per una potenza di aspirazione sempre elevata **(IMG 1)**
- Indicatore visivo integrato che segnala uando il contenitore della polvere è pieno

DOTAZIONE DI SERIE

- Tubo flessibile 1,5 m completo di attacchi
- Bocchetta rotonda
- Filtro a cartuccia

Modello		flexCAT 122 VCA
ART. (230 V)		**7003155**
DATI TECNICI		
Tipo aspirazione		a secco
Potenza motore ~ 50 Hz	kW	1,2
Portata aria	l/min	2.280
Volume contenitore	l	20
Ø tubo flessibile		35 mm x 1,5 m
Numero motori		1
Raffreddamento motore		portata
Livello di pressione acustica	dB(A)	75
Pressione negativa	mbar	200
Lunghezza cavo	m	3,5
Materiale serbatoio		metallo
Superficie filtrante	cm²	150
Dimensioni (LxWxH)	mm	325x320x415
Peso	kg	3,8

ACCESSORI OPZIONALI		
ART.		Descrizione
7013310		Filtro cartuccia
7013311		Tubo di aspirazione Ø 35 mm, lunghezza 1,5 m, con raccordi
7013312		Bocchetta rotonda
7013313		Base con ruote

IMG 1

IMG 2

*I dati sopra riportati non sono impegnativi e a discrezione del costruttore possono essere modificati.

unicraft® Werkstatttechnik

LTF®

SISTEMI DI SOLLEVAMENTO CARICABATTERIE, AVVIATORI, MANTENITORI, VENTILATORI E GENERATORI D'ARIA CALDA

ILLUMINAZIONE PORTATILE

TORCIA DA LAVORO A LED DIMMERABILE E PIEGHEVOLE

New

LAL 400-2 DC

- Compatta lampada da lavoro a LED con batteria ricaricabile agli ioni di litio (3,7 V/800 mAh)
- Tre pratiche modalità di illuminazione a LED luce laterale, luce principale, luce posteriore
- Orientabile fino a 230° e richiudibile, si adatta perfettamente a qualsiasi posizione di lavoro
- Indicatore a LED di carica/batteria **(IMG 1)**
- Interfaccia USB-C per una ricarica rapida
- Design salvaspazio che la rende comoda durante il lavoro e di pratico stoccaggio **(IMG 2)**
- Base magnetica alla base
- Provvista di gancio per la sospensione della lampada **(IMG 3)**

DOTAZIONE DI SERIE
- Cavo di ricarica USB-C da 1 m

IMG 1

IMG 2

IMG 3

Modello		LAL 400-2 DC
ART. (3,7 V)		**6901015**
DATI TECNICI		
Potenza	W	5
Spot/luce anteriore/luce posteriore	lm	120 / 400 / 200
Autonomia faretto/luce anteriore/luce posteriore	h	7:30 / 6:30 / 3
Capacità	mAh	800
Luce bianca neutra	K	6.500
Tempo di ricarica	h	2,5
Resistenza all'impatto	IK	07
Grado di protezione		IP20
Vita operativa	h	30.000
Dimensioni (LxWxH)	mm	35x20x160
Peso	g	90

TORCIA DA LAVORO A LED DIMMERABILE E ORIENTABILE

New

LAL 900 DC

- Compatta lampada da lavoro a LED con potente batteria ricaricabile agli ioni di litio (3,7 V/2500 mAh)
- Tre livelli di luminosità: 100% / 50% / 25%
- Orientabile fino a 180°, si adatta perfettamente a qualsiasi posizione di lavoro **(IMG 2)**
- Indicatore a LED di carica/batteria **(IMG 1)**
- Messa a fuoco regolabile
- Interfaccia USB-C per una ricarica rapida
- Base magnetica alla base
- Impugnatura gommata per una presa ottimale

DOTAZIONE DI SERIE
- Cavo di ricarica USB-C da 1 m

IMG 1

IMG 2

Modello		LAL 900 DC
ART. (3,7 V)		**6901020**
DATI TECNICI		
Potenza	W	10
Luminoso al 100% / 50% / 25%	lm	900 / 450 / 225
Autonomia al 100% / 50% / 25%	h	3:30 / 7 / 16
Capacità	mAh	2.500
Luce bianca neutra	K	6.500
Tempo di ricarica	h	3
Resistenza all'impatto	IK	07
Grado di protezione		IP54
Vita operativa	h	30.000
Dimensioni (LxWxH)	mm	46x45x205
Peso	kg	0,28

ILLUMINAZIONE PORTATILE

TORCIA DA LAVORO A LED GIREVOLE E ORIENTABILE

New

LAL 1000-2 DC

- Lampada da lavoro a LED COB con potente batteria ricaricabile agli ioni di litio (3,7 V/2500 mAh)
- Interfaccia USB-C per una ricarica rapida
- Due sorgenti luminose a LED per un'illuminazione perfetta (faretto, luce principale)
- Due livelli di luminosità (100% / 50%)
- Flessibile fino a 180° e orientabile fino a 320°, si adatta perfettamente a qualsiasi posizione di lavoro **(IMG 1)** **(IMG 2)**
- Base magnetica sul lato posteriore e inferiore
- Gancio integrato sulla parte superiore e inferiore **(IMG 3)**

DOTAZIONE DI SERIE
- Cavo di ricarica USB-C da 1 m

IMG 1

IMG 2

IMG 3

Modello		LAL 1000-2 DC
ART. (3,7 V)		**6901025**
DATI TECNICI		
Potenza	W	10
Flusso luminoso spot 100%/ luce 100-50%	lm	120 / 1.000
Autonomia	h	11 / 3 / 6 / 12
Capacità	mAh	2.500
Luce bianca neutra	K	6.500
Tempo di ricarica	h	3
Resistenza all'impatto	IK	07
Grado di protezione		IP20
Vita operativa	h	30.000
Dimensioni (LxWxH)	mm	67x66x272
Peso	kg	0,34

TORCIA DA LAVORO A LED CON MODALITÀ TEMPERATURA COLORE

New

LAL 800 DC Colour

- Lampada da lavoro a LED con potente batteria agli ioni di litio (3,7 V/5000 mAh) ricaricabile tramite caricabatterie o cavo USB-C **(IMG 1)**
- Due sorgenti luminose a LED per un'illuminazione perfetta (faretto, luce principale)
- Tre livelli di temperatura del colore (2.700 K / 4.500 K / 6.500 K) per visualizzare una corrispondenza precisa del colore e per il rilevamento di difetti di verniciatura **(IMG 4)**
- Pratico supporto magnetico sul lato posteriore **(IMG 2)**
- LED per la visualizzazione del livello della batteria
- Gancio integrato sulla parte superiore **(IMG 3)**

DOTAZIONE DI SERIE
- Cavo di ricarica USB-C da 1 m
- Caricabatterie

IMG 1

IMG 2

IMG 3

IMG 4

Modello		LAL 800 DC Colour
ART. (3,7 V)		**6901030**
DATI TECNICI		
Potenza	W	10
Flusso luminosa	lm	750 / 900 / 1.000
Autonomia	h	8 / 4
Capacità	mAh	5.000
Luce bianca calda	K	2.700 / 4.500
Luce bianca neutra	K	6.500
Tempo di ricarica	h	6,5
Resistenza all'impatto	IK	08
Grado di protezione		IP54
Vita operativa	h	30.000
Dimensioni (LxWxH)	mm	60x35x215
Peso	kg	0,39

ILLUMINAZIONE PORTATILE

LAMPADA DA LAVORO A LED CON POWER BANK

New

LAS 3000 DC

- Lampada da lavoro a LED con potente batteria agli ioni di litio (7,4 V /5000 mAh)
- Funzione power bank integrata con uscita USB-A **(IMG 1)**
- Cinque livelli di luminosità (100% / 80% / 60% / 40% / 20%)
- Robusto corpo in alluminio con protezione paracolpi sui bordi
- Maniglia posteriore con angolazione regolabile **(IMG 2) (IMG 3)**
- Indicatore LED del livello di carica della batteria

DOTAZIONE DI SERIE
- Cavo di ricarica USB-C da 1 m

IMG 1

IMG 2

IMG 3

Modello		LAS 3000 DC
ART. (7,4 V)		**6902000**
DATI TECNICI		
Potenza	W	30
Flusso luminosità 100% / 80% / 60% / 40% / 20%	lm	3.000 / 2.400 / 1.800 / 1.200 / 600
Angolo del fascio		100°
Autonomia	h	3 / 4 / 6 / 12 / 30
Capacità	mAh	5.000
Luce bianca neutra	K	6.500
Tempo di ricarica	h	4
Resistenza all'impatto	IK	08
Grado di protezione		IP65
Vita operativa	h	30.000
Dimensioni (LxWxH)	mm	140x55x215
Peso	kg	1,12

FARETTO DA CANTIERE HYBRID LED

New

LBS 10000 AC/DC

- Faro da cantiere Hybrid LED utilizzabile con batterie da 18 V grazie all'adattatore per batterie Bosch, Makita, Milwaukee e Metabo o con collegamento alla rete elettrica da 230 V
- Corpo in plastica antiurto IK08
- Quattro livelli di intensità luminosa (100% - 75% - 50% - 25%) **(IMG 1)**
- Indicatore LED del livello di carica della batteria
- Robusto corpo con protezione antiribaltamento
- Maniglia posteriore con angolazione regolabile **(IMG 2)**
- Impugnatura ergonomica per il trasporto

DOTAZIONE DI SERIE:
- Adattatore per batteria Bosch
- Adattatore per batteria Makita
- Adattatore per batteria Milwaukee
- Adattatore per batteria Metabo
- Cavo di alimentazione 230 V 5 m

Modello		LBS 10000 AC/DC
ART. (230 V)		**6903000**
DATI TECNICI		
Frequenza		~ 50 Hz
Tensione di avvio	V	18
Potenza nominale	W	80
Classe energetica		E
Intensità luminosa 100% / 75% / 50% / 25%	lm	10.000 / 7.500 / 5.000 / 2.500
Autonomia 100% / 75% / 50% / 25%	h	0,45 / 0,45 / 1,25 / 3,10
Angolo del fascio luce		110°
Vita operativa	h	25.000
Luce bianca diurna	K	5.700
Lunghezza cavo collegamento	m	5
Resistenza all'impatto	IK	08
Grado di protezione		IP54
Dimensioni (LxWxH)	mm	340x182x265
Peso	kg	3,2

IMG 1

IMG 2

ILLUMINAZIONE PORTATILE

FARETTO DA CANTIERE A 360° HYBRID LED

New

LBS 12500-3 AC/DC

- Faro da cantiere perfettamente adatto per cantieri o officine per una illuminazione a 360°; per esempio per la tinteggiatura di pareti o per la costruzione di cartongesso
- Compatibile con collegamento alla rete elettrica da 230 V o con batterie ricaricabili da 18 V grazie all'adattatore per batterie in dotazione (Bosch, Makita, Metabo, Milwaukee)
- Quattro livelli di luminosità (100% / 75% / 50% / 25%) con indicatore LED integrato per una regolazione ottimale della luce e un risparmio energetico
- Dotato di maniglie e avvolgicavo perimetrale per un facile trasporto
- Pratico gancio di sospensione sul lato inferiore della lampada

DOTAZIONE DI SERIE:
- Cavo di alimentazione 230 V 5 m
- Adattatore per batteria (Bosch, Makita, Metabo, Milwaukee)

Modello		LBS 12500-3 AC/DC
ART. (230 V)		**6903010**
DATI TECNICI		
Frequenza		~ 50 Hz
Tensione di avvio	V	18
Potenza nominale	W	100
Classe energetica		E
Intensità luminosa 100% / 75% / 50% / 25%	lm	12.500 / 9.375 / 6.250 / 3.125
Autonomia 100% / 75% / 50% / 25%	h	0,45 / 1,10 / 2 / 4,45
Angolo del fascio		360°
Vita operativa	h	30.000
Luce bianca neutra	K	6.500
Lunghezza cavo collegamento	m	5
Resistenza all'impatto	IK	08
Grado di protezione		IP54
Dimensioni (LxWxH)	mm	280x286x360
Peso	kg	4,3

FARETTO DA CANTIERE A LED CON SUPPORTO ESTENSIBILE

New

LLS 23000-2 AC

- Colonna luminosa perfettamente adatta per cantieri e officine per un'illuminazione a 360°; per esempio per la tinteggiatura di pareti o la costruzione di cartongesso
- Faretto integrato sulla parte superiore del dispositivo, estraibile, inclinabile e orientabile a 3.000 lm
- Tre livelli di luminosità della colonna luminosa (100% / 50% / 25%) - per una regolazione ottimale della luce e un risparmio energetico
- Dotato di ruote e maniglia avvolgicavo perimetrale per una pratica movimentazione
- Freno di stazionamento integrato
- Due prese integrate per utenze fino a 3.000 W di potenza
- Display LED integrato per i livelli di luminosità

DOTAZIONE DI SERIE:
- Cavo di alimentazione 230 V 5 m
- Borsa per il trasporto

Modello		LLS 23000-2 AC
ART. (230 V)		**6904000**
DATI TECNICI		
Frequenza		~ 50 Hz
Potenza nominale	W	30 / 200
Alimentazione di riserva	W	≤0,5
Fattore di potenza	W	≥0,9
Connessione di uscita		2 x 230 V (3.000 W)
Livelli di luce		100% riflettori - luce principale 100/50/25%
Flusso luminoso approssimativo		spotlight 3.000 - luce principale 23.000 / 16.500 / 5.750 lm
Dimmerabile		1
Temperatura di luce	K	6.500
Resistenza all'impatto	IK	08
Angolo		360°
Indice di rendering del colore	Ra	≥80
Vita operativa	h	30.000
Temperatura	°C	-10 +40
Classe di protezione		1
Grado di protezione		IP54
Lunghezza cavo collegamento	m	5
Dimensioni (LxWxH)	mm	525x430x1.300
Peso	kg	9,6

ILLUMINAZIONE PORTATILE

FARETTO DA CANTIERE A LED CON TREPPIEDE

New

CE

LBS 13500-3 AC

- Faretto da cantiere e officine per una illuminazione a 360°
- Ogni faretto può essere regolato individualmente per ottenere la posizione di luce desiderata
- Quattro livelli di luminosità per faretto (100% / 75% / 50% / 25%) - per una regolazione ottimale della luce e un risparmio energetico
- Completamente pieghevole e con un peso di soli 9 kg **(IMG 1)**
- Pratica maniglia adibita all' avvolgimento del cavo di alimentazione per consentire una facile movimentazione e trasporto **(IMG 2)**
- Perfetto per cantieri e officine grazie alla classe di protezione IP54
- Altezza regolabile fino a 2,2 m
- Stabile struttura grazie a tre robusti piedini - tenuta sicura anche su superfici irregolari

IMG 1

IMG 2

Modello		LBS 13500-3 AC
ART. (230 V)		**6903005**
DATI TECNICI		
Frequenza		~ 50 Hz
Potenza nominale	W	100
Classe energetica		D
Intensità luminosa 100% / 75% / 50% / 25%	lm	13.500 / 9.375 / 6.250 / 3.125
Vita operativa	h	30.000
Angolo del fascio		360°
Luce bianca neutra	K	6.500
Lunghezza cavo collegamento	m	5
Resistenza all'impatto	IK	08
Grado di protezione		IP54
Dimensioni (LxWxH)	mm	258x210x1.028
Peso	kg	9

TORCIA A PENNA COMPATTA E POTENTE CON LED COB

New

CE

LTL 300 DC

- Robusto corpo in alluminio
- Funzionamento con batteria ricaricabile da 700 mAh o 2 batterie AAA
- Ricaricabile tramite interfaccia USB-C
- Pratica funzione UV, per esempio per l'ispezione di documenti o test di fluorescenza
- Semplice utilizzo con interruttore sul cappuccio
- Clip da tasca e con funzione anti-rotolamento
- Con indicatore di carica della batteria
- Funzione di messa a fuoco integrata

DOTAZIONE DI SERIE:
- Cavo di ricarica USB-C da 0,8 m

Modello		LTL 300 DC
ART.		**6901005**
DATI TECNICI		
Intensità luminosa 100% / UV	lm	300
Durata batteria 100% / UV	h	1,5 / 1
Angolo del fascio		60°
Distanza del fascio	m	30
Vita operativa	h	10.000
Luce bianca neutra	K	6.500 / 7.000
Tempo di ricarica	h	2
Capacità	mAh	700
Resistenza all'impatto	IK	07
Grado di protezione		IPX4
Dimensioni (LxWxH)	mm	158x16x20
Peso	g	70

ILLUMINAZIONE PORTATILE

TORCIA TATTICA CON LED COB

New

LTL 1400 DC

- Robusto corpo in alluminio
- Funzionamento con batteria ricaricabile da 2000 mAh o 4 batterie AAA
- Ricaricabile tramite interfaccia USB-C
- Quattro modalità di luce: alta, media, bassa, lampeggio rapido (Strobe) e modalità SOS (codice Morse)
- Con indicatore di carica della batteria
- Funzione di messa a fuoco integrata

DOTAZIONE DI SERIE:
- Cavo di ricarica USB-C da 0,8 m

Modello		LTL 1400 DC
ART.		**6901000**
DATI TECNICI		
Intensità luminosa 100% / 40% / 1,5% / Strobe / SOS	lm	1.400 / 400 / 10 / 200 / 200
Autonomia 100% / 40% / 1,5% / Strobe / SOS	h	2 / 3,5 / 50 / 2 / 3,5
Angolo del fascio		120°
Distanza del fascio	m	150
Vita operativa	h	10.000
Luce bianca diurna	K	6.000
Tempo di ricarica	h	2
Capacità	mAh	2000
Resistenza all'impatto	IK	07
Grado di protezione		IPX4
Dimensioni (LxWxH)	mm	175x28x38
Peso	kg	0,21

TORCIA TASCABILE COMPATTA CON LED COB E SMD

New

LAL 1000 DC

- Robusto corpo in alluminio con clip da tasca
- Funzionamento con batteria ricaricabile da 1000 mAh o 3 batterie AAA
- Ricaricabile tramite interfaccia USB-C
- Tre pratiche modalità di illuminazione per ogni situazione: alta, media, bassa
- Faretto integrato nella parte superiore della lampada
- Con indicatore di carica della batteria
- Sensore di distanza sulla parte anteriore per spegnimento automatico della luce
- Supporto magnetico integrato

DOTAZIONE DI SERIE:
- Cavo di ricarica USB-C da 0,8 m

Modello		LAL 1000 DC
ART.		**6901010**
DATI TECNICI		
Intensità luminosa 100% / 50% / 25% / Spot	lm	1.000 / 500 / 40 /100
Durata batteria 1.000 / 500 / 40 / Spot - lm	h	1,5 / 3 / 5 /6
Angolo del fascio		65°
Distanza del fascio	m	55
Vita operativa	h	10.000
Luce bianca diurna	K	7.500
Tempo di ricarica	h	2
Capacità	mAh	1000
Resistenza all'impatto	IK	07
Grado di protezione		IPX4
Dimensioni (LxWxH)	mm	121x44x26
Peso	g	140

ILLUMINAZIONE PORTATILE

TORCIA A LED 3 IN 1

New

3-in-1 LTL 350-3 DC

- Robusto corpo in alluminio **(IMG 1)** con attacco per n.3 modalità di luce: torcia **(IMG 2)**, lampada flessibile **(IMG 3)** e lampada girevole **(IMG 4)**
- Testa della lampada sostituibile rapidamente grazie al sistema di sgancio rapido
- Funzionamento con batteria da 2.200 mAh
- Ricaricabile tramite interfaccia USB-C
- Due pratiche modalità di luce: bassa, alta
- Funzione di messa a fuoco integrata
- Indicatore di carica della batteria
- Supporto magnetico sul lato inferiore

DOTAZIONE DI SERIE:
- Cavo di ricarica USB-C da 0,8 m
- Accessorio lampada flessibile
- Accessorio torcia
- Accessorio lampada da lavoro

IMG 2

IMG 1

IMG 3

IMG 4

Modello		3-in-1 LTL 350-3 DC
ART.		**6901013**
DATI TECNICI		
Intensità luminosa		
- torcia	lm	250 / 125
- luce con attacco flessibile	lm	180 / 90
- luce da lavoro	lm	350 / 180
Autonomia		
- torcia	h	2 / 4,5
- luce con attacco flessibile	h	2,5 / 8
- luce da lavoro	h	1,5 / 4
Angolo del fascio		70°
Distanza del fascio		
- torcia	m	100
- luce con attacco girevole	m	154
- luce da lavoro	m	25
Durata del servizio	h	10.000
Luce bianca diurna	K	7.500
Tempo di ricarica	h	2
Capacità	mAh	2.200
Resistenza all'impatto	IK	07
Grado di protezione		IPX4
Dimensioni (LxWxH)	mm	191x557x351
Peso	g	80

ILLUMINAZIONE PORTATILE

LAMPADA FRONTALE CON LED COB E SMD - LUCE GRANDANGOLARE E SPOT

New

LSL 500 DC

- Robusto corpo in plastica
- Funzionamento con batteria da 1.000 mAh o 3 batterie AAA ricaricabile tramite interfaccia USB-C
- Quattro pratiche modalità di luce
- Con indicatore di carica della batteria **(IMG 2)**
- Testa della lampada regolabile in continuo
- Utilizzabile anche senza fascia grazie al supporto magnetico posteriore **(IMG 1)**
- Modalità sensore integrata; è possibile spegnere la lampada con il semplice movimento della mano davanti al dispositivo
- Lampada visibile anche al buio grazie ai componenti fluorescenti
- Funzione di memoria per salvare la modalità di luce desiderata

DOTAZIONE DI SERIE:
- Cavo di ricarica USB-C da 0,8 m

IMG 1

IMG 2

Modello		LSL 500 DC
ART.		**6905000**
DATI TECNICI		
Intensità luminosa		
- SMD alta	lm	400
- SMD bassa	lm	120
- COB	lm	200
- COB e SMD	lm	500
Autonomia		
- SMD alta	h	2
- SMD bassa	h	10
- COB	h	4
- COB e SMD	h	1,3
Angolo del fascio		85°
Distanza del fascio	m	80
Vita operativa	h	10.000
Luce bianca diurna	K	8.000
Tempo di ricarica	h	2
Capacità	mAh	1.000
Resistenza all'impatto	IK	07
Grado di protezione		IP54
Dimensioni (LxWxH)	mm	68x39x43
Peso	g	90

ILLUMINAZIONE PORTATILE

LAMPADA VANO MOTORE ESTENSIBILE CON LED SMD

New

LML 1200 DC

- Robusto corpo in alluminio e plastica
- Gancio girevole a 360° per il montaggio sul cofano o all'interno del veicolo **(IMG 4)**
- Estensibile fino a 1.870 mm **(IMG 2)**
- Funzionamento con batteria da 4.000 mAh ricaricabile tramite interfaccia USB-C **(IMG 1)**
- Due pratiche modalità di illuminazione: alta e bassa
- Con indicatore di carica della batteria
- I ganci rivestiti in gomma proteggono la carrozzeria da eventuali danni **(IMG 3)**

DOTAZIONE DI SERIE:
- Cavo di ricarica USB-C da 2 m

IMG 4

IMG 1

IMG 2

IMG 3

IMG 4

Modello		LML 1200 DC
ART.		**6906000**
DATI TECNICI		
Fascio luminoso alta / bassa	lm	1.200 / 400
Durata batteria alta / bassa	h	6 / 2
Angolo del fascio		70°
Distanza del fascio	m	40
Vita operativa	h	10.000
Luce bianca neutra	K	6.500
Tempo di ricarica	h	4
Capacità	mAh	4.000
Resistenza all'impatto	IK	07
Grado di protezione		IPX0
Dimensioni (LxWxH)	mm	1.214x130x77
Peso	kg	1,1

AVVOLGICAVI

CAVO RICARICA AUTO ELETTRICHE

New

LKAR 8

- Staffa girevole in acciaio per sospensione a parete o a soffitto
- Freno di ritorno automatico che permette il rallentamento e controllo durante la fase di riavvolgimento del cavo per una maggiore sicurezza sul lavoro
- Corpo in plastica antiurto
- Blocco e riavvolgimento automatico del tubo flessibile tramite semplice trazione
- Protezione contro corpi estranei e spruzzi d'acqua grazie al grado di protezione IP44

Modello		LKAR 8
ART. (400 V)		**6882000**
DATI TECNICI		
Frequenza		~ 50 Hz
Lunghezza cavo	m	8
Lunghezza cavo di collegamento	m	2
Tipo presa		Schuko tipo 2
Cavo di carico nominale (cavo srotolato)	kW	11
Cavo di carico nominale (cavo arrotolato)	kW	7
Corrente di carica	A	16
Grado di protezione		IP44
Dimensioni (LxWxH)	mm	360x322x199
Peso	kg	7

CARICABATTERIE / AVVIATORE

MORSETTI PER CARICABATTERIE

- Morsetti completamente isolati
- Guaina in plastica
- Privi di protezione da sovratensione

DOTAZIONE DI SERIE
- Cavo di emergenza rosso
- Cavo di emergenza nero
- Custodia in plastica con cerniera

ART.		6860000	6860001	6860002
DATI TECNICI				
N° cavi	pz	2	2	2
Lunghezza del cavo	m	3	3,5	4,5
Sezione trasversale	mm^2	16	25	35
Corrente di carica max	A	220	350	480
Materiale conduttore		alluminio rivestito in rame (CCA)		
Norma		DIN 72553-16	DIN 72553-25	DIN 72553-35
Adatto alle batterie	V	12 / 24	12 / 24	12 / 24
Adatto ai motori		benzina	benzina / diesel	benzina / diesel
Peso (a coppia)	kg	1,8	2,2	2,5

CARICABATTERIE / AVVIATORE

CARICABATTERIE/AVVIATORE

BC 30 E S

- Ideale per la ricarica di batterie per avviamento nel settore automobilistico che non richiedono manutenzione
- Diversi tipi di batteria selezionabili
- Rilevamento automatico della tensione della batteria
- Velocità di caricamento selezionabile
- Possibilità di ricarica rapida
- Per la ricarica a lungo termine di batterie che non richiedono manutenzione e non vengono utilizzate con regolarità (ad es. auto elettriche, camper, tosaerba, ecc.)
- Ricarica ottimale della batteria anche a temperature inferiori a 0 °C con la modalità invernale dedicata: il dispositivo si carica con una corrente più elevata e una tensione di carica maggiore
- Controllo ottimale di tutte le fasi tramite display illuminato
- Ricarica normale e veloce
- Indicatore della tensione della batteria
- Indicatore tensione di carica e di avviamento
- Protezione contro i picchi di tensione

DOTAZIONE DI SERIE

- Display digitale tensione e corrente di carica
- Fusibile di protezione alimentazione
- Fusibile di protezione per polarità errata
- Interruttore termico con riarmo automatico
- Cavo di ricarica da 1,5 m con morsetti con terminali completamente isolati
- Cavo di alimentazione da 1,5 m con spina Schuko

1. Display di selezione
2. Selezione del tipo di batteria
3. Indicatore di stato pronto/in carica
4. Stato della polarità
5. Funzione avviamento BOOSTER
6. Informazioni tecniche
7. Selezione della velocità di caricamento

Modello		BC 30 E S
ART. (230 V)		**6851050**
DATI TECNICI		
Frequenza		~ 50 Hz
Tensione di carica	V	12 / 24
Corrente di carica (veloce/normale)	A	4 / 8 / 15 / 100
Tensione di avvio	V	3
Protezione	A	1 / 5
Potenza	W	270
Cicli di carica		6
Adatto a batterie di tipo		WET, AGM, GEL
Carica		moto, auto, minibus, furgoncini <3,5 t camion <7,5t, barche
Avvio		moto, auto, minibus, furgoncini <3,5 t camion <7,5t, barche
Dimensioni (LxWxH)	mm	295x235x195
Peso	kg	8,5

CARICABATTERIE / AVVIATORE

CARICABATTERIE ELETTRONICO PER BATTERIE AGM / GEL / STD / LITIO, 12V

New

EBC 22 E

- Modalità di ricarica a 7 fasi per una maggiore durata della batteria
- Il processore integrato fornisce un programma di ricarica intelligente e automatico che garantisce prestazioni di carica ottimali ad alta frequenza
- Indicatore a LED dello stato della batteria
- Adatto per veicoli, motociclette, barche e tosaerba
- Protezione da sovratensione, inversione di polarità, sovraccarico e surriscaldamento
- Per rigenerare batterie che si sono scaricate completamente in un breve periodo di tempo
- Il flusso di corrente costante garantisce un'efficienza di carica più rapida e maggiore

Modello		EBC 22 E
ART. (230 V)		**6851100**
DATI TECNICI		
Frequenza		~ 50 Hz
Tensione di carica	V	12
Corrente di carica	A	1,5
Capacità di carica	Ah	4-60
Capacità mantenimento	Ah	4-120
Potenza	W	23
Cicli di carica		7 fasi, completamento automatico
Adatto a batterie di tipo		AGM, Gel, STD, Lithium
Carica		veicoli, motociclette, barche e tosaerba
Lunghezza cavo di alimentazione	m	1,5
Dimensioni (L-W-H)	mm	100x65x70
Peso	kg	0,35

CARICABATTERIE ELETTRONICI PER BATTERIE CARICA 6/12V

New

EBC E

- Modalità di ricarica a 7 fasi per una maggiore durata della batteria
- Il processore integrato fornisce un programma di ricarica intelligente e automatico che garantisce prestazioni di carica
- Semplice funzionamento tramite pulsante
- Adatto per veicoli, motociclette, barche e tosaerba
- Protezione da sovratensione, inversione di polarità, sovraccarico e surriscaldamento
- Per rigenerare batterie che si sono scaricate completamente in un breve periodo di tempo
- Il flusso di corrente costante garantisce un'efficienza di carica più rapida e maggiore

EBC 75 E

EBC 150 E

Modello		EBC 75 E	EBC 150 E
ART. (230 V)		**6851105**	**6851110**
DATI TECNICI			
Frequenza		~ 50 Hz	~ 50 Hz
Tensione di carica	V	6 / 12	6 / 12
Corrente di carica	A	2 / 5	5 / 10
Capacità di carica	Ah	7-120	12-240
Capacità mantenimento	Ah	7-150	12-280
Potenza	W	75	150
Cicli di carica		7 fasi	7 fasi
Adatto a batterie di tipo		Wet, Gel, AGM, Lithium (LiFePO4)	Wet, Gel, AGM, Lithium (LiFePO4)
Carica		moto, auto, minibus, furgoncini, camion <7,5t, barche e tosaerba	moto, auto, minibus, furgoncini, camion <7,5t, barche e tosaerba
Lunghezza del cavo di ricarica	m	1,5	1,5
Lunghezza cavo di alimentazione	m	0,3	0,3
Dimensioni (L-W-H)	mm	240x70x55	290x80x61
Peso	kg	0,50	0,80

AVVIATORI

AVVIATORI

SB MS

- Modello professionale adatto per officine di riparazione, carrozzerie ed elettrauto
- Controllo a microprocessore brevettato
- Display con visualizzazione del codice di errore **(IMG 1)**
- Facilità di gestione grazie alle ampie funzioni di protezione, a esempio contro l'errata polarità o la sovratensione
- Nessun danno alla batteria dopo una scarica prolungata
- Batteria LiFePO4 a quattro celle con elevata sicurezza contro l'accensione spontanea
- Durata cinque volte superiore rispetto ai dispositivi con batterie ricaricabili convenzionali (3.000 cicli)
- Cavo di avviamento lungo 0,5 m con morsetti completamente isolati **(IMG 2)**
- Funzione Memory Saver: può essere utilizzato in modalità di ricarica di supporto come alimentatore di mantenimento dell'elettronica del veicolo quando la batteria viene rimossa. Indispensabile per le auto moderne, dove la batteria può essere sostituita solo in questa modalità, per mantenere in funzione i dispositivi elettronici del veicolo (codice radio, impostazioni di comfort del sedile e del guidatore,etc.)
- Modalità di ricarica di supporto (Memory Saver)
- Indicatore della tensione della batteria
- Protezione contro il sovraccarico
- Protezione contro i picchi di tensione
- Protezione dell'elettronica del veicolo
- Completamente sicuro grazie alla batteria LifePo4 agli ioni di litio a quattro celle

DOTAZIONE DI SERIE

- Fusibile di protezione alimentazione
- Fusibile di protezione per polarità errata
- Interruttore termico con riarmo automatico
- Cavo di ricarica con morsetti
- Cavo di alimentazione con spina Schuko

SB 201 MS

SB 202 MS

IMG 1

IMG 2

Modello		SB 201 MS	SB 202 MS (New)
ART. (230 V)		**6850655**	**6850660**
DATI TECNICI			
Tensione di avvio	V	12	12 / 24
Corrente di picco	A	2.000	5.000 / 2.500
I-Start	A	800	2.000 – 1.000
Grado di protezione		IP32	IP32
Lunghezza del cavo di ricarica	m	0,5	1,6
Adatto a batterie di tipo		WET, GEL, AGM	WET, GEL, AGM, LIT
Area di impiego		moto, barche, auto, veicoli a motore, veicoli commerciali	moto, barche, auto, veicoli a motore, camion <7,5t
Dimensioni (LxWxH)	mm	260x135x72	350x240x140
Peso	kg	2,4	5

AVVIATORI

AVVIATORE RAPIDO 12V CON FUNZIONE POWER BANK

New

JSPB 12

- Per l' avvio di motori a benzina fino a 6 litri e di motori diesel fino a 3 litri di cilindrata
- Utilizzabile anche come Power Bank grazie alle due uscite USB-A
- Indicatore dello stato di carica integrato, spegnimento automatico quando non in uso, protezione da scarica profonda e sovraccarico, protezione da sovracorrente, protezione da inversione di polarità e protezione da surriscaldamento
- Dotato della più recente tecnologia a batteria
- Torcia LED integrata

DOTAZIONE DI SERIE
- Cavo USB
- Cavo di alimentazione 230V
- Morsetti
- Custodia

Modello		JSPB 12
ART. (230 V)		**6851150**
DATI TECNICI		
Tensione di avvio	V	12
Corrente di picco in uscita	A	900
I-Start	A	300
Uscite		2x USB-A 2,1A 5V
Capacità batteria	mAh	12.000
Temperatura di esercizio	°C	-20 +60
Grado di protezione		IP20
Dimensioni (LxWxH)	mm	210x85x40
Peso	kg	0,88

AVVIATORE PROFESSIONALE 12/24V

New

SB 501

- Modello professionale adatto per officine di riparazione, carrozzerie ed elettrauto
- Per tutti i tipi di veicoli con batterie da 12 o 24 volt
- Impugnatura ergonomica
- Protezione dell'elettronica del veicolo durante la fase di avviamento
- Protezione contro picchi di tensione e polarità errata
- Caricabatteria integrato per la ricarica della batteria interna
- Ricarica dello starter all'interno del veicolo tramite cavo di collegamento all'accendisigari
- Per veicoli a benzina fino a 10 L di cilindrata
- Per veicoli diesel fino a 6,5 L di cilindrata

DOTAZIONE DI SERIE
- Cavo di ricarica con morsetti da 1,4 m
- Cavo di alimentazione 230V con spina Schuko

Modello		SB 501
ART. (230 V)		**6851160**
DATI TECNICI		
Tensione di avvio	V	12 / 24
Corrente di picco	A	3.000 / 2.000
I-Start	A	1.000/600
Capacità di carica	Ah	2 x 22
Lunghezza del cavo di ricarica	m	1,4
Adatto a batterie di tipo		WET, GEL, AGM
Area di impiego		moto, barche, auto, veicoli a motore, veicoli commerciali
Dimensioni (LxWxH)	mm	380x190x420
Peso	kg	18

CARICABATTERIE / AVVIATORE

CARICABATTERIE / AVVIATORE

New

MBC 450 S

- Professionale e multifunzionale per batterie AGM, GEL, STD e LFP con tensione di carica di 12 e 24 volt
- Adatto a tutti i veicoli a motore, dalle moto agli autoarticolati fino ai motoscafi
- Controllato da microprocessore
- Fino a nove cicli di carica per batterie al piombo-acido e sette fasi per batterie al litio - ferro - fosfato (LFP)
- Protezione totale dell'elettronica del veicolo contro i picchi di tensione all'avviamento
- Può essere utilizzato in modalità di ricarica di supporto come alimentatore di mantenimento delle impostazioni elettroniche del veicolo. Indispensabile per le auto moderne, dove la batteria può essere sostituita solo in questa modalità
- Modalità di ricarica di supporto (Memory Saver)
- Selezione continua della corrente di carica
- Display digitale per tensione e corrente di carica **(IMG 1)**
- Amperometro digitale
- Indicatore della tensione della batteria
- Indicatore tensione di carica e di avviamento
- Protezione contro il cortocircuito dei cavi di ricarica
- Protezione contro il cortocircuito per polarità errata
- Protezione contro il sovraccarico

IMG 1

Modello		MBC 450 S
ART. (230 V)		**6850515**
DATI TECNICI		
Alimentazione		~ 50 Hz
Tensione di carica	V	12 / 24
Corrente di carica	A	60 / 30
Capacità di carica	Ah	10 - 700
Potenza di avviamento	A	250 / 125
Potenza massima	A	540
Lunghezza cavo di alimentazione	m	2
Lunghezza cavo di ricarica	m	1,8
Adatto a batterie di tipo		AGM, GEL, STD, LFP
Grado di protezione		IP20
Avvio		moto, auto, minibus, furgoncini, barche, camion <7,5t,
Dimensioni (LxWxH)	kg	330x270x780
Peso	kg	19

CARICABATTERIE / AVVIATORE

CARICABATTERIE / AVVIATORE

New

MBC 750 S

- Professionale e multifunzionale per batterie WET, GEL e AGM con tensione di carica di 12 e 24 volt
- Adatto a tutti i veicoli a motore, dalle moto agli autoarticolati fino ai motoscafi
- Controllato da microprocessore
- Cicli di ricarica automatici con un massimo di dieci fasi di carica e analisi
- Tre cicli di carica programmati e uno manuale
- Può essere utilizzato in modalità di ricarica di supporto come alimentatore di mantenimento delle impostazioni elettroniche del veicolo. Indispensabile per le auto moderne, dove la batteria può essere sostituita solo in questa modalità
- Modalità di ricarica di supporto (Memory Saver)
- Display digitale per tensione e corrente di carica **(IMG 1)**
- Amperometro digitale
- Indicatore della tensione della batteria
- Indicatore tensione di carica e di avviamento
- Protezione contro il cortocircuito dei cavi di ricarica
- Protezione contro il cortocircuito per polarità errata
- Protezione contro il sovraccarico

IMG 1

Modello		MBC 750 S
ART. (230 V)		**6850510**
DATI TECNICI		
Alimentazione		~ 50 Hz
Tensione di carica	V	12 / 24
Corrente di carica	A	100 / 70
Capacità di carica	Ah	4 - 700
Potenza di avviamento	A	450
Potenza massima	A	650
Potenza	kW	2 - 12
Modalità operative	N°	6
Lunghezza cavo di alimentazione	m	1,8
Lunghezza cavo di ricarica	m	1,8
Adatto a batterie di tipo		WET, GEL, AGM
Grado di protezione		IP20
Carica		moto, auto, minibus, furgoncini, barche, camion <7,5t, veicoli da costruzione
Avvio		moto, auto, minibus, furgoncini, barche, camion <7,5t, veicoli da costruzione
Dimensioni (LxWxH)	mm	380x310x950
Peso	kg	29,5

POWER STATIONS

POWER STATION

PPS

New

- Non genera gas di scarico o rumori durante l'esercizio
- Utilizzabile in combinazione con pannelli solari
- Batteria integrata al litio fosfato estremamente durevole e resistente alle temperature
- Perfetto in viaggio grazie all'impugnatura integrata e al peso ridotto
- Costruzione robusta, adatta per uso esterno di facile utilizzo grazie al display LC
- Lampada LED integrata sul retro
- Ricaricabile dovunque tramite pannello solare (disponibile come accessorio) caricabatterie 12V o 230V (incluso)
- Ricarica intelligente grazie alla connessione USB-C con funzione di erogazione dell'energia
- Funzione di ricarica rapida integrata sulle uscite USB-A e USB-C
- Funzione di ricarica wireless per il tuo smartphone
- Dispositivi collegati protetti dal sistema di gestione intelligente della batteria
- Non necessita di manutenzione

ACCESSORI OPZIONALI

- Pannelli solari monocristallini che convertono l'energia solare in energia rinnovabile con supporto regolabile per un assorbimento ottimale della luce solare
- Opzione di ricarica diretta grazie alle uscite USB-A e USB-C
- Perfetti per gite all'aria aperta

PPS 600

PPS 1200

PPS 2000

PPS 2400

Display multifunzione

ACCESSORI OPZIONALI		
ART.		**Descrizione**
6780000		Pannello solare pieghevole e portatile potenza 100 W
6780001		Pannello solare pieghevole e portatile potenza 200 W
6780002		Presa multipla per pannelli solari 100W / 200W Cavo adattatore per il collegamento di due pannelli solari alla power station. Collegamento: "spina Anderson"
6780003		Cavo ricarica 12V, lunghezza 1 m, spina Anderson (accendisigari)
6780004		Cavo ricarica 230, lunghezza 1,25 m, spina Schuko plug / IEC plug 3 - pin
6780005		Cavo prolunga 3 m per pannelli solari 100W / 200W
6780006		Cavo parallelo di collegamento

Modello		**PPS 600**	**PPS 1200**	**PPS 2000**	**PPS 2400**
ART. (230 V)		**6770006**	**6770012**	**6770020**	**6770024**
DATI TECNICI					
Frequenza		~ 50 Hz	~ 50 Hz	~ 50 Hz	~ 50 Hz
Capacità batteria	Wh	512	921	1.843	2.150
Tempo di ricarica al 100% della batteria con 230 V AC	h	1,2	1,5	1,5	1,7
Autonomia al 100% di carico	min	51	47	54	54
Uscita wireless	W	15	15	15	15
Potenza d'uscita	kW	0,6	1,2	2	2,4
Picco d'uscita	kW	1,2	2,4	4	4,8
Tipo di batteria		LiFePo4	LiFePo4	LiFePo4	LiFePo4
Grado di protezione uscite		IP65	IP65	IP65	IP65
Rumorosità	dB(A)	54	54	54	54
Dimensioni (LxWxH)	mm	279x193x181	340x236x216	430x275x300	430x275x300
Peso	kg	7	13	28	30

POWER STATION

POWER STATION

New

PPS 3600 M

- Professionale e multifunzionale per batterie AGM, GEL, STD e LFP con tensione di carica di 12 e 24 volt
- Non genera gas di scarico o rumori durante l'esercizio
- Batteria integrata al litio fosfato estremamente durevole e resistente
- Più di 2500 cicli di ricarica possibili
- Di facile utilizzo grazie al display LCD
- Ricarica tramite collegamento da 230V
- I dispositivi collegati sono protetti da un sistema di gestione intelligente della batteria
- Non necessita di manutenzione
- Robusto telaio tubolare a traliccio per uso esterno e nei cantieri
- Portatile grazie a quattro grandi pneumatici in gomma piena
- Protezione contro la sovratensione
- Protezione contro il sovraccarico
- Protezione contro il cortocircuito
- Protezione da sovratemperatura e sottotemperatura
- Ricarica rapida della stazione di alimentazione
- Funzione UPS (gruppo di continuità)

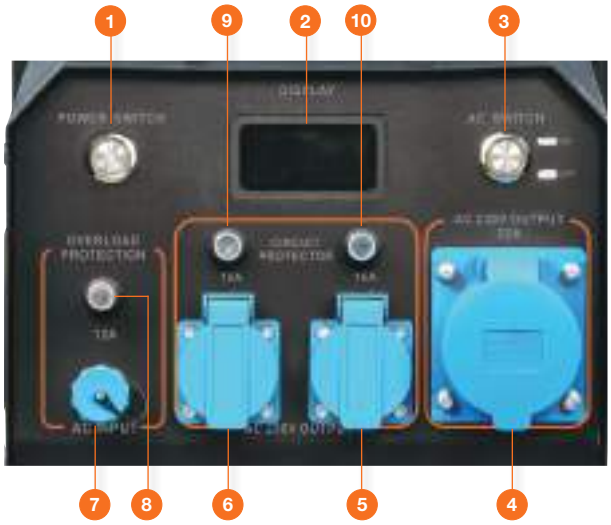

PANNELLO DI CONTROLLO	
N°	Descrizione
1	Interruttore generale
2	Display
3	Interruttore AC ON/OFF
4	Presa 230V 32A
5-6	Presa 230V 16A Schuko
7	Ingresso CA
8	Protezione da sovraccarico
9-10	Interruttore salvavita

Modello		PPS 3600 M
ART. (230 V)		**6770036**
DATI TECNICI		
Frequenza		~ 50 / 60 Hz
Capacità batteria	Wh	5.376
Ingresso CA	kW	2,2
Uscita CA	kW	3,6
Tempo di ricarica al 100% della batteria con pannello solare 200 W	h	23
Tipo di batteria		LiFePo4
Uscite		2 x 230V 16A 1 x 230V 32A
Grado di protezione generatore		IP23
Grado di protezione uscite		IP44
Rumorosità	dB(A)	54
Dimensioni (L-W-H)	mm	597x476x585
Peso	kg	68

GENERATORI DI CORRENTE

GENERATORI INVERTER PORTATILI

New

PG-I SE-S HC

- Fornisce potenza con onda sinusoidale pura per un utilizzo sicuro di dispositivi con componenti elettronici sensibili, come i PC
- Moderna tecnologia inverter con potenza di uscita costante
- Funzionamento silenzioso ed economico grazie alla struttura chiusa e alla regolazione continua della velocità in base alla potenza
- Modalità ECO con regolazione della velocità in base al consumo energetico
- Avvio manuale ed elettrico
- Indicatori luminosi per tensione di uscita, sovraccarico e basso livello dell'olio
- Adatto per alimentazione elettrica domestica con interruttore di isolamento manuale e automatico della rete
- Starter per un facile avvio a freddo
- Struttura insonorizzata
- Attacco ATS

PG-I 45 SE-S HC / PG-I 55 SE-S HC
- Con carrello e maniglia superiore di trasporto

PG-I 85 SE-S HC
- Con carrello e maniglia anteriore di trasporto

PG-I 45 SE-S HC

PG-I 55 SE-S HC

PG-I 85 SE-S HC

ACCESSORI OPZIONALI		
ART.		**Descrizione**
6707199		Unità ATS box per inverter serie PG-I -SE HC

Modello		**PG-I 45 SE-S HC**	**PG-I 55 SE-S HC**	**PG-I 85 SE-S HC**
ART. (230 V)		**6707145**	**6707155**	**6707186**
DATI TECNICI				
Tipo		inverter	inverter	inverter
Carburante		benzina	benzina	benzina
Capacità serbatoio	l	12	11	30
Capacità serbatoio olio	l	0,6	0,6	1,2
Frequenza CA		~ 50 Hz	~ 50 Hz	~ 50 Hz
Tempo di funzionamento al 50%	h	7,5	8	10,5
Tempo di funzionamento al 100%	h	4,5	4	6
Potenza massima	kW	4,4	5,5	8,5
Potenza nominale	kW	4	5	8
Uscite		2x 230V 16A 1x 12V DC 8,3A	1x 230V 16A 1x 230V 32A 1x 12V DC 8,3A	2x 230V 16A 1x 230V 32A 1x 12V DC 8,3A
Grado di protezione uscite		IP44	IP44	IP44
Rumorosità LP	dB(A)	77	77	77
Grado di protezione generatore		IP23M	IP23M	IP23M
Regolatore di tensione		AVR	AVR	AVR
Avvio		manuale / elettrico	manuale / elettrico	manuale / elettrico
Dimensioni (LxWxH)	mm	595x440x515	590x405x545	765x625x700
Peso	kg	40	39,5	85

GENERATORI DI CORRENTE

GENERATORI INVERTER PORTATILI

New

PG-I 45-SE-S HC

PANNELLO DI CONTROLLO	
N°	Descrizione
1	AC integrato
2	Indicatore luminoso per la segnalazione del livello olio e allarme sovraccarico generatore
3	Misuratore digitale per la visualizzazione della tensione, frequenza e tempo di esecuzione
4	Messa a terra
5	Presa AC 230V 16A
6	Presa AC 230V 16A
7	Presa DC 12V 8,3A
8	Collegamento ATS
9	Interruttore ECO: regola la velocità del motore consentendo il risparmio del carburante
10	Protezione da sovraccarico

PG-I 55-SE-S HC

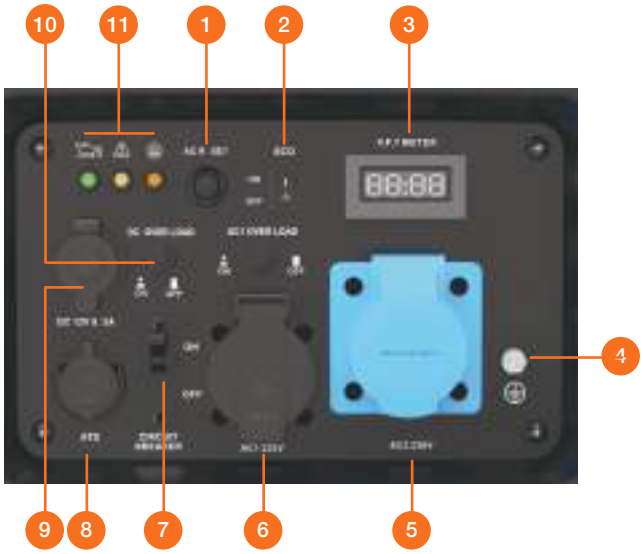

PANNELLO DI CONTROLLO	
N°	Descrizione
1	AC integrato
2	Interruttore ECO: regola la velocità del motore consentendo il risparmio del carburante
3	Misuratore digitale per la visualizzazione della tensione, frequenza e tempo di esecuzione
4	Messa a terra
5	Presa AC2 230V 32A
6	Presa AC1 230V 16A
7	Interrutore di circuito
8	Collegamento ATS
9	Uscita 12V CC (8A)
10	Protezione da sovraccarico
11	Indicatore luminoso per la segnalazione del livello olio e allarme sovraccarico generatore

PG-I 85-SE-S HC

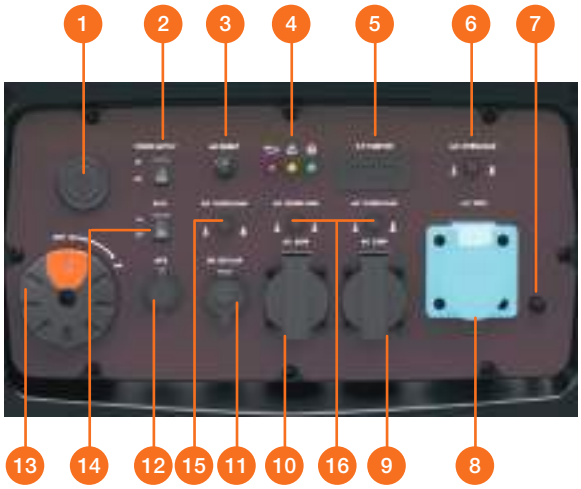

PANNELLO DI CONTROLLO	
N°	Descrizione
1	Pulsante avvio/arresto
2	Alimentazione elettrica
3	AC integrato
4	Indicatore luminoso per la segnalazione del livello olio e allarme sovraccarico generatore
5	Misuratore digitale per la visualizzazione della tensione, frequenza e tempo di esecuzione
6	Interruttore termico
7	Messa a terra
8	Presa AC 230V 32A
9	Presa AC 230V 16A
10	Presa AC 230V 16A
11	Presa DC 12V 8,3A
12	Collegamento ATS
13	Interruttore motore elettrico
14	Interruttore ECO: regola la velocità del motore consentendo il risparmio del carburante
15	Protezione da sovraccarico
16	Protezzione sovraccarico

GENERATORI DI CORRENTE

GENERATORI INVERTER PORTATILI

New

CE

PG-I SR-S

- Fornisce potenza con onda sinusoidale pura per un utilizzo senza preoccupazioni di dispositivi con componenti elettronici sensibili, come i PC
- Moderna tecnologia inverter con potenza di uscita costante
- Funzionamento silenzioso ed economico grazie alla struttura chiusa e alla regolazione continua della velocità in base alla potenza
- Modalità ECO per un funzionamento particolarmente economico
- Indicatori luminosi per tensione di uscita, sovraccarico e basso livello dell'olio
- Starter per un facile avvio a freddo

PG-I 21 SR-S

Modello		PG-I 21 SR-S	PG-I 33 SR-S
ART. (230 V)		**6707121**	**6707133**
DATI TECNICI			
Tipo		inverter	inverter
Carburante		benzina	benzina
Capacità serbatoio	l	4	6
Capacità serbatoio olio	l	0,35	0,4
Frequenza CA		~ 50 Hz	~ 50 Hz
Tempo di funzionamento al 50%	h	8	5,4
Tempo di funzionamento al 100%	h	4	3,3
Potenza massima	kW	2	3,3
Potenza nominale	kW	1,8	3
Uscite		1x 230V 16 A 1x 12V DC 8,3A	2x 230V 16A 1x 12V DC 8,3A
Grado di protezione uscite		IP44	IP44
Rumorosità LP	dB(A)	67	76
Grado di protezione generatore		IP23M	IP23M
Regolatore di tensione		AVR	AVR
Avvio		manuale	manuale
Dimensioni (LxWxH)	mm	490x300x490	490x300x490
Peso	kg	19,3	21

PANNELLO DI CONTROLLO	
N°	Descrizione
1	Indicatore luminoso per la segnalazione del livello olio e allarme sovraccarico generatore
2	Misuratore digitale per la visualizzazione della tensione, frequenza e tempo di esecuzione
3	Messa a terra
4	Presa AC1 230 V 16A
5	Presa DC 12V 8,3A
6	Interruttore ECO: regola la velocità del motore consentendo il risparmio del carburante
7	AC integrato
8	Protezione da sovraccarico

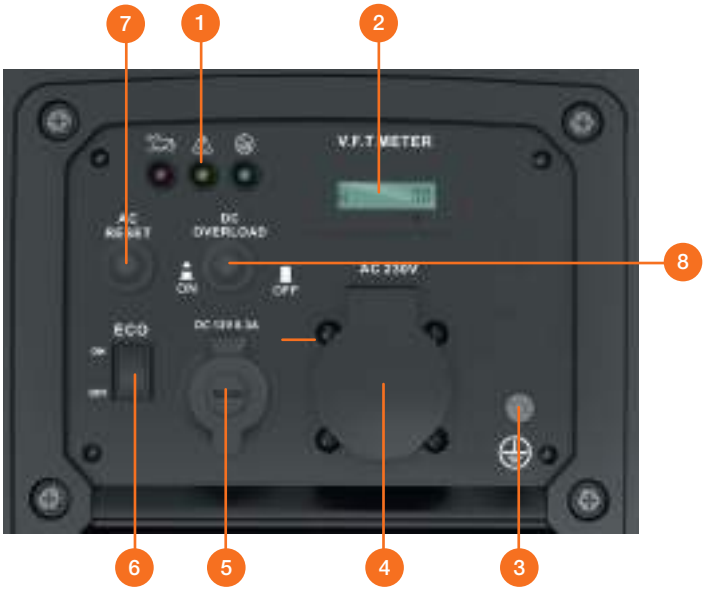

GENERATORI DI CORRENTE

GENERATORE INVERTER PORTATILE

New

PG-I 35 SR

- Fornisce potenza con onda sinusoidale pura per un utilizzo senza problemi di dispositivi con componenti elettronici sensibili, come i PC
- Moderna tecnologia inverter con potenza costante in uscita
- Funzionamento silenzioso ed economico grazie alla regolazione continua della velocità in base alla potenza
- Funzionamento particolarmente economico in modalità ECO
- Indicatori luminosi per tensione di uscita, sovraccarico e basso livello dell'olio
- Starter per un facile avvio a freddo

Modello		PG-I 35 SR
ART. (230 V)		**6707235**
DATI TECNICI		
Tipo		inverter
Carburante		benzina
Capacità serbatoio	l	7
Capacità serbatoio olio	l	0,6
Frequenza CA		~ 50 Hz
Tempo di funzionamento al 50%	h	6
Tempo di funzionamento al 100%	h	3
Potenza massima	kW	3,5
Potenza nominale	kW	3,2
Uscite		2x16A 230 V Schuko 1x12V DC 8,3A
Grado di protezione uscite		IP44
Rumorosità LP	dB(A)	77
Grado di protezione generatore		IP23M
Regolatore di tensione		AVR
Avvio		manuale
Dimensioni (LxWxH)	mm	432x345x460
Peso	kg	25

PANNELLO DI CONTROLLO	
N°	Descrizione
1	Interruttore generale
2	Display per il controllo della tensione, frequenza e tempo di funzionamento
3	Indicatore luminoso per la segnalazione del livello dell'olio e allarme sovraccarico generatore
4	AC integrato
5	Messa a terra
6	N.2 prese 230V 16A Schuko
7	Protezione da sovraccarico
8	Presa DC 12V 8.3A

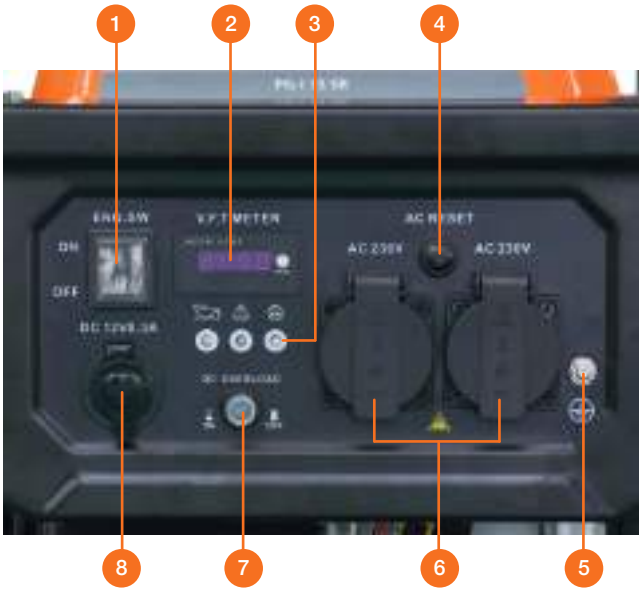

GENERATORI DI CORRENTE

GENERATORE INVERTER PORTATILE

New

PG-I 85 SE HC

- Fornisce potenza con onda sinusoidale pura per un utilizzo senza problemi di dispositivi con componenti elettronici sensibili, come i PC
- Moderna tecnologia inverter a potenza costante
- Funzionamento silenzioso ed economico grazie alla regolazione continua della velocità in base alla potenza
- Funzionamento particolarmente economico in modalità ECO con regolazione della velocità in base al consumo energetico
- Avviamento manuale ed elettrico
- Adatto all'alimentazione elettrica domestica con interruttore di rete manuale e automatico garantendo continuità elettrica
- Indicatori luminosi per tensione di uscita, sovraccarico e basso livello dell'olio
- Starter per un facile avvio a freddo
- Dotato di maniglie e ruote per un facile trasporto

Modello		PG-I 85 SE HC
ART. (230 V)		**6707285**
DATI TECNICI		
Tipo		inverter
Carburante		benzina
Capacità serbatoio	l	25
Frequenza CA		~ 50 Hz
Tempo di funzionamento al 50%	h	9,8
Tempo di funzionamento al 100%	h	5,2
Potenza massima 230V	kW	8,5
Potenza nominale 230V	kW	8
Uscite		1x 230V 16A 1x 230V 32A 1x 12V DC 8,3A
Grado di protezione uscite		IP44
Rumorosità LP	dB(A)	77
Grado di protezione generatore		IP23M
Regolatore di tensione		AVR
Avvio		manuale / elettrico
Dimensioni (LxWxH)	mm	693x646x613
Peso	kg	65

PANNELLO DI CONTROLLO	
N°	Descrizione
1	Indicatore luminoso per la segnalazione del livello dell'olio e allarme sovraccarico generatore
2	Interruttore ECO: regola la velocità del motore consentendo il risparmio del carburante
3	Display per il controllo della tensione, frequenza e tempo di funzionamento
4	Interruttore termico
5	Protezione da sovraccarico
6	Interruttore ON/FF e starter
7	Collegamento ATS
8	Uscita 12V DC 8,3A
9	Presa 230V 16A Schuko
10	Presa 230V 16A Schuko
11	Presa 230V 32A Schuko

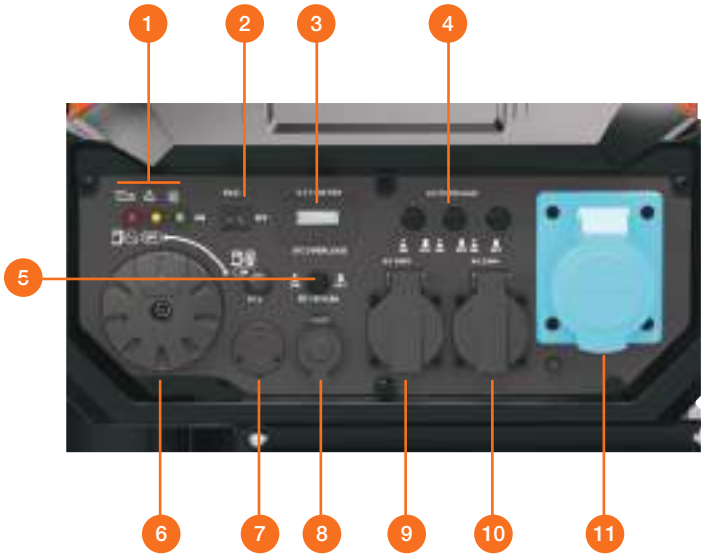

GENERATORI DI CORRENTE

GENERATORE INVERTER PORTATILE

New

PG-I 85 TE HC

- Fornisce potenza con onda sinusoidale pura per un utilizzo senza problemi di dispositivi con componenti elettronici sensibili, come i PC
- Moderna tecnologia inverter a potenza costante
- Funzionamento silenzioso ed economico grazie alla regolazione continua della velocità in base alla potenza
- Funzionamento particolarmente economico in modalità ECO con regolazione della velocità in base al consumo energetico
- Avviamento manuale ed elettrico
- Adatto all'alimentazione elettrica domestica con interruttore di rete manuale e automatico garantendo continuità elettrica
- Indicatori luminosi per tensione di uscita, sovraccarico e basso livello dell'olio
- Starter per un facile avvio a freddo
- Dotato di maniglie e ruote per un facile trasporto

Modello		PG-I 85 TE HC
ART. (230 V / 400 V)		**6707286**
DATI TECNICI		
Tipo		inverter
Carburante		benzina
Capacità serbatoio	l	25
Frequenza CA		~ 50 Hz
Tempo di funzionamento al 50%	h	9,8
Tempo di funzionamento al 100%	h	5,2
Potenza massima	kW	8,5
Potenza nominale	kW	8
Uscite		1x 230V 16A 1x 230V 32A 1x 400V 16A 1x USB-A 1xUSB-C
Grado di protezione uscite		IP44
Rumorosità LP	dB(A)	74
Grado di protezione generatore		IP23M
Regolatore di tensione		AVR
Avvio		manuale / elettrico
Dimensioni (LxWxH)	mm	693x646x613
Peso	kg	65

PANNELLO DI CONTROLLO	
N°	Descrizione
1	Indicatore luminoso per la segnalazione del livello dell'olio e allarme sovraccarico generatore
2	Uscita USB-A e USB-C
3	Display per il controllo della tensione, frequenza e tempo di funzionamento
4	Interruttore termico
5	Protezione da sovraccarico
6	Presa 230V 32A
7	Interruttore ON/FF e starter
8	Presa 400V 16A
9	Collegamento ATS
10	Presa 230V 16A
11	Messa a terra

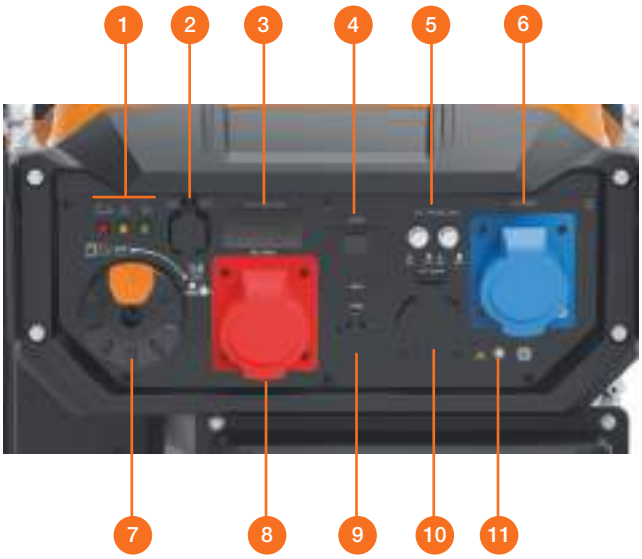

GENERATORI DI CORRENTE

GENERATORE INVERTER PORTATILE

New

PG-I 80 SE

- Generatore di corrente affidabile sia per uso domestico che per ambiente esterno; giardino, campeggio, roulotte, barche
- Può essere utilizzato per alimentare computer e altri dispositivi elettronici sensibili
- Tecnologia inverter per un'energia estremamente stabilizzata e pulita
- Regolazione continua della velocità in base alla potenza tramite frizione automatica per garantire un basso livello di rumorosità
- Protezione da sovraccarico tramite interruttore di sicurezza
- Basso consumo di carburante in modalità Eco
- Starter per un avvio a freddo senza problemi
- Avvio elettrico con pulsante
- Telaio a 4 ruote per una facile movimentazione

Modello		PG-I 80 SE
ART. (230 V)		**6706800**
DATI TECNICI		
Tipo		inverter
Carburante		benzina
Capacità serbatoio	l	25
Frequenza CA		~ 50 Hz
Tempo di funzionamento al 50%	h	26
Tempo di funzionamento al 100%	h	10,5
Potenza massima	kW	7,5
Potenza nominale	kW	7,0
Uscite		3x 230V Schuko 1x 12V DC
Grado di protezione uscite		IP44
Rumorosità LP	dB(A)	74
Grado di protezione generatore		IP23M
Regolatore di tensione		AVR
Avvio		elettrico
Dimensioni (LxWxH)	mm	730x610x730
Peso	kg	105

PANNELLO DI CONTROLLO	
N°	Descrizione
1	Indicatori luminosi
2	Interruttore ON/OFF; interruttore avvio motore
3	Interruttore ECO: regola la velocità del motore consentendo il risparmio del carburante
4	Porta USB
5	Interruttore salvavita 16A
6	Interruttore salvavita 32A
7	Uscite 230V 32A
8	Uscite 230V AC 16A
9	Messa a terra
10	Uscita 12V DC
11	Starter
12	Display per il controllo della tensione, frequenza e tempo di funzionamento

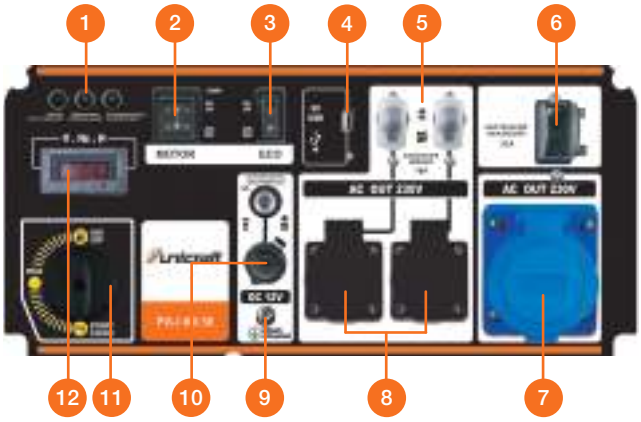

GENERATORI DI CORRENTE

GENERATORI DI CORRENTE PORTATILI

New

CE

PG-E

- Generatori dotati di avvolgimenti in rame
- Potenza a breve termine fino a 3 volte la potenza nominale
- La regolazione automatica dell' AVR fornisce una tensione di uscita costante e consente al generatore di lavorare a tensione continua rendendo più semplice il funzionamento delle apparecchiature sensibili
- Protezione da sovraccarico tramite interruttore termico
- Indicatore luminoso con spegnimento automatico in caso di basso livello dell'olio
- Display 3 in 1 per il controllo della tensione, frequenza e ore di funzionamento
- Capiente serbatoio con indicatore di livello
- Semplice da trasportare grazie al set di ruote e alla robusta maniglia pieghevole
- Collegamenti facilmente accessibili sul lato anteriore

PG-E 80 TEA H / PG-E 100 TEA H
- Max potenza a 380V, 1/3 a 220V

RP 10000 EP-SE
- Modello Equal Power

PG-E 80 TEA H

RP 10000 EP-SE

PG-E 30 SRA

PG-E 60 SEA
PG-E 90 SEA

PG-E 100 TEA H

Modello		PG-E 30 SRA	PG-E 60 SEA	PG-E 80 TEA H	PG-E 90 SEA	RP 10000EP-SE	PG-E 100 TEA H
ART.		**6706030**	**6706060**	**6706080**	**6706090**	**67099991**	**6706105**
DATI TECNICI							
Tipo		sincrono	sincrono	sincrono	sincrono	sincrono	sincrono
Carburante		benzina	benzina	benzina	benzina	benzina	benzina
Capacità serbatoio	l	15	25	25	25	25	45
Frequenza CA		~ 50 Hz	~ 50 Hz	~ 50 Hz	~ 50 Hz	~ 50 Hz	~ 50 Hz
Tensione CA	V	230	230	230 / 400	230	230 / 400	230 / 400
Potenza massima 230 V / 400 V	kW	2,8	5,5	2,5 / 7	8	8,5 / 8,5	3,68 / 11
Potenza nominale 230 V / 400 V	kW	2,5	5	2,3 / 6,5	7,5	7,5 / 8,5	3,45 /10
Tempo di funzionamento al 50%	h	14,5	16	13	12	9	10
Uscite		2x 16A 230V Schuko	2x 16A 230V Schuko 1x 230V 32A	2x 16A 230V Schuko 1x 16A 400V	2x 16A 230V Schuko 1x 32A 230V	1x 32A 230V 1x 16A 400V	2x 16A 230V Schuko 1x 32A 400V
Grado di protezione uscite		IP44	IP44	IP44	IP44	IP44	IP44
Rumorosità LP	dB(A)	75	76	76	67	97	75
Grado di protezione generatore		IP23	IP23	IP23	IP23	IP23	IP23
Regolatore di tensione		AVR	AVR	AVR	AVR	AVR	AVR
Avvio		manuale	manuale / elettrico	manuale / elettrico	manuale /elettrico	manuale /elettrico	elettrico
Dimensioni (LxWxH)	mm	595x460x500	700x526x580	700x526x580	700x526x580	700x526x580	730x600x910
Peso	kg	48,7	90,5	93,7	93,7	102	170

GENERATORI DI CORRENTE

GENERATORE DI CORRENTE PORTATILE

New

CE

PG-E 60 TEA H

PANNELLO DI CONTROLLO	
N°	Descrizione
1	Display per il controllo della tensione, frequenza e tempo di funzionamento
2	Protezione da sovraccarico
3	N.2 prese 230V 16A Schuko
4	N.1 presa 230V 32A
5	Messa a terra
6	Indicatore luminoso per la segnalazione del livello dell'olio
7	Interruttore ON/FF e starter

PG-E 80 TEA H

PANNELLO DI CONTROLLO	
N°	Descrizione
1	Display per il controllo della tensione, frequenza e tempo di funzionamento
2	Protezione da sovraccarico
3	N.2 prese 230V 16A Schuko
4	N.1 presa 400V 16A
5	Messa a terra
6	Indicatore luminoso per la segnalazionedel livello dell'olio
7	Interruttore ON/FF

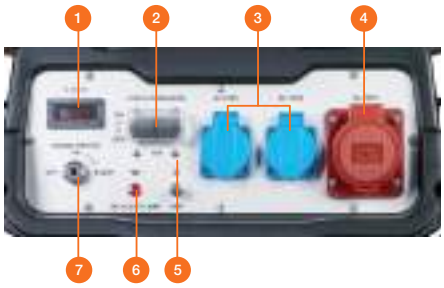

PG-E 90 SEA

PANNELLO DI CONTROLLO	
N°	Descrizione
1	Display per il controllo della tensione, frequenza e tempo di funzionamento
2	Interruttore salvavita
3	Protezione sovraccarico
4	N.1 presa 230V 32A
5	N.2 prese 230V 16A Schuko
6	Messa a terra
7	Indicatore luminoso per la segnalazionedel livello dell'olio
8	Interruttore ON/OFF

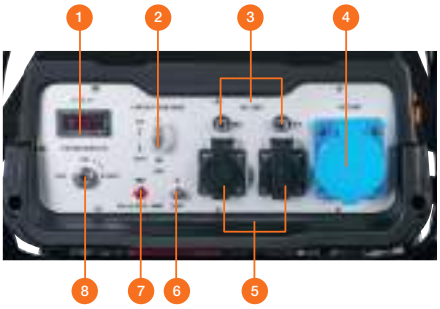

RP 1000EP-SE

PANNELLO DI CONTROLLO	
N°	Descrizione
1	Display per il controllo della tensione, frequenza e tempo di funzionamento
2a	Protezione da sovraccarico 400V
2b	Protezione da sovraccarico 230V
3	N.1 presa 400V 16A
4	N.1 presa 230V 32A
5	Messa a terra
6	Indicatore luminoso per la segnalazionedel livello dell'olio
7	Interruttore ON/FF

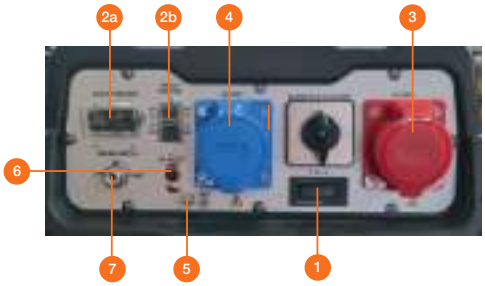

PG-E 100 TEA H

PANNELLO DI CONTROLLO	
N°	Descrizione
1	Indicatore luminoso per la segnalazione del livello dell'olio
2	Indicatore di alimentazione
3	Display per il controllo della tensione, frequenza e tempo di funzionamento
4	Avvio elettrico con chiave
5	Starter
6	Messa a terra
7	Interruttore salvavita
8	N.1 presa 400V 32A CEE
9	N.2 prese 230V 16A Schuko

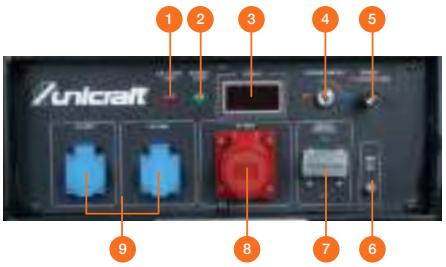

GENERATORI DI CORRENTE

GENERATORI DI CORRENTE PORTATILI

New

PG-D TEA-S HC

- Adatto per l'alimentazione elettrica domestica con interruttore di isolamento manuale della rete
- Dotato anche di attacco per l'interruzione automatica di rete
- La funzione Equal Power consente una potenza di uscita molto più elevata a 230 V: con la maggior parte dei generatori la potenza di uscita a 230 V è di circa il 30% della potenza di uscita a 400 V. Con la funzione Equal Power si ottiene una potenza di uscita a 230 V di circa l'80%!
- Motore diesel silenziato (conforme alle normative inerenti le emissioni acustiche e di scarico)
- Collegamenti posizionati ergonomicamente sul lato dell'unità con pannello di controllo con display digitale per il monitoraggio della tensione, frequenza e ore di funzionamento
- Protezione da schizzi e urti grazie alla chiusura completa del telaio
- Regolazione elettronica della tensione AVR
- Indicatore livello basso olio
- Avvio elettrico con chiave
- Con preriscaldatore per un avvio rapido e senza problemi anche a basse temperature
- Struttura stabile con due ruote girevoli

ACCESSORI OPZIONALI

ART.		Descrizione
6731999		Unità ATS Box per generatori diesel PG-D TEA-S HC

PG-D 60 TEA-S HC

PG-D 80 TEA-S HC

PG-D 90 TEA-S HC

PG-D 130 TEA-S HC

GENERATORI DI CORRENTE

GENERATORI DI CORRENTE PORTATILI

New

Modello		PG-D 60 TEA-S HC	PG-D 80 TEA-S HC	PG-D 90 TEA-S HC	PG-D 130 TEA-S HC
ART. (230 V / 400 V)		**6731060**	**6731080**	**6731090**	**6731130**
DATI TECNICI					
Carburante		diesel	diesel	diesel	diesel
Capacità serbatoio	l	15	15	25	25
Capacità serbatoio olio	l	1,65	1,65	2,5	3,8
Frequenza CA		~ 50 Hz	~ 50 Hz	~ 50 Hz	~ 50 Hz
Tempo di funzionamento al 50%	h	8,5	7,5	12	7
Potenza massima	kW	4,7 / 5,5	6,4 / 7,5	7,3 / 8,5	10,7 / 12,5
Potenza nominale	kW	4,3 / 5,0	6,0 / 7,0	6,8 / 8,0	10,2 / 12,0
Uscite		1x 16A / 230V Schuko 1x 32A / 230V CEE 1x 16A / 400V CEE 1x 12V DC	1x 16A / 230V Schuko 1x 32A / 230V CEE 1x 32A / 400V CEE 1x 12V DC	1x 16A / 230V Schuko 1x 32A / 230V CEE 1x 32A / 400V CEE 1x 12V DC	1x 16A / 230V Schuko 1x 32A / 230V CEE 1x 32A / 400V CEE 1x 12V DC
Grado di protezione uscite		IP44	IP44	IP44	IP44
Rumorosità LP	dB(A)	67	67	72	73
Grado di protezione generatore		IP23	IP23	IP23	IP23
Regolatore di tensione		AVR	AVR	AVR	AVR
Avvio		elettrico	elettrico	elettrico	elettrico
Dimensioni (LxWxH)	mm	950x550x690	950x550x690	1.120x645x800	1.115x675x800
Peso	kg	145	151	203	310

PG-D 60 TEA-S HC

PANNELLO DI CONTROLLO	
N°	Descrizione
1	Display di controllo
2	Avvio con chiave
3	Indicatore bassa pressione dell'olio
4	Interruttore modalità 230 V / 400 V
5	Preriscaldatore manuale
6	Interruttore differenziale
7	N.1 presa 400V 16A CEE
8	N.1 presa 230V 32A CEE
9	N.1 presa 230V 16A Schuko
10	Messa a terra
11	Ingresso ATS
12	N.1 collegamento 12V CC
13	Porta fusibile

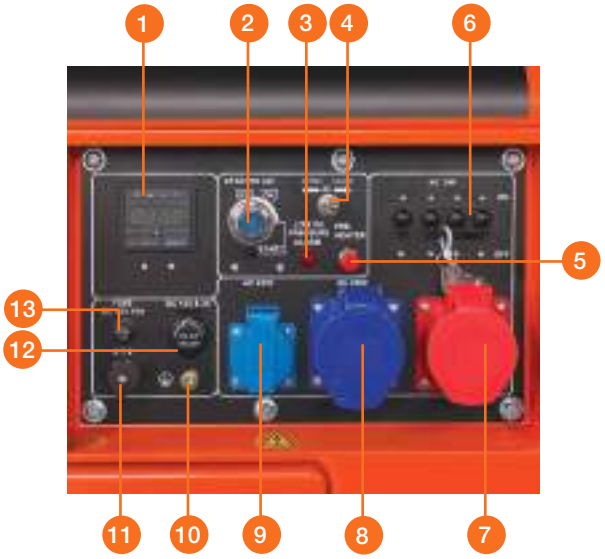

GENERATORI DI CORRENTE

GENERATORI DI CORRENTE PORTATILI

PG-D 80 TEA-S HC

PANNELLO DI CONTROLLO	
N°	Descrizione
1	Display di controllo
2	Avvio elettrico con chiave
3	Indicatore bassa pressione dell'olio
4	Interruttore modalità 230V / 400V
5	Preriscaldatore manuale
6	Interruttore differenziale
7	N.1 presa 400V 32A CEE
8	N.1 presa 230V 32A CEE
9	N.1 presa 230V 16A Schuko
10	Messa a terra
11	Ingresso ATS
12	N.1 collegamento 12V CC
13	Porta fusibile

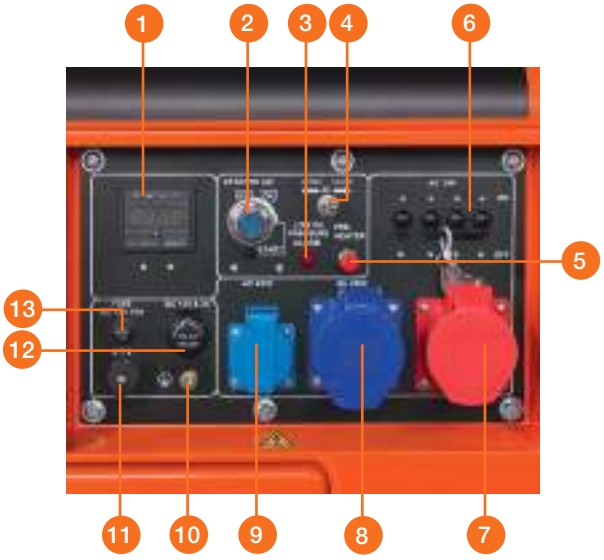

PG-D 90 TEA-S HC

PANNELLO DI CONTROLLO	
N°	Descrizione
1	Avviamento elettrico con chiave
2	Interruttore modalità 230 V / 400 V
3	Preriscaldatore manuale
4	N.1 presa 230V 16A Schuko
5	N.1 presa 230V 32A CEE
6	N.1 presa 400V 32A CEE
7	Messa a terra
8	N.1 collegamento 12V CC
9	Ingresso ATS
10	Porta fusibile
11	Display di controllo multifunzione
12	Interruttore differenziale

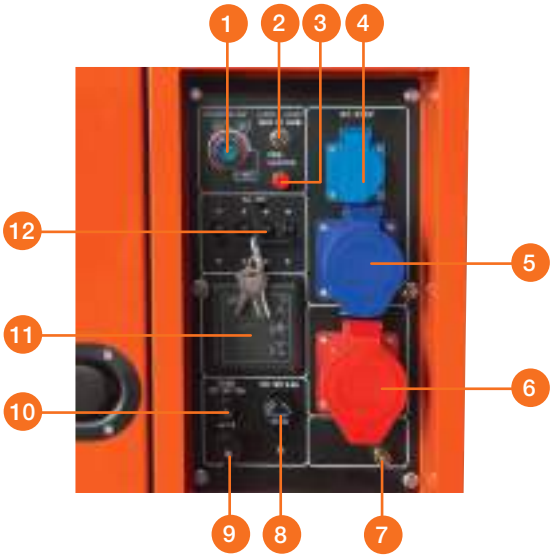

PG-D 130 TEA-S HC

PANNELLO DI CONTROLLO	
N°	Descrizione
1	Avviamento elettrico con chiave
2	Interruttore modalità 230 V / 400 V
3	Preriscaldatore manuale
4	N.1 presa 230V 16A Schuko
5	N.1 presa 230V 32A CEE
6	N.1 presa 400V 32A CEE
7	Messa a terra
8	N.1 collegamento 12V CC
9	Ingresso ATS
10	Porta fusibile
11	Display di controllo multifunzione
12	Interruttore differenziale

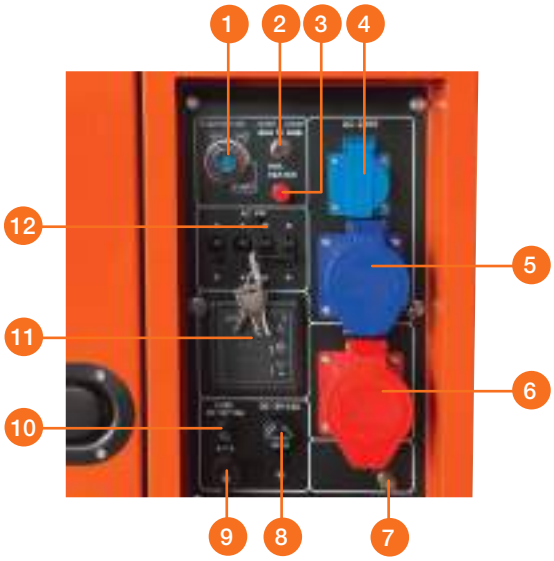

GENERATORI DI CORRENTE

GENERATORI DI CORRENTE

New

PG-D TEA-S HC

- Ampia autonomia grazie al capiente serbatoio
- Presa 1h e commutatore inclusi
- Monitoraggio dell'isolamento incluso per tutte le prese, eccetto la presa 1h
- Adatto all'alimentazione domestica con interruttore di rete manuale
- Interruttore di sicurezza automatico integrato
- Motore diesel insonorizzato (conforme alle normative su rumore ed emissioni)
- Collegamenti posizionati ergonomicamente sul lato dell'apparecchio in un pannello di controllo con display digitale (tensione continua, potenza in uscita, tensione alternata, frequenza, amperaggio, ore di funzionamento)
- Protetto da schizzi e urti grazie al rivestimento completo
- Regolazione elettronica della tensione AVR
- Indicatore di livello olio
- Avvio semplice con pulsante E-Start
- Con preriscaldatore per un avvio rapido e semplice anche a basse temperature
- Dotato di un alternatore "Stamford" di alta qualità

PG-D 231 TEA-S HC

PG-D 411 TEA-S HC

PG-D 631 TEA-S HC

Modello		PG-D 231 TEA-S HC	PG-D 411 TEA-S HC	PG-D 631 TEA-S HC
ART. (230 V / 400 V)		**6741123**	**6741141**	**6741163**
DATI TECNICI				
Carburante		diesel	diesel	diesel
Capacità serbatoio	l	60	90	90
Capacità serbatoio olio	l	5,5	5,5	6,5
Capacità liquido refrigerante	l	8	10	13
Frequenza CA		~ 50 Hz	~ 50 Hz	~ 50 Hz
Tempo di funzionamento al 50%	h	10	10	10
Tempo di funzionamento al 100%	h	8	8	8
Potenza massima 230V / 400V	kW	5,4 / 18	9,9 / 33	15 / 50
Potenza nominale 230V / 400V	kW	4,8 / 16	9 / 30	13,5 / 45
Uscite		1x 230V, 16A, Schuko 1x 230V, 32A, CEE 1x 400V, 16A, CEE 1x 400V, 32A, CEE 1x 400V, 32A, 1h	1x 230V, 16A, Schuko 1x 230V, 32A, CEE 1x 400V, 16A, CEE 1x 400V, 32A, CEE 1x 400V, 63A, CEE 1x 400V, 63A, 1h	1x 230V, 16A, Schuko 1x 230V, 32A, CEE 1x 400V, 16A, CEE 1x 400V, 32A, CEE 1x 400V, 63A, CEE 1x 400V, 63A, 1h
Grado di protezione uscite		IP44	IP44	IP44
Rumorosità LP	dB(A)	75	75	75
Grado di protezione generatore		IP23	IP23	IP23
Regolatore di tensione		AVR	AVR	AVR
Avvio		elettrico	elettrico	elettrico
Dimensioni (LxWxH)	mm	2.050x850x1.150	2.250x930x1.150	2.250x930x1.200
Peso	kg	780	880	1.050

GENERATORI DI CORRENTE

GENERATORI DI CORRENTE

PG-D 231 TEA-S HC

PANNELLO DI CONTROLLO	
N°	Descrizione
1	Interruttore di sicurezza
2	Presa 16A / 230V
3	Presa 32A / 230V
4	Presa 16A / 400V
5	Presa 32A / 400V
6	Presa 32A / 400V

PG-D 411 TEA-S HC

PG-D 631 TEA-S HC

PANNELLO DI CONTROLLO	
N°	Descrizione
1	Interruttore di sicurezza
2	Presa 16 A /230V
3	Presa 32A / 230V
4	Presa 16A / 400V
5	Presa 32A / 400V
6	Presa 63A / 400V
7	Presa 63A / 400V

GENERATORI DI CORRENTE

GENERATORE A BENZINA MULTIFUNZIONE 4 IN 1

New

CE

PG-E 55 SEA 4 in 1

- Generatore di corrente multifunzionale con funzioni di saldatura, compressore e illuminazione, ideale per cantieri edili
- Avviamento manuale ed elettrico
- Starter per un facile avviamento a freddo
- Regolazione della tensione AVR
- Solida struttura con telaio a traliccio tubolare e 4 ruote in gomma piena
- Torre faro regolabile in altezza con 4 lampade a LED per un'illuminazione perfetta a 360°
- Compressore integrato, perfetto per applicazioni ad aria compressa in cantiere **(IMG 1)**
- Corrente di saldatura regolabile in modo flessibile fino a 200 A - ideale per diversi lavori di saldatura con elettrodo a cannello

IMG 1

GENERATORI DI CORRENTE

GENERATORE A BENZINA MULTIFUNZIONE 4 IN 1

New

Modello			PG-E 55 SEA 4 in 1
ART. (230 V)			**6706955**
DATI TECNICI			
Generatore	Potenza max	kW	5,5
	Potenza nominale	kW	5
	Frequenza CA		~ 50 Hz
	Corrente continua DC	A	
	Fattore di potenza	cos	1
	Grado di protezione generatore		IP21 S
	Fasi		
	RPM		3.000
	Grado di protezione uscite		IP44
	Uscite		1x 230V 32A, 1x 230V 16A
Saldatore	Ciclo di lavoro	%	50
	OCV	DC/V	75
	Gamma corrente	DC/A	50 - 200
	Tensione di saldatura	DC/V	22 - 28
	Spessore Saldatura	mm	1,6 - 4,0
	Corrente/tensione nominale	A	180
	Grado di protezione		IP21
Compressore	Capacità	m³	200
	Aria aspirata	l/min	100
	Cilindri	n°	2
	Campo di pressione	bar	8
Torre faro	Lampade Led	W	4x100
	Altezza luce	m	4,5
	Tensione CA	V	
Dati tecnici generali	Avvio		manuale/elettrico
	Carburante		benzina
	Capacità serbatoio	l	30
	Capacità serbatoio olio	l	1,1
	Autonomia al 50% del carico	h	18
	Autonomia al 100% del carico	h	9
	Rumorosità	dB(A)	97
	Dimensioni (LxWxH)	mm	851x583x780
	Peso netto	kg	158

PANNELLO DI CONTROLLO	
N°	Descrizione
1	Interruttore alimentazione
2	Interruttore compressore
3	Display
4	Indicatore livello olio
5	Interrutore ON-OFF
6	Regolazione corrente per saldatura
7	Collegamento cavo per la saldatura
8	Accensione lampade
9	Salita / discesa torre
10	Messa a terra
11	N.1 presa 230V 32A
12	N.1 presa 230V 16A Schuko

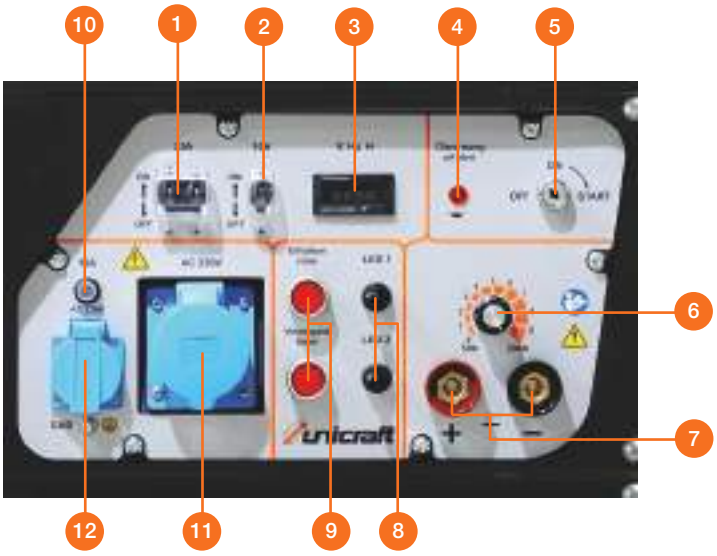

GENERATORI DI CORRENTE

GENERATORI DI CORRENTE A CARDANO

New

PTO TA

Quality - Made in Europe

- Generatore per funzionamento continuo in agricoltura o durante interruzioni di corrente
- Collegamenti facilmente accessibili nella parte superiore
- Pannello di controllo con contatore, voltmetro e frequenzimetro
- Design robusto con classe di protezione IP23
- Controllo elettronico della tensione AVR
- L'interruttore termico protegge da sovraccarichi e cortocircuiti causati da carichi o linee difettosi
- Alternativa economica ai generatori diesel
- Qualità Made in Europe

PTO 18 TA

PTO 27 TA

PTO 38 TA

Modello		PTO 18 TA	PTO 27 TA	PTO 38 TA
ART. (230 V / 400 V)		**6710015**	**6710022**	**6710031**
DATI TECNICI				
Frequenza CA		~ 50 Hz	~ 50 Hz	~ 50 Hz
Potenza massima 230V / 400V	kW	7,9 / 15,84	11,9 / 23,76	16,7 / 33,44
Potenza nominale 230V / 400V	kW	7,2 / 14,4	10,8 / 21,6	15,2 / 30,4
3 punti di attacco		categoria 1	categoria 1	categoria 1
Uscite		2x 16A / 230V 1x 32A / 400V	2x 16A / 230V 1x 63A / 400V	2x 16A / 230V 1x 63A / 400V
Grado di protezione uscite		IP44	IP44	IP44
Grado di protezione generatore		IP23	IP23	IP23
Regolatore di tensione		AVR	AVR	AVR
Avvio		a cardano	a cardano	a cardano
Giri entrata cardano	rpm	428	428	428
Giri motore max	rpm	3.000	3.000	3.000
Dimensioni (LxWxH)	mm	950x800x933	950x800x933	950x800x933
Peso	kg	118	139	179

RISCALDATORI ELETTRICI

RISCALDATORI ELETTRICI A INFRAROSSI A PARETE E SU TREPPIEDE

New

CE

IEHG

- Riscaldamento immediato: non è necessario preriscaldare
- Distribuzione mirata e uniforme del calore dove desiderato
- Calore intenso su tre livelli di riscaldamento con emissione luminosa minima
- Emissione di calore senza rumore, senza condensa e senza odore sgradevole
- Anallergico: non muove la polvere e non secca l'aria
- Adatto sia per uso interno che esterno; perfetto per il patio o l'officina
- Questo prodotto è adatto solo per ambienti ben isolati o per un uso occasionale
- Elemento alogeno a infrarossi in rubino
- Comodo controllo tramite telecomando

IEHG 2 W
- Pratico montaggio a parete, angolazione regolabile

IEHG 1,2-2 W / IEHG 2,8-2 W
- Pratico montaggio a parete o su treppiede altezza max 1,3 m (treppiede non incluso nella fornitura)

IEHG 2 W

IEHG 1,2-2 W

IEHG 2,8-2 W

ACCESSORI OPZIONALI		
ART.		Descrizione
6510095		Treppiede telescopico per IEHG 1,2-2 W e IEHG 2,8-2 W

Modello		IEHG 2 W	IEHG 1,2-2 W	IEHG 2,8-2 W
ART. (230 V)		**6510030**	**6510032**	**6510033**
DATI TECNICI				
Volume della stanza riscaldabile	m³	12	8	18
Potenza termica	kW	2	1,2	2,8
Livelli di riscaldamento	n°	3	2	2
Potenza	kW	0,8 / 1,4 / 2	0,6 / 1,2	1,4 / 2,8
Frequenza		~ 50 Hz	~ 50 Hz	~ 50 Hz
Cavo di collegamento		H07RN-F 3x1,5 mm	H05RN-F 3x1,0 mm	H07RN-F 3x1,5 mm
Spina di collegamento		CEE 7 / 4	CEE 7 / 4	CEE 7 / 4
Grado di protezione		IP65	IP20	IP20
Dimensioni (LxWxH)	mm	635x150x95	412x95x210	412x95x420
Peso	kg	1,9	2,8	5

RISCALDATORI ELETTRICI

RISCALDATORI ELETTRICI A INFRAROSSI

New

CE

IEHG

IEHG 3.2 M
- Appoggio sicuro e di facile movimentazione grazie all'impugnatura ergonomica e alle ruote girevoli munite di freno di bloccaggio
- I due potenti elementi riscaldanti consentono una copertura termica su un'ampia superficie
- Serpentine riscaldanti protette da una robusta griglia
- Compatto, salvaspazio ed efficiente è ideale per piccoli spazi
- Questo prodotto è adatto solo per ambienti ben isolati o per un uso occasionale

IEHG 3
- Riscaldamento immediato: non è necessario preriscaldare
- Funzionamento ecologico e senza alcuna emissione
- Regolazione di ogni singolo elemento per un ambiente riscaldato in base alle esigenze
- Di facile movimentazione grazie alle ruote girevoli
- Funzionamento sicuro grazie alla protezione antisurriscaldamento integrata e alla protezione antiribaltamento con spegnimento automatico per un riscaldamento senza pensieri
- Questo prodotto è adatto solo per ambienti ben isolati o per un uso occasionale

IEHG 3.2 M

IEHG 3

Modello		IEHG 3.2 M	IEHG 3
ART. (230 V)		**6510038**	**6510035**
DATI TECNICI			
Volume della stanza riscaldabile	m³	20	60
Potenza termica	kW	3	3
Livelli di riscaldamento	n°	2	4
Potenza consumo	kW	1,5 / 3	0,75 / 1,5 / 2,250 / 3
Frequenza		~ 50 Hz	~ 50 Hz
Presa Schuko		si	si
Termostato combinato		si	–
Grado di protezione		IP20	IP20
Funzione ventola		NO	SI
Elemento riscaldante		infrarossi alogeno	infrarossi ceramico
Dimensioni (LxWxH)	mm	556x490x870	725x300x800
Peso	kg	16,5	13,8

GENERATORI ELETTRICI D'ARIA CALDA

GENERATORI ELETTRICI D'ARIA CALDA

EHG

- Riscalda rapidamente
- Ideale per ambienti che necessitano di essere riscaldati per un periodo di tempo prolungato
- Protezione integrata contro il surriscaldamento e ribaltamento
- Robusta struttura in metallo
- L'elemento riscaldante in ceramica (PTC) offre diversi vantaggi rispetto alle bobine tradizionali:
  - Consumo di energia ridotto
  - Anallergico, poiché i peli di animali domestici e la polvere non si depositano sulle superfici

EHG 3

Modello		EHG 2	EHG 3
ART. (230 V)		**6510001**	**6510004**
DATI TECNICI			
Frequenza		~ 50 Hz	~ 50 Hz
Potenza termica	kW	2	3
Portata aria	m^3/h	140	322
Grado di protezione		IP20	IP20
Livelli di riscaldamento	n°	2	2
Dimensioni (LxWxH)	mm	210x130x260	234x130x284
Peso	kg	1,4	1,5

GENERATORI ELETTRICI D'ARIA CALDA

EHG P

- Riscalda rapidamente
- Ideale per ambienti che necessitano di essere riscaldati per un periodo di tempo prolungato
- Protezione integrata contro il surriscaldamento
- Robusta struttura in metallo
- L'elemento riscaldante in ceramica (PTC) offre diversi vantaggi rispetto alle bobine tradizionali:
  - Consumo di energia ridotto
  - Anallergico, poiché i peli di animali domestici e la polvere non si depositano sulle superfici

EHG 2 P

EHG 3 P

EHG 5 P

Modello		EHG 2 P	EHG 3 P	EHG 5 P
ART.		**6510002**	**6510003**	**6510006**
DATI TECNICI				
Frequenza		~ 50 Hz	~ 50 Hz	~ 50 Hz
Alimentazione	V	230	230	400
Potenza termica	kW	2	3	5
Potenza regolabile	W	25 / 1.000 / 2.000	25 / 1.500 / 3.000	50 / 3.300 / 5.000
Portata aria	m^3/h	151	365	604
Livelli di riscaldamento	n°	2	2	2
Funzione ventilatore		si	si	si
Dimensioni (LxWxH)	mm	210x160x217	265x210x290	300x235x345
Peso	kg	1,5	2,85	4,3

GENERATORI ELETTRICI D'ARIA CALDA

GENERATORI ELETTRICI D'ARIA CALDA

EHG

- Riscalda rapidamente
- Ideale per ambienti che necessitano di essere riscaldati per un periodo di tempo prolungato
- Protezione integrata contro il surriscaldamento
- Robusta struttura in metallo
- Elevata potenza di riscaldamento e ventilazione

EHG 5

EHG 15

New

Modello		EHG 5	EHG 9	EHG 15
ART. (400 V)		**6510005**	**6510009**	**6510015**
DATI TECNICI				
Frequenza		~ 50 Hz	~ 50 Hz	~ 50 Hz
Assorbimento regolabile	W	40 / 2.500 / 5.000	52 / 4.500 / 9.000	95 / 5.000 / 10.000 / 15.000
Potenza termica	kW	5	9	15
Portata aria	m³/h	793	1.198	2.245
Livelli di riscaldamento	n°	2	2	3
Funzione ventilatore		si	si	si
Grado di potezione		IP24	IP24	IP24
Rumorosità	dB(A)	51	55	57
Presa		16A	16A	32A
Dimensioni (LxWxH)	mm	270x255x400	355x300x490	410x360x550
Peso	kg	5,6	9,6	14,5

GENERATORI DI CALORE

GENERATORE DI CALORE INFRAROSSI DIESEL

New

IDHG 20

- Fornisce calore istantaneo e localizzato senza creare colpi d'aria
- Con termostato ambiente integrato per il controllo della temperatura
- Accensione con il semplice tocco di un pulsante
- Il sistema di raffreddamento integrato ne impedisce il surriscaldamento
- Per ambienti esterni e interni purché ben ventilati
- Non adatto come riscaldatore primario
- Grazie al peso ridotto, il generatore può essere spostato rapidamente in luoghi diversi

Modello		IDHG 20
ART. (230 V)		**6532020**
DATI TECNICI		
Frequenza		~ 50 Hz
Potenza termica	kW	20
Assorbimento	W	110
Portata aria	m³/h	613
Carburante		diesel
Capacità serbatoio	l	10,5
Consumo di carburante	l/h	1,6
Livelli di riscaldamento	n°	1
Grado di protezione		IPX 4
Rumorosità	dB(A)	65
Dimensioni (LxWxH)	mm	575x340x635
Peso	kg	18,2

GENERATORI DI CALORE

GENERATORE DI CALORE INFRAROSSI DIESEL

New

IDHG

- Riscaldamento molto efficiente grazie all'ampia superficie termica
- Funzionamento semplice con display digitale **(IMG 1)**
- Dotato di termostato ambiente integrato
- Telaio robusto con quattro ruote
- Riscaldamento economico grazie ai bassi consumi
- Non adatto come riscaldatore primario
- Pompa carburante elettromagnetica
- Elemento riscaldante in acciaio inox
- Spegnimento della ventola al raggiungimento della temperatura impostata

DOTAZIONE DI SERIE

- Tubo di scarico 1 m, estensibile fino a 3 m
- Telecomando

IDHG 13

IDHG 16

IMG 1

Modello		IDHG 13	IDHG 16
ART. (230 V)		**6532013**	**6532015**
DATI TECNICI			
Frequenza		~ 50 Hz	~ 50 Hz
Potenza termica	kW	13	16
Assorbimento	W	52	52
Volume ambiente riscaldabile	m³	900	1.600
Carburante		diesel	diesel
Capacità serbatoio	l	32	42
Consumo di carburante	l/h	1,03	1,26
Grado di potezione		IP24	IP24
Rumorosità	dB(A)	48	48
Dimensioni (LxWxH)	mm	950x305x1.050	1.335x305x1.050
Peso	kg	46,3	57,9

ACCESSORI OPZIONALI

ART.		Descrizione
6532100		Tubo di scarico 90°, Ø 60 mm
6532101		Tubo di scarico 50 cm, Ø 60 mm
6532102		Tubo di scarico 50 cm, Ø 100 mm
6532103		Tubo di scarico 100 cm, Ø 60 mm
6532104		Tubo di scarico Ø 60 mm, 1 m estensibile fino a 3 m

GENERATORI DI CALORE

GENERATORI DI CALORE PORTATILE A GAS

New

GHG

- Per l'operazione di riscaldamento sono necessarie solo la presa e la bombola di propano
- **Ideale per riscaldare velocemente gli ambienti chiusi sufficientemente areati**
- Robusto alloggiamento in metallo
- Protezione integrata contro il surriscaldamento che interrompe automaticamente l'erogazione del gas mentre la ventola per il raffreddamento continua a lavorare
- Un ulteriore sensore di temperatura integrato funge da protezione contro la mancanza di fiamma e impedisce la fuoriuscita di gas
- Facile accensione tramite pulsante a pressione

DOTAZIONE DI SERIE
- Riduttore di pressione standard con attacco gas italiano
- Tubo gas 1,5 m

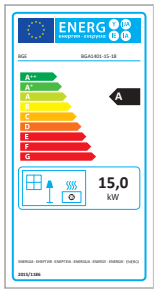

GHG 15

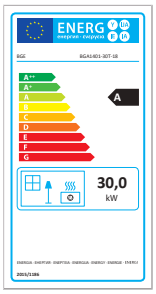

GHG 30

ACCESSORI OPZIONALI		
ART.		Descrizione
6520000		Riduttore di pressione, 700 mbar, 1,5 m per GHG 15 e GHG 30
6520001		Riduttore di pressione, 1500 mbar, 1,5 m per GHG 50
6520002		Tubo gas 1/4" - 1/4", lunghezza 1,5 m per GHG 15 e GHG 30
6520003		Tubo gas 1/4" - 3/8", lunghezza 1,5 m per GHG 50

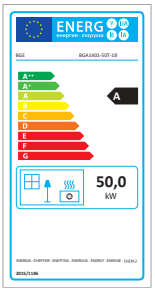

GHG 50

Modello		GHG 15	GHG 30	GHG 50
ART. (230 V)		**6520015**	**6520030**	**6520050**
DATI TECNICI				
Frequenza		~ 50 Hz	~ 50 Hz	~ 50 Hz
Potenza termica	kW	15	18 - 30	30 - 50
Potenza elettrica	W	70	70	70
Portata aria	m³/h	580	1.000	1.000
Carburante		propano	propano	propano
Consumo di carburante	Kg/h	1,09	1,3 - 2,18	2,18 - 3,63
Livelli di riscaldamento	n°	1	regolabile	regolabile
Grado di protezione		IPX 4	IPX 4	IPX 4
Rumorosità	dB(A)	52	63	67
Dimensioni (LxWxH)	mm	380x190x305	465x245x385	665x250x410
Peso	kg	3,7	5,9	7,8

GENERATORI DI CALORE

GENERATORE DI CALORE DIESEL

New

DHG

- Bruciatore in acciaio inox di alta qualità
- **Utilizzo non adatto in ambienti chiusi**
- Funzionamento semplice grazie all'accensione elettronica automatica
- Serbatoio carburante con indicatore di livello integrato
- Facilità di trasporto grazie alla pratica impugnatura
- Non adatto come riscaldatore primario
- Termostato integrato con display digitale per il mantenimento costante della temperatura

DHG 20

DHG 30

DHG 50

Modello		DHG 20	DHG 30	DHG 50
ART. (230 V)		**6530020**	**6530030**	**6530050**
DATI TECNICI				
Frequenza		~ 50 Hz	~ 50 Hz	~ 50 Hz
Potenza termica	kW	20	30	50
Assorbimento	W	230	230	340
Portata aria	m³/h	550	750	1.100
Carburante		diesel	diesel	diesel
Capacità serbatoio	l	22	38	50
Consumo di carburante	l/h	1,65	2,4	4
Livelli di riscaldamento	n°	1	1	1
Grado di potezione		IPX4	IPX4	IPX4
Rumorosità	dB(A)	76	76	76
Dimensioni (LxWxH)	mm	752x305x430	860x520x610	1010x555x610
Peso	kg	14	20,9	24,4

GENERATORI DI CALORE

GENERATORE DI CALORE DIESEL

New

CE

DHG K

- I generatori di aria calda sono ideali per riscaldare velocemente superfici ampie (allevamenti, officine, serre, garage, cantieri, etc.) difficilmente riscaldabili con sistemi tradizionali
- Termostato integrato con display digitale per il controllo automatico della temperatura
- Modelli carrellati, semplici da trasportare grazie alle ruote e alla maniglia posteriore
- Facile accensione con la semplice pressione del pulsante
- I gas di scarico vengono espulsi separatamente dall'aria di riscaldamento tramite un camino per l'uscita dei fumi
- Il generatore può essere impiegato all'interno con l'ausilio del tubo di raccordo del camino per l'uscita dei fumi oppure all'esterno collegando un tubo riscaldante che porta l'aria calda all'interno
- Non adatto come riscaldatore primario

DHG 30 K

DHG 50 K

ACCESSORI OPZIONALI

ART.		Descrizione
6531000		Tubo flessibile aria calda 5 m per DHG 30 K
6531001		Tubo flessibile aria calda 5 m per DHG 50 K
6531005		Termostato, cavo lunghezza 10 m per DHG 30 K e DHG 50 K

Modello		DHG 30 K	DHG 50 K
ART. (230 V)		**6531030**	**6531050**
DATI TECNICI			
Frequenza		~ 50 Hz	~ 50 Hz
Potenza termica	kW	30	50
Assorbimento	W	340	900
Portata aria	m³/h	750	2.000
Carburante		diesel	diesel
Capacità serbatoio	l	50	69
Consumo di carburante	l/h	2,4	3,8
Ø canna fumaria	mm	118	148
Ø uscita aria calda	mm	120	150
Livelli di riscaldamento	n°	1	1
Grado di potezione		IPX 4	IPX 4
Rumorosità	dB(A)	80	79
Dimensioni (LxWxH)	mm	1.110x490x750	1.370x560x995
Peso	kg	33	59

TRANSPALLET

TRANSPALLET MANUALI

New

PHW

- Comodo da usare, resistente e facilmente manovrabile
- Salita, discesa e posizione neutra possono essere azionate tramite la leva con una sola mano
- Pompa idraulica a funzionamento regolare con pistone cromato e valvola di sovraccarico
- Facilità di trasporto, anche di carichi pesanti grazie alle ruote in alluminio extraleggero
- Battistrada in gomma e rulli forche in poliuretano
- Timone ergonomico con rivestimento in plastica
- Ruote e rulli montate su cuscinetti
- Forche con struttura monoscocca molto stabile e resistente alla torsione
- Regolatore di flusso per la discesa delle forche

PHW 2508 DF

PHW 2508 EF

PHW 2507 L

Modello		PHW 2507 L	PHW 2508 EF	PHW 2508 DF
ART.		**6152511**	**6152525**	**6152520**
DATI TECNICI				
Portata	t	2,5	2	2,5
Larghezza totale	mm	540	550	550
Larghezza forca singola	mm	160	160	160
Lunghezza forca	mm	1.800	1.150	1.150
Min altezza forca	mm	85	75	85
Max altezza forca	mm	200	190	195
Corsa azione pompa	mm	9	13	13
Angolo di sterzata		186°	205°	205°
Raggio di sterzata	mm	1.790	1.281	1.281
Materiale ruote		alluminio, poliamide	nylon	poliuretano
Materiale rulli		poliuretano	nylon	poliuretano
Dimensioni e peso				
Ø ruote	mm	200	160	180
Larghezza ruote	mm	50	50	50
Ø rulli	mm	80	80	80
Larghezza rulli	mm	70	70	70
Dimensioni (LxWxH)	mm	2.190x540x1.240	1.540x550x1.175	1.540x550x1.210
Peso	kg	100	52	65

TRANSPALLET

TRANSPALLET MANUALI

New

PHW

- Salita, discesa e posizione neutra possono essere azionate tramite la leva con una sola mano
- Pompa idraulica con funzionamento silenzioso, pistone cromato e valvola di sovraccarico
- Velocità di discesa regolabile in continuo tramite valvola di abbassamento
- Facilità di trasporto, anche di carichi pesanti grazie alle ruote girevoli e ai rulli situati nella parte anteriore delle forche
- Ruote e rulli montate su cuscinetti
- Telaio e forche in acciaio con struttura a guscio molto stabile e resistente alla torsione
- Rulli frontali che consentono l'invito su pallet dotati di traversa inferiore **(IMG 2)**
- Timone ergonomico con rivestimento in plastica
- Leva di rilascio a pedale per la discesa graduale del transpallet **(IMG1)**

PHW 2508 K

PHW 2508

Modello		PHW 2508 K	PHW 2508
ART.		**6152513**	**6152512**
DATI TECNICI			
Portata	t	2,5	2,5
Larghezza totale	mm	540	540
Larghezza forca	mm	160	160
Lunghezza forca	mm	800	1.150
Min altezza forca	mm	85	85
Max altezza forca	mm	200	200
Corsa azione pompa	mm	9	9
Angolo di sterzata		186°	205°
Raggio di sterzata	mm	835	1.281
Materiale ruote		alluminio, poliamide	alluminio, poliamide
Materiale rulli		poliuretano	poliuretano
Dimensioni e peso			
Ø ruote	mm	200	200
Larghezza ruote	mm	50	50
Ø rulli	mm	80	80
Larghezza rulli	mm	70	70
Dimensioni (LxWxH)	mm	1.200x540x1.235	1.550x540x1.235
Peso netto ca.	kg	60	67

IMG 1

IMG 2

TRANSPALLET

TRANSPALLET CON BILANCIA

New

PHW

- Ideale per magazzini, centri di spedizione e stabilimenti di produzione
- Bilancia elettronica integrata con alloggiamento in acciaio di alta qualità
- Display con funzione tara, peso netto/lordo, peso totale e somma delle pesate **(IMG 1)**
- Facilità di trasporto grazie a ruote in alluminio con battistrada in gomma piena e rulli in poliuretano
- Il rullo collocato sulla punta delle forche facilita l'entrata e l'uscita dei pallets **(IMG 3)**
- 72 ore di autonomia con tempo di ricarica di sole 6-8 ore grazie alla batteria integrata da 6 V
- Corretto funzionamento anche a temperature da -10° a 40°C
- Leva di rilascio a pedale per la discesa **(IMG 2)**

Modello		PHW 2500 W	PHW 2500 WP
ART.		**6150280**	**6150285**
DATI TECNICI			
Portata	t	2,5	2,5
Display bilancia (divisioni)	kg	0 - 2.500 = 0,5	0 - 2.500 = 0,5
Tolleranza	kg	2.500 = +/- 2,5	2.500 = +/- 2,5
Larghezza totale (W)	mm	570	570
Larghezza forca (B)	mm	175	175
Lunghezza forca (C)	mm	1.150	1.150
Min altezza forca (D)	mm	85	85
Max altezza forca	mm	200	200
Angolo di sterzata (A)		210°	210°
Raggio di sterzata	mm	1.362	1.362
Ø ruote (E)	mm	180x50	180x50
Ø rulli (F)	mm	80x70	80x70
Stampante		-	inclusa
Batterie (incluse)		6V / 4Ah	6V / 4Ah
Grado di protezione		IP54	IP54
Dimensioni (LxWxH)	mm	1.550x570x1.200	1.550x570x1.200
Peso	kg	90	90

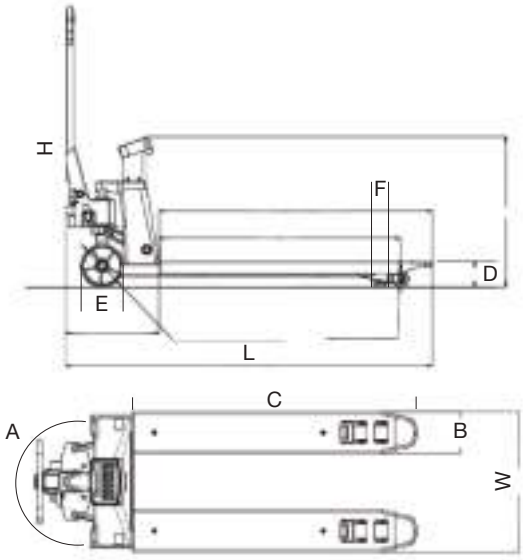

IMG 1

IMG 2

IMG 3

PHW 2500 WP
Stampante inclusa

TRANSPALLET

TRANSPALLET ELETTRICI

New

EHW E

- Design compatto e peso contenuto consentono manovrabilità e facilità nel trasporto delle merci anche in spazi ristretti, tra scaffali e durante il carico su autocarri o su montacarichi **(IMG 1)**
- Controllo funzionale e sicuro della velocità di marcia tramite interruttore a bilanciere
- La funzione a bassa velocità consente manovre lente con timone verticale
- Timone ergonomico per una praticità d'uso **(IMG 2)**
- Batteria potente agli ioni di litio per garantire un'elevata disponibilità di utilizzo con cicli brevi di ricarica
- Indicatore di carica della batteria sul timone
- Batteria facile da rimuovere e inserire grazie allo sgancio rapido **(IMG 3)**
- Due ruote di supporto laterali per un'ottima stabilità sia durante la guida che in fase sterzante **(IMG 4)**
- Interfaccia CAN-bus e controllo di manutenzione Curtis per una diagnostica rapida e semplice (è necessario un software di diagnostica esterno)

EHW 15 E
- Accensione elettronica

EHW 15.2 E
- Interruttore a chiave

DOTAZIONE DI SERIE: EHW 15 E
- Caricabatterie 8A
- Batteria Ioni di litio 24V / 20Ah

EHW 15 E

EHW 15.2 E

Modello		EHW 15 E	EHW 15.2 E
ART.		**6160105**	**6160107**
DATI TECNICI			
Portata	t	1,5	1,5
Larghezza totale pale	mm	540	540
Larghezza forca singola	mm	160	160
Lunghezza forche	mm	1.150	1.150
Min altezza forca	mm	80	80
Max altezza forca	mm	195	195
Raggio di sterzata	mm	1.340	1.332
Velocità di sollevamento	m/s	0,015	0,016
Velocità di discesa	m/s	0,05	0,05
Velocità di marcia	Km/h	4,9	4
Inclinazione max carico		6%	6%
Pendenza max senza carico		16%	20%
Potenza motore azionamento	kW	0,75	0,75
Potenza motore sollevamento	kW	0,5	0,5
Voltaggio batteria	V	24	24
Capacità nominale batteria	Ah	20	20
Ø ruote in poliuretano	mm	210x75	210x75
Ø rulli in poliuretano	mm	80x70	80x60
Indicatore di batteria scarica		LED	LED
Peso batteria	kg	5,8	5,9
Livello pressione acustica	dB(A)	70	70
Dimensioni (LxWxH)	mm	1.538x540x1.125	1.530x540x1.230
Peso	kg	136	121

ACCESSORI OPZIONALI	
ART.	Descrizione
6161240	Caricabatterie 24V / 8A
6161241	Caricabatterie 24V / 12A
EHW 15 E	
6161230	Batteria Li-ion 24V / 20Ah
6161231	Batteria Li-ion 24V / 40Ah
EHW 15.2 E	
6161235	Batteria Li-ion 24V / 20Ah
6161236	Batteria Li-ion 24V / 40Ah
6161237	Batteria Li-ion 24V / 60Ah

IMG 1

IMG 2

IMG 3

IMG 4

TRANSPALLET

TRANSPALLET ELETTRICO

EHW 12

- Manovrabile, compatto e dal peso contenuto, adatto anche per l'utilizzo in spazi ristretti, su sponda idraulica o come dispositivo di trasporto su camion
- Controllo funzionale e sicuro della velocità di marcia tramite interruttore a bilanciere
- La funzione a bassa velocità consente manovre lente con un timone verticale
- Timone ergonomico per una praticità d'uso
- Batteria potente agli ioni di litio per garantire un'elevata disponibilità di utilizzo con cicli brevi di ricarica
- Indicatore di carica della batteria sul timone
- Batteria facile da rimuovere e inserire

DOTAZIONE DI SERIE
- Caricabatteria
- Batteria Li-ion 24V / 20Ah

EHW 12
immagine con ruote stabilizzatrici posteriori opzionali

Manovrabile, adatto anche per l'uso in spazi ristretti es. nei camion

Comodo controllo di velocità, direzione di marcia e frenata tramite interruttori a bilanciere di facile utilizzo. Pulsanti grandi e facilmente accessibili per alzare e abbassare la forcella, fornito di clacson

Pulsante a bassa velocità
Indicatore LED per batteria scarica.
Con chiave di sicurezza per blocco del transpallet

Modello		EHW 12
ART.		**6160112**
DATI TECNICI		
Portata	t	1,2
Larghezza totale forche	mm	540
Larghezza forca singola	mm	160
Lunghezza forche	mm	1.150
Min altezza forca	mm	80
Max altezza forca	mm	195
Raggio di sterzata	mm	1.337
Velocità di sollevamento	m/s	0,031
Velocità di discesa	m/s	0,069
Velocità di marcia	km/h	4,6
Inclinazione max carico		4 %
Pendenza max senza carico		16 %
Potenza motore azionamento	kW	0,65
Potenza motore sollevamento	kW	0,5
Voltaggio batteria	V	24
Capacità nominale batteria	Ah	20
Ø ruote in poliuretano	mm	210x70
Ø rulli in poliuretano	mm	80x93
Livello pressione acustica	dB(A)	70
Indicatore di batteria scarica		LED
Peso batteria	kg	4,4
Funzione a bassa velocità		sì
Sblocco		chiave elettronica
Altezza telaio	mm	628
Dimensioni (LxWxH)	mm	1.537x540x1.160
Peso	kg	124

ACCESSORI OPZIONALI		
ART.		**Descrizione**
6161242		Batteria Li-ion 24V / 20Ah
6161243		Batteria Li-ion 24V / 36Ah
6161240		Caricabatterie 24V / 8A per 6161242
6161241		Caricabatterie 24V / 12A per 6161243
6161000		Kit di fissaggio con ruote stabilizzatrici caricate a molla per un'eccellente stabilità di guida e in curva. Fornitura: due rulli di supporto laterali caricati a molla, due coperture

TRANSPALLET

TRANSPALLET ELETTRICI

EHW

- Manovrabile, compatto e dal peso contenuto, adatto anche per l'utilizzo in spazi ristretti, su sponda idraulica o come dispositivo di trasporto su camion
- Controllo funzionale e sicuro della velocità di marcia tramite interruttore a bilanciere
- La funzione a bassa velocità consente manovre lente con un timone verticale
- Timone ergonomico per una praticità d'uso
- Batteria potente agli ioni di litio per garantire un'elevata disponibilità di utilizzo con cicli di brevi di ricarica
- Indicatore di carica della batteria sul timone
- Batteria facile da rimuovere e inserire

DOTAZIONE DI SERIE EHW 15
- Caricabatteria
- Batteria Li-ion 24V / 20Ah

DOTAZIONE DI SERIE EHW 20
- Caricabatteria
- Batteria Li-ion 48V / 20Ah

EHW 15

Manovrabile, adatto anche per l'uso in spazi ristretti es. nei camion

Comodo controllo di velocità, direzione di marcia e frenata tramite interruttori a bilanciere di facile utilizzo. Pulsanti grandi e facilmente accessibili per alzare e abbassare forcella, clacson

Pulsante a bassa velocità per manovre lente con timone verticale
Indicatore LED per batteria scarica
Sbloccaggio del carrello elevatore con codice PIN a quattro cifre, modello EHW 20 in aggiunta con Chip RFID

Due ruote di supporto laterali per un'ottima stabilità sia durante la guida che in fase sterzante

Modello		EHW 15	EHW 20
ART.		**6160115**	**6160120**
DATI TECNICI			
Portata	t	1,5	2,0
Larghezza totale forche	mm	540	540
Larghezza forca singola	mm	160	160
Lunghezza forche	mm	1.150	1.150
Min altezza forca	mm	80	80
Max altezza forca	mm	195	195
Raggio di sterzata	mm	1.330	1.336
Velocità di sollevamento	m/s	0,02	0,017
Velocità di discesa	m/s	0,05	0,05
Velocità di marcia	km/h	4,6	4,8
Inclinazione max carico		6 %	7 %
Pendenza max senza carico		16 %	16 %
Potenza motore azionamento	kW	0,65	0,75
Potenza motore sollevamento	kW	0,5	0,8
Voltaggio batteria	V	24	48
Capacità nominale batteria	Ah	20	20
Ø ruote in poliuretano	mm	210x70	210x70
Ø rulli in poliuretano	mm	80x93	80x93
Livello pressione acustica	dB(A)	70	70
Rulli di appoggio laterali		si	si
Indicatore di batteria scarica		LCD	LCD
Peso batteria	kg	4,6	7,5
Funzione a bassa velocità		si	si
Sblocco		codice PIN	codice PIN, chip RFID
Altezza telaio	mm	628	628
Dimensioni (LxWxH)	mm	1.530x540x1.160	1.536x540x1.160
Peso	kg	123	149

ACCESSORI OPZIONALI EHW 15		
ART.		**Descrizione**
6161242		Batteria Li-ion 24 V / 20Ah
6161243		Batteria Li-ion 24 V / 36Ah
6161240		Caricabatterie 24V / 8A per 6161242
6161241		Caricabatterie 24V / 12A per 6161243

ACCESSORI OPZIONALI EHW 20		
ART.		**Descrizione**
6161482		Batteria Li-ion 48 V / 20Ah
6161481		Caricabatterie 48V / 9A per 6161482

CARRELLI ELEVATORI

CARRELLO ELEVATORE PORTATA 1 t

New

GHHW 1025

- Particolarmente adatto per il carico e scarico dai veicoli
- Facilita lo spostamento di carichi in magazzino
- Assenza di scintille e di campi elettromagnetici generati solitamente dalla carica statica, per cui il prodotto è adatto anche per la movimentazione di sostanze infiammabili o esplosive
- Robusta struttura in acciaio con saldature di alta qualità
- Sollevamento azionato da pompa idraulica manuale
- Sollevamento manuale o a pedale **(IMG 1)**
- La sua struttura compatta ne permette l'uso anche in spazi ristretti
- Struttura stabile con larghe ruote e rulli in poliuretano **(IMG 2)**
- Timone ergonomico con rivestimento in plastica per un maggior confort anche con movimentazione a una sola mano **(IMG 3)**

Modello		GHHW 1025
ART.		**6151020**
DATI TECNICI		
Portata	t	1
Larghezza totale forche (A)	mm	580
Lunghezza totale (L)	mm	1.695
Dimensioni forca (B-C)	mm	1.150x170
Altezza forche a riposo	mm	90
Altezza di sollevamento (D)	mm	2.500
Altezza telaio max (E)	mm	2.925
Angolo di sterzata		360°
Raggio di sterzata (F)	mm	1.350
Ø Ruote timone in nylon	mm	147x40
Ruote forche	mm	80x70
Velocità di sollevamento	mm/sec	20
Velocità di discesa	mm/sec	22
Larghezza di marcia necessaria	mm	2.082
Dimensioni (LxWxH)	mm	1.695x860x1.838
Peso	kg	292

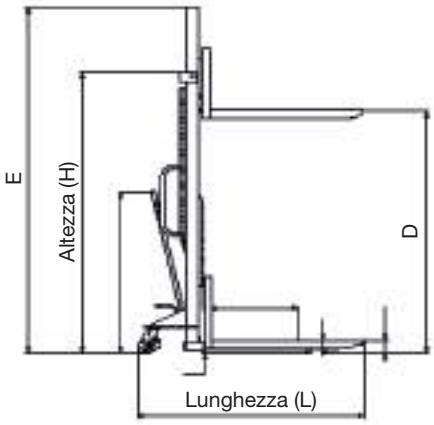

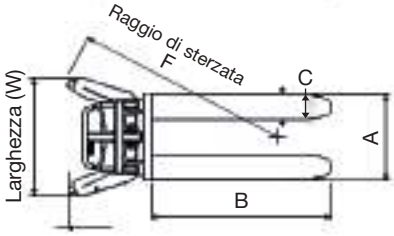

IMG 1

IMG 2

IMG 3

PIATTAFORME

PIATTAFORMA ELETTRICA DI ALZATA

New

SHT 1001 G

- L'altezza ottimale permette di lavorare in maniera ergonomica
- Piattaforma richiudibile per un facile rimessaggio
- Rampa di carico inclusa per facilitare il movimento di attrezzature con telaio come tosaerba, ecc
- Unità di controllo separata con 3 metri di cavo, pulsanti di comando e interruttore d'emergenza
- Stabile struttura in acciaio
- Rispetta le norme di sicurezza EN 1570
- Stelo del pistone cromato

Modello		SHT 1001 G
ART. (400 V)		**6153102**
DATI TECNICI		
Frequenza		~ 50 Hz
Portata	t	1
Dimensioni esterne della tavola	mm	1.450
Dimensioni vano della tavola	mm	1.140
Tempo di sollevamento	sec	18
Velocità di sollevamento a pieno carico	mm/sec	42
Potenza	kW	0,75
Altezza min/max	mm	85 / 860
Peso	kg	312

PIATTAFORME ELETTRICHE AD ALZATA IDRAULICA

New

SHT

- L'altezza ottimale permette di lavorare in maniera ergonomica
- Piattaforma richiudibile per un facile rimessaggio
- Unità di controllo separata con 3 metri di cavo, pulsanti di comando e interruttore d'emergenza
- Stabile struttura in acciaio verniciato a polvere
- Listelli di protezione
- Rispetta le norme di sicurezza EN 1570
- Cilindri ad alta pressione con doppia funzione di sicurezza

SHT 1000

SHT 2000

Modello		SHT 1000	SHT 2000
ART. (400 V)		**6154102**	**6154202**
DATI TECNICI			
Frequenza		~ 50 Hz	~ 50 Hz
Portata	t	1	2
Dimensioni tavola (LxW)	mm	1.300x800	1.300x800
Tempo di sollevamento	sec	25	22
Velocità di sollevamento a pieno carico	mm/sec	40	40
Potenza	kW	1,1	1,5
Altezza min/max	mm	190/ 1.010	190/ 1.010
Peso	kg	178	242

PIATTAFORMA DI ALZATA

PIATTAFORMA DI ALZATA CARRELLATA CON DISPOSITIVO ELETTRICO

New

CE

FHT-B 1200

- Sostituzione sicura ed efficiente di cambi, motori e batterie dei veicoli elettrici
- Perfetto per il lavoro nelle officine automobilistiche grazie all'altezza di sollevamento fino a 1840 mm
- Tavola robusta con doppio pantografo in acciaio **(IMG 2)**
- Altezza regolabile elettricamente tramite pannello di controllo
- Possibile trasporto di componenti sporgenti grazie all'impugnatura ribaltabile **(IMG 1)**
- Piedini isolanti regolabili sulla parte superiore della tavola per un allineamento ottimale della batteria **(IMG 4)**
- I piedini regolabili possono essere posizionati in modo flessibile grazie alla tavola con griglia forata
- Ruote in PU con freni di stazionamento per una facile manovrabilità **(IMG 3)**

Modello		FHT-B 1200
ART. (230 V)		**6155000**
DATI TECNICI		
Frequenza		~ 50 Hz
Portata	t	1,2
Lunghezza totale tavola	mm	1.400
Larghezza tavola	mm	770
Altezza max di sollevamento	mm	1.840
Altezza min tavola	mm	650
Potenza motore	kW	0,75
Altezza impugnatura	mm	880
Tempo di sollevamento	s	50 - 60
Ø Ruote	mm	150
Dimensioni (LxWxH)	mm	1.840x770x780
Peso	kg	418

ACCESSORI OPZIONALI		
ART.	Descrizione	
6155001		Piedino standard regolabile con cuscinetto in gomma
6155003		Piedino standard regolabile in altezza con cuscinetto in gomma
6155004		Piedino standard regolabile con cuscinetto in gomma
6155002		Set adattatori Vario

IMG 1

IMG 2

IMG 3

IMG 4

TAVOLI DA LAVORO

TAVOLI DA LAVORO

New

CE

HT

- Robusta costruzione in acciaio
- L'altezza ottimale permette di lavorare in maniera ergonomica
- Configurabile con diversi piani di lavoro per un utilizzo multifunzionale a seconda delle esigenze
- Provvisto di fermo di sicurezza per impedire l'abbassamento involontario della piattaforma **(IMG 1)**
- Facile da manovrare grazie alle ruote girevoli provviste di protezione di sicurezza e freno di bloccaggio
- Dotato di maniglie per consentire una migliore manovrabilità in officina
- Comodo azionamento tramite pedale a leva

HT 601
- Pedale a leva su entrambi i lati

HT 301 M

HT 301 L

HT 601

Modello		HT 301 M	HT 301 L	HT 601
ART.		**6130300**	**6130305**	**6130600**
DATI TECNICI				
Portata	kg	300	300	650
Dimensioni della tavola	mm	1.100x640	1.500x830	1.500x830
Numero pistoni	n°	1	1	1
Corsa movimento pompa	mm	250	300	300
Altezza min/max	mm	490x1.100	430x1.085	455x1.210
Dimensioni (LxWxH)	mm	1.100x640x400	2.020x1.020x550	2.020x1.020x550
Peso	kg	74	130	157

ACCESSORI OPZIONALI	
ART.	Descrizione
PER HT 301 M	
6140000	Piano di lavoro in MDF forato 1.100x640x18 mm, fori ø 20 mm
6140001	Piano di lavoro in MDF forato 1.200x800x18 mm, fori ø 20 mm
6140004	Attacco per trasportatore a rulli 1.200x560mm
PER HT 301 L / HT 601	
6140011	Piano di lavoro in MDF forato 2.020x1.020x25 mm, fori ø 20 mm
6140012	Piano di lavoro in MDF forato 1.500x800x25 mm, fori ø 20 mm
6140014	Piano di lavoro per saldatura con pannello laterale 1.500x830x125, ø 28 mm
6140010	Telaio girevole a pannello

IMG 1

CRIC

CRIC A CARRELLO

New

RWH

· Ruote portanti e ruote sterzanti in ghisa

RWH 2.51
· Prolunga per estendere la sella facilitando così le operazioni sul veicolo
· Funzione **QUICK LIFT**: con una sola pompata si raggiunge il punto di presa del veicolo

RWH 2.1

RWH 2.51

Modello		RWH 2.1	RWH 2.51
ART.		**6201099**	**6201128**
DATI TECNICI			
Portata	t	2	2,5
Altezza min di sollevamento	mm	135	150
Altezza max di sollevamento	mm	340	530
Dimensioni (LxWxH)	mm	447x196x135	625x242x158
Peso	kg	8,7	18,7

CRIC A CARRELLO EXTRA RIBASSATI

SRWH EF

· Specifici per veicoli ribassati e auto sportive
· Leva di azionamento pompa composta da due pezzi con impugnatura ergonomica per garantire una presa salda e una movimentazione semplice
· Pedale di sollevamento rapido per superare velocemente la corsa a vuoto **(IMG 3)**
· Ruote portanti e ruote sterzanti in ghisa
· Timone orientabile tramite leva di comando rotante
· Pratico vano porta-attrezzi **(IMG 3)**
· Piatto di appoggio/sollevamento extra largo con rivestimento in gomma **(IMG 2)**
· Funzione Quick-Lift tramite doppio pistone per consentire la massima velocità di sollevamento **(IMG 1)**

IMG 1

IMG 2

IMG 3

New

Modello		SRWH 2501 EF	SRWH 3003 EF
ART.		**6201129**	**6201124**
DATI TECNICI			
Portata	t	2,5	3
Altezza min di sollevamento	mm	85	78
Altezza max di sollevamento	mm	410	420
Altezza finale max	mm	495	510
Larghezza interna/esterna	mm	233/343	262/344
Lunghezza max.	mm	1.695	1.810
Dimensioni (LxWxH)	mm	660x343x221	685x344x223
Peso	kg	28,2	33

ACCESSORI OPZIONALI	
ART.	
6201139	Traversa di supporto

CRIC

CRIC A CARRELLO

New

RWHA

- Struttura leggera e robusta in alluminio
- Leva azionamento pompa con manico ricoperto in gommapiuma per garantire una presa salda e una facile maneggevolezza
- Extra piatto, particolarmente adatto per auto ribassate
- Con doppio pistone necessarie meno pompate per raggiungere l'altezza massima
- Controllo della valvola tramite leva rotante della pompa
- Abbassamento lento e sicuro con carico
- Rullo di carico robusto e cilindrico
- Piattello largo con rivestimento in gomma per proteggere i punti di presa del veicolo

RWHA 1502

RWHA 2501

Modello		RWHA 1502	RWHA 2501
ART.		**6201135**	**6201136**
DATI TECNICI			
Portata	t	1,5	2,5
Altezza max di sollevamento	mm	260	395
Altezza minima	mm	90	90
Altezza finale max	mm	350	485
Lunghezza max	mm	1.440	1.810
Dimensioni (LxWxH)	mm	500x240x132	660x300x162
Peso	kg	14	27

ACCESSORI OPZIONALI	
ART.	
6201139	Traversa di supporto

CRIC A CARRELLO CON SOLLEVAMENTO RAPIDO

New

SRWH LH

- Particolarmente adatto per veicoli con telai lunghi e ribassati
- Struttura robusta e compatta
- Ruote di carico girevoli in acciaio
- La leva manuale presente sulla maniglia consente un abbassamento lento e sicuro del carico
- Maniglia a T rivestita in gomma e regolabile in tre posizioni di bloccaggio

SRWH 6000 LH
- Dotato di meccanismo di sollevamento rapido: 3 cicli di pompaggio fino alla massima altezza

SRWH 10001 LH
- Dotato di meccanismo di sollevamento rapido: 5 cicli di pompaggio fino alla massima altezza
- Doppio pistone integrato per un pompaggio rapido

Modello		SRWH 6000 LH	SRWH 10001 LH
ART. (400 V)		**6201170**	**6201175**
DATI TECNICI			
Portata	t	6	10
Altezza max di sollevamento	mm	515	515
Altezza minima	mm	150	160
Altezza finale max	mm	665	665
Altezza manico max	mm	1.100	1.100
Dimensioni (LxWxH)	mm	1.390x410x188	1.507X445X235
Peso	kg	84	115

CRIC

CRIC A CARRELLO IDRO-PNEUMATICO

New

WWH 30002 PH

- Sistema sicuro di sollevamento e abbassamento, con altezza tramite aria compressa
- Sistema di sollevamento a due stadi
- Pistoni cromati con superficie extra levigata
- Dotato di ruote in gomma piena e maniglia estensibile per una facile movimentazione nelle officine e per il trasporto

DOTAZIONE DI SERIE
- Estensione della leva
- Prolunga 45 mm
- Prolunga 75 mm

Modello		WWH 30002 PH
ART.		**6201132**
DATI TECNICI		
Portata	t	30
Pressione aria	bar	9 – 12
Consumo aria	l/corsa	61
Altezza min	mm	150
Altezza di sollevamento	mm	74 / 69
Prolunghe	mm	75 + 45
Dimensioni (LxWxH)	mm	503x280x150
Peso	kg	33

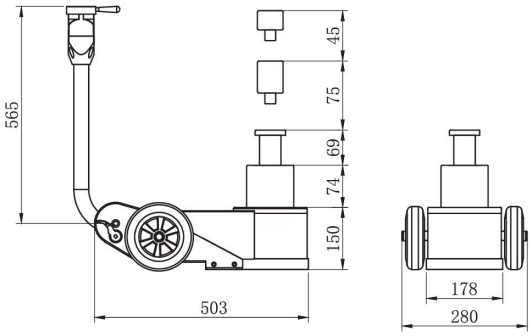

TRAVERSA DI SUPPORTO PER CRIC A CARRELLO SRWH 2501 EF - RWHA 1502/2501 - SRWH 30001 SIL

Art. 6201139

- Robusta struttura in acciaio
- Aumenta la stabilità del veicolo e del cric
- Lunghezza regolabile fino a 940 mm
- Altezza regolabile del piano di appoggio
- Utilizzabile da tutti i lati del veicolo
- Fissaggio al carrello **(IMG 1)** tramite vite M24 x 1,5 mm inclusa nella fornitura **(IMG 2)**

ART.		6201139
DATI TECNICI		
Portata	t	2
Lunghezza catena di sicurezza	mm	235
Lunghezza massima	mm	940
Superficie d'appoggio	mm	120x120
Dimensioni (L-W-H)	mm	710x125x140
Peso	kg	12,3

IMG 1

IMG 2

CARRELLI

CARRELLI RACCOLTA OLIO ESAUSTO CON FUNZIONE DI ASPIRAZIONE

New

CE

WOD

- Robusto carrello di raccolta olio con quattro ruote stabili per una facile manovrabilità
- Ideale per il cambio dell'olio delle auto sia nelle officine per uso professionale che nel settore del fai da te
- Imbuto regolabile in altezza in modo flessibile per lavorare comodamente in qualsiasi posizione
- Il collegamento ad aria compressa consente uno svuotamento semplice e pulito dell'olio esausto
- Dotato di regolatore dell'aria e valvola di sicurezza per evitare sovrapressioni
- Tubo montante integrato per il controllo in tempo reale della quantità dell'olio presente nella coppa

WOD 70 SC

- Funzione di aspirazione integrata, perfetta per i tappi di scarico difficili da raggiungere
- Cambio dell'olio più rapido rispetto alle operazioni di drenaggio tradizionali
- Visualizzazione precisa della quantità dell'olio durante la fase di aspirazione grazie al misurino trasparente

WOD 70 SC

Modello		WOD 70	WOD 70 SC
ART.		**6206005**	**6206010**
DATI TECNICI			
Volume contenitore	l	70	68
Volume del misurino	l	-	10
Altezza dell'imbuto	mm	140	140
Diametro dell'imbuto	mm	350	400
Estrazione del flusso di volume	l/min	-	0,6 - 1,6
Lunghezza del tubo di scarico	m	1,9	1,9
Lunghezza del tubo di aspirazione	m	-	1,4
Altezza min	mm	1.400	1.500
Altezza max	mm	1.900	1.850
Diametro del tubo di scarico	mm	25	19
Dimensioni (LxWxH)	mm	495x495x1.760	595x595x1.550
Peso	kg	23	22,5

CARRELLO PER MONTAGGIO PNEUMATICI

New

CE

RMW 250

- Robusta struttura tubolare in acciaio
- Montaggio delle ruote in sicurezza evitando danneggiamenti alla schiena
- Semplice regolazione della ruota al mozzo grazie all' impugnatura con leva lunga
- Pneumatici facili da controllare grazie ai rulli di supporto girevoli **(IMG 1)**
- Ruote di appoggio regolabili in tre direzioni **(IMG 2)**
- Ideale per gommisti, officine automobilistiche e spedizionieri

IMG 1

IMG 2

Modello		RMW 250
ART.		**6201160**
DATI TECNICI		
Portata max	kg	250
Larghezza pneumatico max	mm	570
Larghezza pneumatico min	mm	240
Diametro pneumatico max	mm	800
Diametro pneumatico min	mm	250
Dimensioni (LxWxH)	mm	1.160x702x251
Peso	kg	11,5

TAVOLI PER OFFICINE

TAVOLO MULTIFUNZIONALE PER OFFICINE

New

MFT 35

- Munito di protezione antiurto su tutti i punti di contatto importanti per proteggere le aree sensibili come carrozzeria e cerchioni **(IMG 1)**
- Perfetto per riporre utensili, viti e pezzi di ricambio durante i lavori di officina **(IMG 2)**
- Tavolo portaoggetti con portata fino a 35 kg
- Regolazione dell'altezza in 15 posizioni con fori da 25 mm
- Posizione stabile grazie ai due freni di bloccaggio montati sulle ruote
- Robusta struttura saldata
- Con tavolo pieghevole di 90°, perfetto per il trasporto di oggetti come pneumatici e fusti di olio in combinazione con il ripiano portaoggetti non incluso nella fornitura **(IMG 3)**

IMG 1

IMG 2

IMG 3

ACCESSORI OPZIONALI		
ART.	Descrizione	
6201911		Ripiano portaoggetti, 748x748x54 mm, portata massima 180 kg

Modello		**MFT 35**
ART.		**6201910**
DATI TECNICI		
Capacità di carico del tavolo portautensili	kg	35
Dimensioni del tavolo portautensili (L x P x A)	mm	750x522x28
Altezza min. – max.	mm	950 – 1.300
Interasse fori	mm	25
Numero interasse fori	n°	15
Diametro rullo di carico	mm	45
Larghezza rullo di carico	mm	45
Dimensioni (LxWxH)	mm	760x740x1.300
Peso	kg	17,5

COMPRESSORI

COMPRESSORE PER MOLLE AMMORTIZZATORI

New

CE

SFS 1000 D

- Ideale per il tensionamento dei montanti
- Forza di serraggio fino a 1t
- Pratico utilizzo grazie all'azionamento pneumatico a pedale **(IMG 2)**
- Estremamente sicuro grazie alla robusta gabbia di sicurezza **(IMG 3)**
- Ganasce di serraggio regolabili in continuo sul diametro della spirale desiderato **(IMG 1)**
- Facile da trasportare grazie ai rulli di trasporto e alla maniglia
- Cambio ganasce senza attrezzi

DOTAZIONE DI SERIE

- 2 forcelle di compressione (1 piccola e 1 grande)
- Un morsetto ganascia

IMG 1

IMG 2

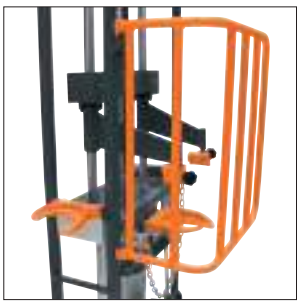

IMG 3

Modello		SFS 1000 D
ART.		**6201220**
DATI TECNICI		
Materiale		acciaio
Forza di serraggio max	t	1
Pressione dell'aria	bar	8
Ø molle	mm	102 - 165
Tubo filettato	NPT	3/8"
Dimensioni (LxWxH)	mm	830x580x1.420
Peso	kg	63,5

MINI ARGANI ELETTRICI

MINI ARGANI ELETTRICI

New

MES

- Dotato di maniglia
- Puleggia con gancio di carico
- Fissaggio semplice tramite due morsetti
- Interruttore di arresto nella parte superiore e inferiore

DOTAZIONE DI SERIE
- Due fascette di fissaggio
- Un gancio per puleggia
- Quattro viti e rondelle

MES 1000-2H

MES 600-2H

MES 250-2

ACCESSORI OPZIONALI		
ART.	Descrizione	
6198615		Morsetto tondo a sgancio rapido per MES 250-2
6198616		Morsetto tondo a sgancio rapido per MES 600-2H
6198617		Morsetto tondo a sgancio rapido per MES 1000-2H
6198620		Morsetto quadro a sgancio rapido per MES 250-2
6198621		Morsetto quadro a sgancio rapido per MES 600-2H
6198622		Morsetto quadro a sgancio rapido per MES 1000-2H

Modello		**MES 250-2**	**MES 600-2H**	**MES 1000-2H**
ART. (230 V)		**6198325**	**6198360**	**6198399**
DATI TECNICI				
Capacità di sollevamento senza/con puleggia	kg	125 / 250	300 / 600	500 / 999
Potenza motore ~ 50 Hz	kW	0,5	1,05	1,6
Velocità di sollevamento max senza/con puleggia	m/min	8 / 4	8 / 4	8 / 4
Sollevamento max senza/con puleggia	m	12 / 6	12 / 6	12 / 6
Dimensioni staffe di montaggio	mm	46x46	46x46	60x60
Ø fune	mm	3	4,5	6
Classe di protezione		IP54	IP54	IP54
Dimensioni (LxWxH)	mm	400x140x200	445x154x220	536x187x260
Peso	kg	11	17,5	33

PINZE DI SOLLEVAMENTO

PINZA SOLLEVAMENTO FUSTI PER IL TRASPORTO SICURO DI BARILI IN ACCIAIO CON BORDATURA

FHK 1

· Può essere utilizzato per trasportare barili in verticale e orizzontale. Ideale anche per raddrizzare un barile orizzontale

Modello		FHK 1
ART.		**6172010**
DATI TECNICI		
Portata	t	1
Capacità di serraggio	mm	0 - 25
Larghezza / altezza interna occhiello	mm	62 / 85
Distanza occhiello / elementi di presa	mm	690
Lunghezza pinza di sollevamento	mm	120
Spessore nominale catena	mm	6
Peso	kg	3,6

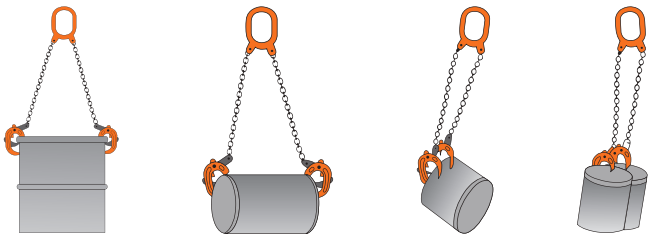

Esempi applicativi

· Stabile struttura a catena con gancio di presa per manovrare i barili in sicurezza

PARANCHI

PARANCHI A LEVA

New

HZ AL

· Sistema frenante affidabile e sicuro
· Freno e albero con ingranaggio a spirale
· Dotato di ingranaggio a dentatura fine per un facile utilizzo con minimo sforzo
· Catena di carico di alta qualità, zincata e temprata secondo EN 818-7
· Alloggiamento libero per un rapido passaggio della catena e relativo posizionamento
· Regolazione facile e veloce nella posizione di lavoro desiderata

· Alloggiamento in alluminio, estremamente leggero e compatto
· Design compatto con leva corta
· Semplice manutenzione e montaggio

DOTAZIONE DI SERIE
· Borsa di stoccaggio

Modello		KZ 250 AL	KZ 500 AL
ART.		**6171103**	**6171105**
DATI TECNICI			
Portata	t	0,25	0,5
Altezza di sollevamento	m	1,5	1,5
Forza leva	N	206	255
Distanza minima tra i ganci	mm	230	265
Numero catena		1	1
Lunghezza leva	mm	163	163
Dimensioni (LxWxH)	mm	94,5x84x230	100x99x265
Peso	kg	2,08	2,98

KZ 250 AL KZ 500 AL

PARANCHI

PARANCHI A LEVA

HZ

New

- Per le operazioni di sollevamento e di trazione in entrambe le direzioni con blocco catena
- Velocità controllata da freno a pressione con dischi senza amianto
- Gancio girevole con chiusura di sicurezza
- Catena di carico secondo EN 818-7
- Robusto corpo in acciaio
- Design compatto con leva corta

HZ 752 HZ 1502 HZ 3002

Modello		HZ 752	HZ 1502	HZ 3002
ART.		**6171176**	**6171116**	**6171131**
DATI TECNICI				
Portata	t	0,75	1,5	3
Altezza di sollevamento	m	1,5	1,5	1,5
Forza leva	N	147	295	304
Lunghezza leva	mm	250	270	430
Dimensioni (LxWxH)	mm	160x133x320	182x157x380	208x210x490
Peso	kg	7,1	10,8	23,3

PARANCHI A CATENA

K AL

New

- Robusto alloggiamento in alluminio
- Gancio girevole in acciaio con chiusura di sicurezza
- Doppio cricchetto per un funzionamento sicuro e affidabile
- Ancoraggio della catena estremamente robusto

Modello		K 251 AL	K 501 AL
ART.		**6171015**	**6171016**
DATI TECNICI			
Portata	t	0,25	0,5
Altezza di sollevamento	m	3	3
Dimensione catena	mm	3,2x9	4,3x12
Forza di sollevamento	N	202	213
Numero catene in acciaio		1	1
Dimensioni (LxWxH)	mm	86,5x90,5x240	105,5x103x280
Peso	kg	3	5,3

MORSE

MORSE A VITE

New

SK

SK 0.5-1 / 1.5-1 / 3-1
- Per il sollevamento, il trasporto e l'allineamento di lamiere e travi in acciaio
- Robuste e resistenti grazie alla struttura in acciaio temprato
- Bloccaggio sicuro grazie all'ampia superficie di serraggio per una tenuta salda in diverse applicazioni

SK 1-2 / 2-2
- Massima flessibilità grazie alla doppia sospensione
- Robuste e resistenti grazie alla struttura in acciaio temprato
- Ganasce di serraggio a molla con marcatura per la massima forza

SK 0.5-1

SK 1-2

Modello		SK 0.5-1	SK 1.5-1	SK 3-1	SK 1-2	SK 2-2
ART.		**6172015**	**6172016**	**6172017**	**6172020**	**6172021**
DATI TECNICI						
Portata	t	0,5	1,5	3	1	2
Presa min-max	mm	0 - 28	0 - 32	0 - 50	0 - 40	0 - 40
Dimensioni (LxWxH)	mm	104x17x113	154x45x229	190x50x265	203x61x170	226x76x190
Peso	kg	0,8	4	6	4,3	8,2

PARANCHI A CATENA ELETTRICI

PARANCHI A CATENA ELETTRICI

New

EKZT

- Estremamente leggero grazie all'alloggiamento in alluminio
- Dotato di motore elettrico brushless
- Protezione da surriscaldamento e sovraccarico
- Doppia sicurezza grazie al freno elettro-meccanico
- Avanzamento del paranco a catena mediante ganci di trasporto

EKZT 250-1

Modello		EKZT 250-1	EKZT 500-1
ART. (230 V)		**6194525**	**6194550**
DATI TECNICI			
Frequenza		~ 50 Hz	~ 50 Hz
Portata	t	0,25	0,50
Altezza di sollevamento	m	3	3
Lunghezza cavo, unità di controllo	m	6	6
Numero catene		1	1
Velocità max di sollevamento	m/min	3	4
Potenza motore	kW	0,32	0,85
Classe di protezione		IP54	IP54
Dimensioni (LxWxH)	mm	350x200x380	395x220x430
Peso	kg	10,5	13,5

EKZT 500-1

PARANCHI A CATENA ELETTRICI

PARANCHI A CATENA ELETTRICI CON GANCIO DI SOSPENSIONE

New

EKZT 2

EKZT 30-2
- Protezione da sovraccarico con frizione anti-slittamento
- Impianto elettrico Siemens
- Pulsante finecorsa integrato
- Struttura compatta
- Robuste catene
- Stivaggio sicuro della catena in robusto alloggiamento
- Catene di carico G80 conforme DIN EN 818-7
- 2 Velocità di sollevamento

EKZT 503-2 / 1003-2 / 2003-2
- Protezione da sovraccarico con frizione anti-slittamento
- Pulsante finecorsa integrato
- Ingranaggio elicoidale per un funzionamento fluido e silenzioso
- Stivaggio sicuro della catena in robusto alloggiamento
- Alloggiamento in alluminio che conferisce al prodotto leggerezza e buona resistenza alla corrosione
- Protezione da sovraccarico

EKZT 30-2

EKZT 503-2

EKZT 1003-2

EKZT 2003-2

ACCESSORI OPZIONALI

ART.		Descrizione
6194430		Carrello elettrico per EKZT 30-2
6194451		Carrello elettrico per EKZT 503-2/ 1003-2
6194452		Carrello elettrico per EKZT 2003-2

Modello		EKZT 30-2	EKZT 503-2	EKZT 1003-2	EKZT 2003-2
ART. (400 V)		**6194130**	**6194440**	**6194441**	**6194442**
DATI TECNICI					
Frequenza		~ 50 Hz	~ 50 Hz	~ 50 Hz	~ 50 Hz
Portata	t	3	0,5	1	2
Altezza di sollevamento	m	6	6	6	6
Lunghezza cavo, unità di controllo	m	6	6	6	6
Catene	N°	1	1	1	2
Velocità max di sollevamento	m/min	6,0 / 2,0	8/2	8/2	4/1
Potenza motore	kW	3,0 / 1,0	0,72 / 0,18	1,6 / 0,4	1,6 / 0,4
Classe di protezione		IP54	IP54	IP54	IP54
Dimensioni (LxWxH)	mm	807x430x525	442x280x400	507x315x450	507x315x520
Peso	kg	132	32	49	59

CARRELLI ELETTRICI

CARRELLI ELETTRICI

New

EFW 2

EFW 3-2
· Adatto per paranchi modello EKZT 3-2
Adatto per trafilati metallici e travi:
IPE 160 - IPE 400 (DIN 1025-5),
IPBl 100 - IPBl 180 (DIN 1025-3),
IPB 100 - IPB 180 (DIN 1025-2),
IPBv 100 - IPBv 160 (DIN 1025-4),
I 160 – I 475 (DIN 1025-1)

EFW 1003-2
· Adatto per paranchi modello EKZT 503-2 e EKZT 1003-2

EFW 2003-2
· Adatto per paranchi modello EKZT 2003-2

EFW 3-2

EFW 1003-2

EFW 2003-2

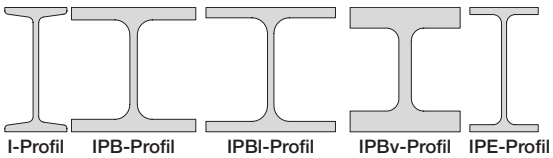

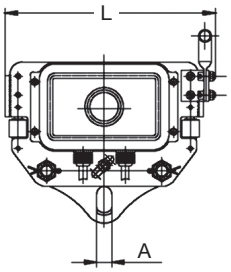

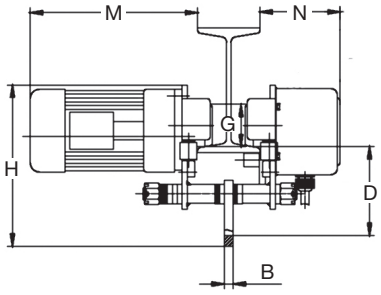

Modello		EFW 3-2	EFW 1003-2	EFW 2003-2
ART. (400 V)		**6194430**	**6194451**	**6194452**
DATI TECNICI				
Frequenza		~ 50 Hz	~ 50 Hz	~ 50 Hz
Portata	t	3	1	2
Traslazione (min-max)	m/min	18 / 6	6,7 / 20	6,7 / 20
Velocità di traslazione		2	2	2
Larghezza rotaia (min-max)	mm	100 - 170	74 / 180	74 / 180
Ø ingranaggi (G)	mm	96	68	75
Potenza motore	kW	0,6 / 0,23	0,4 / 0,167	0,6 / 0,23
Classe di protezione		IP54	IP54	IP54
Larghezza occhiello (A)	mm	36	24	30
Spessore piastra di supporto (B)	mm	16	14	14
Distanza occhiello superficie di contatto (D)	mm	210	145	140
Lunghezza motore (M)	mm	340	336	338
Lunghezza scatola di controllo (N)	mm	138	135	135
Dimensioni (LxWxH)	mm	750x370x340	741x340x260	748x340x280
Peso	kg	56	33	40

PONTI SOLLEVATORI

PONTE SOLLEVATORE IDRAULICO A FORBICE

New

SHB 3

- Dotato di due robusti cilindri idraulici per il sollevamento fino a 3t di carico
- Comando tramite pannello di controllo portatile **(IMG 1)**
- Piattaforma bassa con altezza di passaggio ridotta
- Rampe antiscivolo con cuscinetti in gomma, scanalate e bloccabili
- I dispositivi di bloccaggio automatici fissano la piattaforma a diverse altezze di lavoro
- Protezione antincastro su entrambi i lati per un facile accesso alla piattaforma e una maggiore sicurezza dei piedi durante il lavoro
- Telaio movimentazione e posizionamento della piattaforma incluso nella fornitura

DOTAZIONE DI SERIE
- Set di rulli di trasporto
- Asta di leva di trasporto
- Due aste di protezione per i piedi
- Cuscinetti in gomma

Modello		SHB 3
ART. (400 V)		**6240030**
DATI TECNICI		
Portata	t	3
Altezza min	mm	110
Altezza max	mm	1.000
Potenza motore ~ 50 Hz	kW	2,2
Pressione di esercizio	bar	8
Lunghezza piattaforma (LxW)	mm	1.420x460
Rampe (LxW) circa	mm	261x460
Peso	kg	470

IMG 1

ATTREZZATURE PER AUTOFFICINE

GRU PIEGHEVOLE CON POMPA

WK

- La portata dipende dallo sbraccio
- Stoccaggio salvaspazio grazie alla base pieghevole
- Gancio di sicurezza
- Veloci da montare e smontare
- Tutti e due i modelli sono pieghevoli

WK 2002 LP
- Altezza da terra particolarmente ridotta
- Quattro ruote fisse, due ruote sterzanti in nylon con freno di stazionamento per una movimentazione facile e veloce. Massima flessibilità anche sotto carico e per stare in piedi in sicurezza

WK 2003
- Quattro ruote sterzanti in acciaio di cui quattro con freno di stazionamento per la massima flessibilità anche sotto carico e per stare in piedi in sicurezza

WK 2003

Modello		WK 2002 LP	WK 2003
ART.		**6201422**	**6201423**
DATI TECNICI			
Portata	t	0,5 / 1,0 / 1,5 / 2,0	0,5 / 1,0 / 1,5 / 2,0
Altezza di sollevamento min/max	mm	25 - 2.445	25 - 2.240
Altezza da terra	mm	110	190
Dimensioni piegato	mm	850x558x1.625	850x558x1.600
Lunghezza braccio	mm	1.515 / 1.335 / 1.155 / 975	1.515 / 1.335/1.155 / 975
Dimensioni (LxWxH)	mm	1.840x1.050x1.500	1.710x1.000x1.490
Peso	kg	102	90,5

WK 2002 LP

ATTREZZATURE PER AUTOFFICINE

GRU PIEGHEVOLE CON POMPA

New

WK 1003 LP

- Braccio regolabile in quattro posizioni, capacità di carico in base allo sbraccio **(IMG 1)**
- Altezza da terra particolarmente ridotta
- Quattro ruote fisse e due ruote piroettanti in nylon con freno di stazionamento e maniglia per una movimentazione facile e veloce. Dotata di gancio si sicurezza per una massima stabilità durante lo stoccaggio **(IMG 3)**
- Gancio di carico **(IMG 2)**
- Stoccaggio salvaspazio grazie alla base pieghevole
- Veloce da montare e smontare

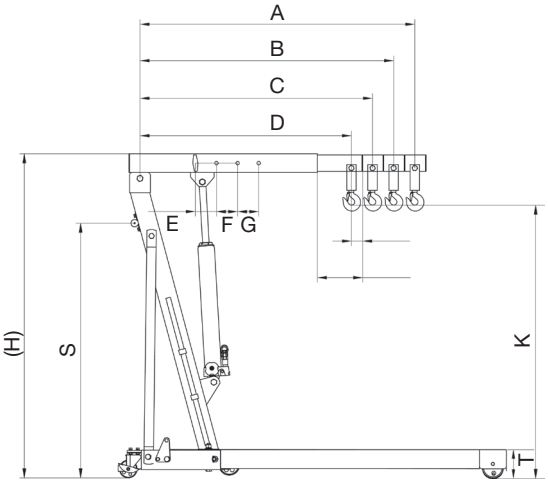

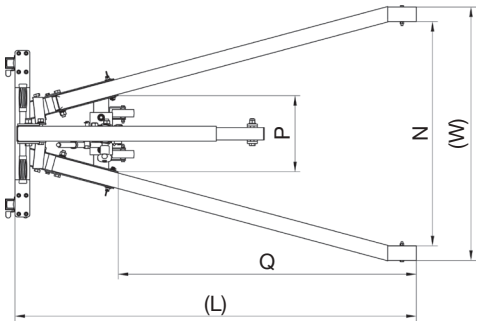

Modello		WK 1003 LP
ART.		**6201424**
DATI TECNICI		
Portata	t	0,25 / 0,5 / 0,75 / 1
Altezza di sollevamento min/max (K)	mm	25 - 1.900
Altezza da terra (T)	mm	110
Dimensioni base (NxPxQ)	mm	860x305x1.085
Lunghezza braccio (A)	mm	1.170
Lunghezza braccio (B)	mm	1.080
Lunghezza braccio (C)	mm	990
Lunghezza braccio (D)	mm	900
Interasse tra i fori (E, F, G)	mm	90
Altezza impugnatura (S)	mm	1.080
Dimensioni piegato	mm	670x620xx1.540
Dimensioni (LxWxH)	mm	1.515x980x1.375
Peso	kg	65

IMG 1

IMG 2

IMG 3

ATREZZATURE PER AUTOFFICINE

GRU PIEGHEVOLE CON POMPA

New

WKP 1000

- Braccio regolabile in quattro posizioni, capacità di carico in base allo sbraccio
- Leva della pompa orientabile di 360°
- Sistema idraulico a doppia azione per un sollevamento del carico più rapido
- Velocità di discesa controllata
- Facile manovrabilità grazie alle ruote in nylon
- Manico con rivestimento in gomma per una presa ottimale
- Quattro ruote in nylon di cui due piroettanti

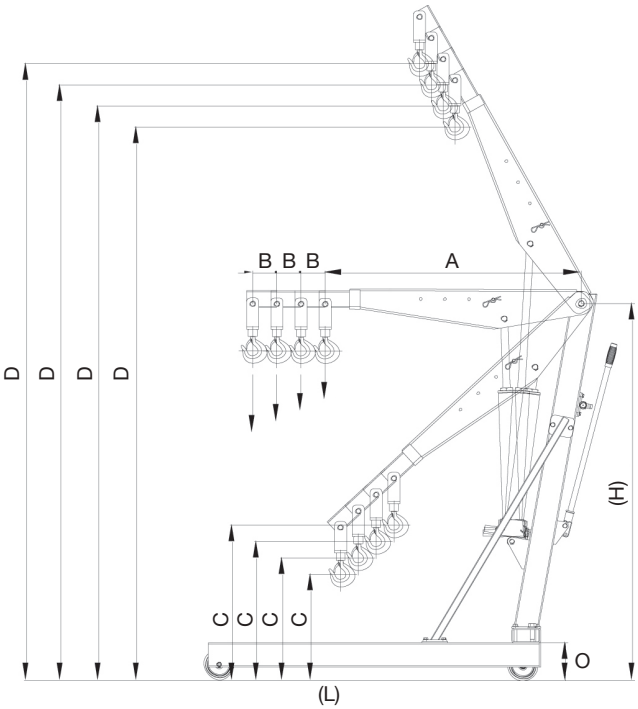

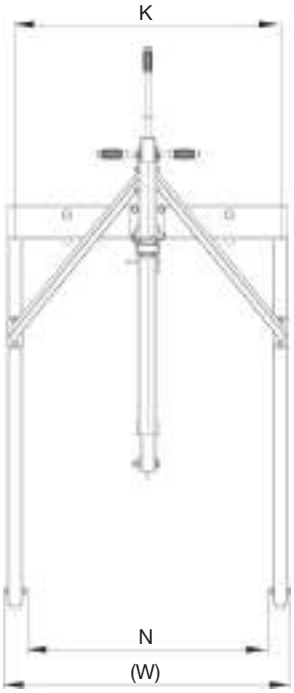

Modello		WKP 1000
ART.		**6201430**
DATI TECNICI		
Portata	t	0,7 / 0,8 / 0,9 / 1
Altezza di sollevamento max (D)	mm	2.225 - 2.310 - 2.400 - 2.475
Altezza di sollevamento min (C)	mm	440 - 507 - 575 - 643
Altezza da terra (O)	mm	155
Larghezza interna barre (N)	mm	830
Larghezza interasse (K)	mm	915
Lunghezza braccio (A)	mm	1.360x1.260x1.160x1.060
Interasse tra i fori (B)	mm	100
Dimensioni (LxWxH)	mm	1.527x992x1.613
Peso	kg	87,5

ATTREZZATURE PER AUTOFFICINE

GRU MOBILE A PORTALE

New

PK 2

- Adatta per il carico e lo scarico, per lavori di montaggio, riparazione o stoccaggio su pavimenti uniformi e lisci in officine e magazzini
- Facile movimentazione e installazione grazie alle quattro ruote orientabili con freno di stazionamento **(IMG 3)**
- Regolazione dell'altezza semplice e sicura in condizioni di scarico tramite leve e due ganci di sicurezza per il supporto portante **(IMG 1)**
- Struttura stabile e resistente alla torsione con rinforzi trasversali aggiuntivi **(IMG 2)**

L'articolo viene fornito senza paranco, pinza di ancoraggio e sollevatore magnetico

Modello		PK 2
ART.		**6172200**
DATI TECNICI		
Portata	t	2
Altezza di sollevamento min	mm	2.400
Altezza di sollevamento max	mm	3.600
Larghezza interna	mm	2.380
Dimensioni trave portante	mm	88x160
Dimensioni (LxWxH)	mm	2.500x1.200x2.560
Peso	kg	153

IMG 1

IMG 2

IMG 3

ATTREZZATURE PER AUTOFFICINE

RAMPE DI CARICO IN ALLUMINIO

New

· Realizzate in alluminio, leggero, robusto e durevole
· I supporti appiattiti semplificano il carico
· Adatto per officine, servizi di trasporto e uso privato

AR1000-1.5 / AR1000-2.0
· La superficie del battistrada perforata garantisce una presa sicura.
· Adatto per motociclette, quad, trattorini da giardino

LR400-2.0 K
· Maniglia di trasporto ergonomica per il massimo comfort e un facile trasporto. Non richiede alcuna modifica al veicolo

LR 400-2.0 K / AR 200-1.8 K
· Il pratico design pieghevole combina robustezza e funzionalità.
· Bordo rialzato per una maggiore movimentazione in sicurezza di motociclette, carrelli, sedie a rotelle, merci e attrezzature.
· La superficie del battistrada scanalata garantisce una presa sicura.

SLR 400-2.4 K
· Rampa di carico fissa per installazione permanente, per esempio su furgoni per consegne e autocarri. Comoda e veloce, si apre e si guida facilmente
· Si ripiega con il minimo sforzo grazie alle molle a gas integrate
· Facile installazione grazie alle piastre adattatrici

AR 660-2.24 K
· Il pratico design pieghevole combina robustezza e funzionalità
· I cuscinetti in gomma proteggono le superfici di appoggio
· La superficie del battistrada scanalata garantisce una presa sicura
· Adatto per motociclette, quad, trattorini da giardino

SLR 400-2,4 K

AR 660-2,24 K

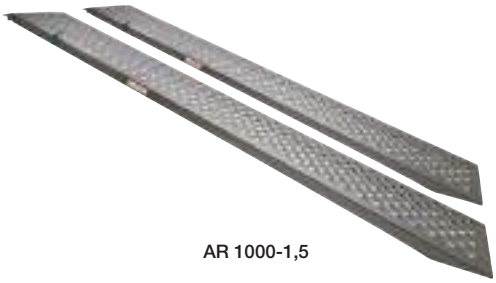
AR 1000-1,5

LR 400-2,0 K

Modello		LR 400-2,0 K	SLR 400-2,4 K	AR 200-1,8 K
ART.		**6202020**	**6202025**	**6202023**
DATI TECNICI				
Portata massima	kg	400	400	200
Pieghevole		sì	sì	sì
Lunghezza piegata	mm	1.190	1.315	930
Altezza piegata	mm	135	210	150
Materiale scocca		alluminio	alluminio	alluminio
Dimensioni (LxWxH)	mm	2.000x850x50	2.520x820x75	1.800x295x60
Peso	kg	24,5	31,4	6,8

Modello		AR 1000-2,0	AR 1000-1,5	AR 660-2,24 K
ART.		**6202022**	**6202021**	**6202024**
DATI TECNICI				
Portata	kg	1.000 (alla coppia)	1.000 (alla coppia)	660 (alla coppia)
Pieghevole		-	-	sì
Lunghezza piegata	mm	-	-	1.150
Altezza piegata	mm	-	-	140
Materiale		alluminio	alluminio	alluminio
Dimensioni (LxWxH)	mm	2.000x260x60	1.500x260x60	2.240x280x50
Peso	kg	7,6 (cadauno)	5,65 (cadauno)	7 (cadauno)

LAMPADE

LAMPADA A INFRAROSSI PROFESSIONALE PER ESSICCAZIONE VERNICI E PRIMER

New

CE

ILT 2

- Struttura robusta in alluminio e acciaio inox di alta qualità
- Essicca efficacemente la vernice dall'esterno e dall'interno evitando così la formazione di bolle e risparmiando tempo.
- Regolabile individualmente: ogni unità di essiccazione può essere accesa separatamente, regolata in altezza e orientabile di 360° **(IMG 2)**
- Funzione timer integrata programmabile fino a 60 minuti **(IMG 1)**
- Ruote montate su cuscinetti con freno di stazionamento per una facile movimentazione e un stabile posizionamento durante il funzionamento

IMG 1

IMG 2

Modello		ILT 2
ART. (230 V)		**6205002**
DATI TECNICI		
Frequenza		~ 50 Hz
Area di asciugatura	mm	800x800
Temperatura	°C	30 – 100
Timer	min	0 – 60
Potenza illuminante	kW	1 x lampada
Grado di protezione		IP21
Lunghezza cavo alimentazione	m	4,5
Dimensioni (LxWxH)	mm	620x540x1.740
Peso	kg	19,5

CABINE LAVAPEZZI

CABINA LAVAPEZZI PER LA PULIZIA ACCURATA

TWG

- Idonea per pulire e sgrassare rapidamente e facilmente
- Pulizia mirata tramite tubo metallico flessibile
- Elettropompa con portata 3,3 l/min
- NON ADATTO per liquidi infiammabili!

TWG20

TWG80

TWG150

ACCESSORI OPZIONALI		
ART.		Descrizione
6231020		Spazzola per pulizia
6231021		Filtro per TWG 80/150
7321910		Detergente universale intensivo UR-Spezial 10 l, valore alcalino pH 12

Modello		TWG 20	TWG 80	TWG 150
ART. (230 V)		**6220020**	**6220080**	**6220150**
DATI TECNICI				
Frequenza		~ 50 Hz	~ 50 Hz	~ 50 Hz
Flusso volume detergente	l/min	3,3	3,3	3,3
Capacità serbatoio detergente	l	10,5	36	72
Carico max sulla griglia di supporto	kg	10	20	40
Assorbimento	W	26	26	26
Volume cabina di lavoro	l	20	80	150
Dimensioni (LxWxH)	mm	430x340x220	760x540x880	1.090x540x890
Peso	kg	6,5	23	42

CABINE LAVAPEZZI

CABINA LAVAPEZZI

New

TWG 1 H

- Controllo digitale della temperatura per una precisa impostazione della temperatura del solvente **(IMG 1)**
- Ampio coperchio scorrevole per un carico e scarico rapido e facile
- Visione ottimale dell'area di lavoro grazie alla illuminazione interna e all'ampia finestra di sicurezza
- Potente pistola pneumatica per la pulizia e il soffiaggio **(IMG 2)**
- Spegnimento automatico in caso di livello basso del solvente o coperchio aperto
- Attacco aria compressa integrato per un'alimentazione d'aria affidabile **(IMG 3)**

IMG 1

IMG 2

IMG 3

Modello		TWG 1 H
ART. (230 V)		**6220011**
DATI TECNICI		
Frequenza		~ 50 Hz
Volume cabina	l	140
Flusso volume detergente	l/min	0,8
Capacità serbatoio detergente	l	8 - 14
Peso max supportato dalla griglia interna	kg	40
Pressione di esercizio	bar	5 - 8
Portata aria	l/min	140
Attacco aria		1/4"
Assorbimento	kW	1,25
Lunghezza cavo	m	2
Ø foro passaggio mano	mm	100
Dimensioni interne (LxWxH)	mm	736x560x450
Dimensioni esterne (LxWxH)	mm	790x610x1.260
Peso	kg	46

ACCESSORI OPZIONALI	
ART.	Descrizione
6231000	Pistola di soffiaggio per cabina lavapezzi
6231001	Lampada fluorescente per cabina lavapezzi
6231002	Finestra per cabina lavapezzi
6231003	Guanti per cabina lavapezzi

SABBIATRICI

SABBIATRICE

SSK 5

New

- Cabina di sabbiatura adatta a diversi tipi di materiali (es. quarzo, microsfere di vetro, microsfere di plastica, ecc.)
- Perfetta per pulire o rimuovere la ruggine o la vernice dai metalli di ogni genere, a esempio parti del motore, raccordi, insegne, alloggiamenti, cerchioni, cerniere
- Guanti in lattice di alta qualità fissati saldamente alla struttura **(IMG 1)**
- Visibilità ottimale del pezzo e lavorazioni in sicurezza grazie alla lente protettiva con pellicola sostituibile
- Coperchio e sportello dotati di guarnizioni per proteggere la zona di lavoro dalla polvere
- Piano di appoggio robusto per il posizionamento dei pezzi all'interno della cabina
- Tappo di scarico per la sostituzione dei materiali e tubo di aspirazione con collegamento esterno per aria compressa
- È possibile utilizzare sabbiatura con microsfere di vetro, sabbiatura con corindone, carburo di silicio, sabbiatura con plastica, ecc.
- Un'ampia porta laterale per il carico e lo scarico
- Due aperture per l'aria di scarico (1 attacco per l'aria di scarico ø 92 mm e 1 uscita per l'aria di scarico ø 64 mm) per il collegamento di un sistema di aspirazione **(IMG 2)**
- Tubo fluorescente da 12 volt con alimentazione a 230 volt e interruttore esterno

IMG 1

IMG 2

Modello		SSK 5
ART. (230 V)		**6204006**
DATI TECNICI		
Frequenza		~ 50 Hz
Assorbimento	kW	1,2
Volume cabina	l	1.200
Portata aria	l/min	600
Pressione esercizio	bar	3,4 – 8,0
Pressione max	bar	8,6
Attacco aria		3/8"
Dimensione max nucleo abrasivo	mm	0,125 – 0,45
Carico max sulla griglia di supporto	kg	220
Peso max del materiale da sabbiare	kg	60
Capacità aspirazione	m³/h	36
Dimensioni interne (LxWxH)	mm	1.300x1.180x825
Dimensioni esterne (LxWxH)	mm	1.524x1.399x1.839
Peso	kg	215

ACCESSORI OPZIONALI	
ART.	**Descrizione**
6204120	Guanti per SSK 2.5 - SSK 3.1 - SSK 4 - SSK 5
6204123	Filtro per SSK 2.5 - SSK 3.1 - SSK 4 - SSK 5
6204124	Pistola sabbiatrice per SSK 3.1 - SSK 4 - SSK 5
6204131	Set ugelli ceramici 2x6 / 2x7 mm per SSK 3.1 - SSK 4 - SSK 5
6204133	Ugello in carburo di boro 6 mm per SSK 3.1 - SSK 4 - SSK 5
6204134	Ugello in carburo di boro 7 mm per SSK 3.1 - SSK 4 - SSK 5
6204150	Finestra di sicurezza per SSK 4 - SSK 5
6204151	Pellicola protettiva finestra 5 pz per SSK 4 - SSK 5
6204153	Pellicola protettiva per illuminazione 5 pz per SSK 4 - SSK 5
6204154	Finestra protettiva per illuminazione per SSK 4 - SSK 5
6204155	Lampada LED per SSK 4 - SSK 5

DEPOLVERATORI

DEPOLVERATORE CENTRIFUGO

New

CE

ZAA 34

- Sistema di aspirazione e filtraggio per cabina di sabbiatura
- Separazione in 2 fasi, molto efficace e potente
- Sistema di aspirazione a ciclone ad alta produttività e prestazioni elevate con un filtraggio efficace
- L'aria viene purificata separando la polvere nel separatore a ciclone e nel filtro a cartuccia integrato
- Filtro a cartuccia con ampia superficie filtrante, facile da rimuovere per la pulizia o per la sostituzione
- Le particelle vengono raccolte in un cassetto e possono essere eliminate rapidamente e facilmente
- Dimensioni compatte
- Sistema perfettamente adatto per le cabine di sabbiatura SSK 4 - SSK 3.1 - SSK 5

DOTAZIONE DI SERIE
- Filtro a cartuccia
- Tubo flessibile lunghezza 750 mm, Ø 100 mm
- Tubo flessibile lunghezza 1.500 mm, Ø 100 mm

Il depolveratore elimina il 95% delle particelle di polvere e garantisce il riciclaggio dell'abrasivo

Modello		ZAA 34
ART. (230 V)		**6204090**
DATI TECNICI		
Potenza motore ~ 50 Hz	kW	0,55
Capacità di aspirazione	m³/min	15
Filtro aria	mm	ϕ 320x600 mm
Ø tubi	mm	100
Superficie filtraggio	m²	4,42
Capacità di filtraggio	µm	8
Capacità di estrazione	m³/h	900
Rumorosità	dB(A)	75
Dimensioni (LxWxH)	mm	520x880x1.370
Peso	kg	50

ACCESSORI OPZIONALI		
ART.		Descrizione
6204095		Filtro a cartuccia
6204096		Tubo flessibile lunghezza 750 mm, Ø 100 mm
6204097		Tubo flessibile lunghezza 1.500 mm, Ø 100 mm

Filtro a cartuccia
Per una perfetta purificazione dell'aria
Le particelle vengono raccolte in un cassetto per poter essere eliminate rapidamente

SABBIATRICI

SABBIATRICE MOBILE

MSSG 105 A

- Sabbiatrice robusta con sistema di aspirazione integrato per lavori puliti
- Ideale per lavori di sabbiatura in luoghi difficili da raggiungere e su oggetti di grandi dimensioni, per es. veicoli
- Il materiale abrasivo viene spruzzato e aspirato non appena colpisce la superficie
- Aria di scarico pulita grazie al filtro integrato
- Facile da manovrare grazie al telaio stabile con ruote grandi
- Contenitore di raccolta facilmente asportabile per lo svuotamento

DOTAZIONE DI SERIE
- Pistola per sabbiatura con spazzola
- Ugello in ceramica 7 mm
- Tubo aria compressa 2,5 m
- Tubo aspirazione 2,5 m
- Tubo sabbiatura 2,5 m
- Raccordo filettato

Modello		MSSG 105 A
ART. (230 V)		**6204030**
DATI TECNICI		
Frequenza		~ 50 Hz
Lunghezza tubo sabbiatura	m	2,5
Ø interno tubo sabbiatura	mm	12
Lunghezza tubo aspirazione	m	2,5
Ø interno tubo aspirazione	mm	35
Ø interno tubo aria	mm	9
Dimensione max nucleo abrasivo	mm	0,125 - 0,45
Portata aria	l/min	150
Pressione esercizio	bar	5,5 - 7,9
Volume contenitore	l	106
Ø ugello	mm	7
Assorbimento	kW	1,2
Classe di protezione		IP54
Dimensioni (LxWxH)	mm	612x404x1.040
Peso	kg	27

ACCESSORI OPZIONALI

ART.	Descrizione
6204210	Pistola sabbiatura con spazzola
6204212	Tubo aspirazione 2,5 m Ø 45 mm

SABBIATRICE MANUALE AD ARIA COMPRESSA PER SVERNICIARE E RIMUOVERE RUGGINE

DHS 1

- Perfetta per il restauro di auto, moto, barche e trattori
- Fornita con quattro ugelli per varie applicazioni
- Attacchi per bordi interni ed esterni, per esempio per bordi di porte, paraurti o soglie
- Lavoro pulito grazie al sacco di raccolta polvere

DOTAZIONE DI SERIE
- Ugello da 4,5 mm per lavorazione a punta
- Ugello da 4,5 mm per il trattamento della superficie
- Ugello da 4,5 mm per la lavorazione del bordo esterno
- Ugello da 4,5 mm per la lavorazione del bordo interno
- Sacco di raccolta
- Nipplo in ottone con filettatura esterna 1/4"

Modello		DHS 1
ART.		**6204200**
DATI TECNICI		
Granulometria abrasiva	mm	0,12 - 0,25
Diametro ugello	mm	4,5
Volume contenitore	l	0,9
Portata aria	l/min	200 - 350
Pressione esercizio	bar	2,8 - 8,0
Max pressione in ingresso	bar	8,6
Filettatura raccordo		1/4“
Dimensioni (LxWxH)	mm	330x100x250
Peso	kg	0,85

SET UGELLI

ART.		Descrizione
6204203		Composizione: Ugello per lavorazione a punta Ugello per trattamento superficiale Ugello per lavorazione bordo esterno Ugello per lavorazione bordo interno

ACCESSORI OPZIONALI

ART.		Descrizione
6204201		Ugello di ricambio
6204202		Sacchi di raccolta Ø 40 mm base 180 mm lati 220 mm

PRESSE

PRESSA IDRAULICA

WPP 100 E

New

- Per un utilizzo versatile in vari settori (officine, scuole, garage)
- Robusto telaio saldato
- Cilindro mobile sinistra/destra
- Completa di manometro per controllo pressione
- Spazio di lavoro più ampio
- Cilindro con molla di ritorno
- Il pistone può essere bloccato in qualsiasi posizione
- Non adatto per uso professionale intensivo
- Sollevamento e abbassamento della tavola regolabile su 6 livelli tramite verricello con perni di arresto
- Pompa idraulica manuale a due stadi
- Cilindro laterale scorrevole
- Avanzamento pistone sia tramite pompa idraulica manuale che pneumatica a pedale
- Dotato di valvola di sicurezza per evitare il danneggiamento del pistone
- Attacco aria compressa, pressione di esercizio da 7,5 a 8,5 bar
- Per tutti i lavori di montaggio, smontaggio e formatura tramite punzoni, bussole e matrici

DOTAZIONE DI SERIE
- Set di prismi

Modello		WPP 100 E
ART.		**6300101**
DATI TECNICI		
Funzionamento pompa		idraulica a 2 stadi
Forza di compressione	t	100
Base (AxB)	mm	1.199x990
Altezza (C)	mm	1.848
Larghezza interna (D)	mm	787
Distanza min e max del banco (E-F)	mm	113 - 813
Ø pistone	mm	140
Corsa del pistone	mm	300
Corsa del pistone con pompaggio a pedale	mm	5,85
Velocità discesa pistone a pedale	mm/s	3,33
Movimento laterale del pistone (G)	mm	254
Capacità serbatoio olio	l	4,95
Pressione di esercizio	bar	7,5 - 8,5
Peso	kg	666

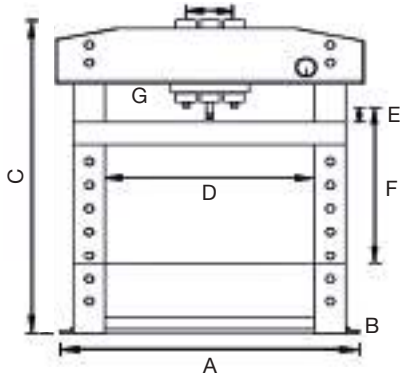

ACCESSORI OPZIONALI		
ART.		Descrizione
6300007		Griglia di protezione

PRESSE IDRAULICHE

PRESSE IDRAULICHE

WPP EF

· Utilizzo versatile in vari settori
· La molla di ritorno integrata e di serie permette un maggiore spazio di lavoro
· Metodo di lavoro sicuro: il pistone può essere fermato in qualsiasi posizione
· Completa di manometro per controllo pressione

DOTAZIONE DI SERIE
· Set di prismi

WPP 30 EF
· Robusto telaio saldato e forato per regolare l'altezza della tavola inferiore in ben 10 posizioni
· Avanzamento del pistone possibile sia con pompa idraulica manuale che con pedale
· Cilindro laterale scorrevole

WPP 50 EF
· Robusto telaio saldato e forato per regolare l'altezza della tavola inferiore in 8 posizioni con verricello a fune
· Cilindro laterale scorrevole
· Avanzamento del pistone possibile sia con pompa idraulica manuale che con pedale

WPP 30 EF

WPP 50 EF

Modello		WPP 30 EF	WPP 50 EF
ART.		**6300031**	**6300051**
DATI TECNICI			
Forza di compressione	t	30	50
Base (AxB)	mm	795x700	1.030x800
Altezza (C)	mm	1.830	1.877
Larghezza interna (D)	mm	535	730
Area di lavoro (E-F)	mm	151 - 1.031	68 - 1.048
Corsa del pistone	mm	150	200
Peso	kg	167	300

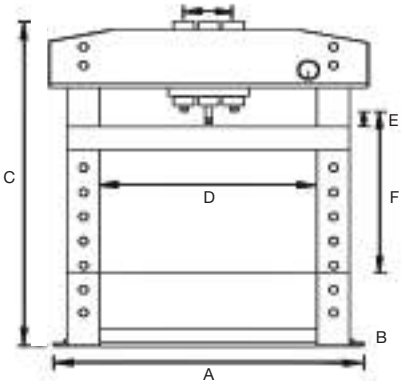

ACCESSORI OPZIONALI		
ART.		Descrizione
6300003	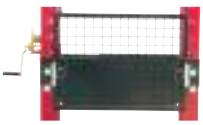	Griglia di protezione per WPP 30 E WPP 30 EF
6300004		Griglia di protezione per WPP 50 E WPP 50 EF

PRESSE

PRESSA ELETTRO-IDRAULICA

New

WPP HMC

- Robusto telaio saldato
- Completa di manometro per controllo pressione
- Processi di pressatura più rapidi rispetto alle presse idrauliche standard grazie al motore elettrico integrato
- Regolazione rapida e sicura dell'altezza della tavola grazie alla manovella con tirante a cavo e dispositivo di sicurezza a bullone
- Per l'espulsione e la pressatura di cuscinetti, bulloni e boccole, nonché per lavori di riparazione e montaggio, lavori di pressatura, prove di carico, prove di campioni di saldatura e molto altro ancora
- **Olio idraulico non incluso**

DOTAZIONE DI SERIE

- 2 blocchi prismatici per inserti tondi

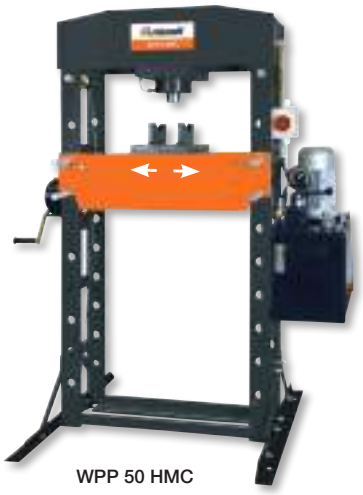

WPP 50 HMC

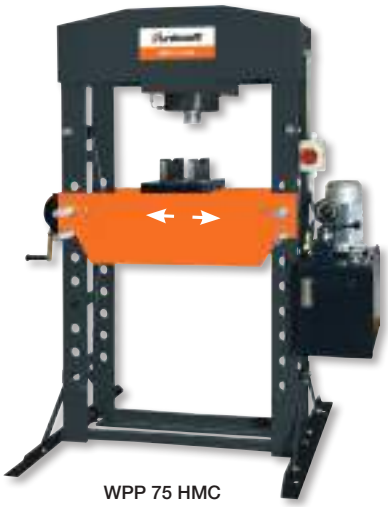

WPP 75 HMC

WPP 100 HMC

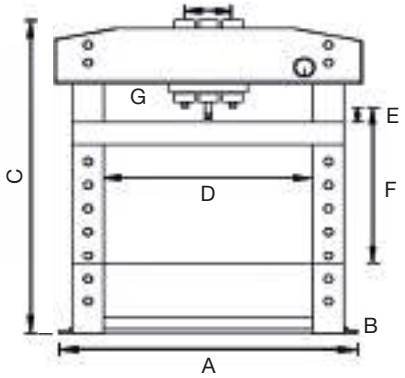

Modello		WPP 50 HMC	WPP 75 HMC	WPP 100 HMC
ART. (400 V)		**6301051**	**6301076**	**6301100**
DATI TECNICI				
Funzionamento pompa		elettrico	elettrico	elettrico
Forza di compressione	t	50	75	100
Potenza motore ~ 50 Hz	kW	1,5	1,5	1,5
Base (AxB)	mm	1.030x800	1.146x800	1.199x990
Altezza (C)	mm	1.835	1.925	1.865
Larghezza interna (D)	mm	730	800	787
Distanza min e max del banco (E-F)	mm	79 - 1059	169 - 884	113-813
Ø pistone	mm	75	93	96
Corsa del pistone	mm	200	250	300
Movimento laterale del pistone (G)	mm	245	260	255
Velocità motore	rpm	1.400	1.400	1.400
Velocità di discesa	mm/s	9	7	4,5
Capacità serbatoio olio idraulico	l	20	22	24
Peso	kg	297	418	690

PRESSE

WPP 150 HMC

WPP 200 HMC

ACCESSORI OPZIONALI		
ART.		Descrizione
6300007		Griglia di protezione per WPP 100 HMC
6300008		Griglia di protezione per WPP 150 HMC
6301155		Coppia di prismi per WPP 150 HMC
3880041		Olio idraulico

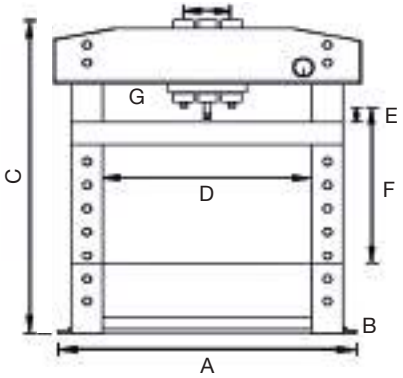

Modello		**WPP 150 HMC**	**WPP 200 HMC**
ART. (400 V)		**6301150**	**6301200**
DATI TECNICI			
Funzionamento pompa		elettrico	elettrico
Forza di compressione	t	150	200
Potenza motore ~ 50 Hz	kW	1,5	1,5
Base (AxB)	mm	1.452x995	1.462x995
Altezza (C)	mm	2089	2.109
Larghezza interna (D)	mm	1.000	1.002
Distanza min e max del banco (E-F)	mm	64 - 889	93 – 918
Ø pistone	mm	115	140
Corsa del pistone	mm	350	350
Movimento laterale del pistone (G)	mm	330	352
Velocità motore	rpm	1.400	1.400
Velocità di discesa	mm/s	2,7	1,8
Capacità serbatoio olio idraulico	l	29	34
Peso	kg	1.125	1.362

ATTREZZATURE PER AUTOFFICINE

SGABELLO

New

MH 1

- Pratico spazio per riporre utensili e minuteria
- Robusta struttura in acciaio antitorsione
- Facile da manovrare grazie alle cinque ruote girevoli
- Altezza regolabile
- Con imbottitura in schiuma rivestita in similpelle per un elevato comfort di seduta

Modello		MH 1
ART.		**6201920**
DATI TECNICI		
Max carico statico sulla seduta	kg	130
Colore		rosso, nero
Altezza min	mm	410
Altezza max	mm	540
Dimensioni (LxWxH)	mm	385x385x410
Peso	kg	5,3

SGABELLO DI MONTAGGIO CON PRATICO VASSOIO PORTA ATTREZZI

MH 2

- Pratico vassoio porta attrezzi con divisorio
- Struttura in acciaio con ruote girevoli
- Imbottitura in schiuma rivestita in ecopelle per un elevato comfort di seduta

Modello		MH 2
ART.		**6201921**
DATI TECNICI		
Max carico statico sulla seduta	kg	130
Altezza seduta	mm	400
Larghezza seduta	mm	360
Dimensioni (LxWxH)	mm	425x360x400
Peso	kg	5

SGABELLO DI MONTAGGIO CON CASSETTI PORTA ATTREZZI

MH-S 3

- Tre cassetti per riporre gli attrezzi
- Pratici porta lattine e portabottiglie
- Struttura in acciaio con ruote
- Sedile lavabile e imbottito

Modello		MH-S 3
ART.		**6201903**
DATI TECNICI		
Max carico statico sulla seduta	kg	120
Altezza seduta	mm	367
Larghezza seduta	mm	400
Dimensioni (LxWxH)	mm	370x400x367
Peso	kg	8,8

ATTREZZATURE PER AUTOFFICINE E MOVIMENTAZIONE

CARRELINI SOTTO AUTO

New

KRL 1

- Carrellino pieghevole che diventa un pratico sgabello
- Sgabello da lavoro ergonomico per la manutenzione e la riparazione di auto e altri veicoli
- Robusta struttura in acciaio antitorsione
- Con imbottitura in schiuma rivestita in similpelle per un elevato comfort

Carrellino

Sgabello

Modello		KRL 1
ART.		**6201922**
DATI TECNICI		
Max carico statico sulla seduta	kg	130
Dimensioni carrello (LxWxH)	mm	1.020x410x135
Dimensioni sgabello (LxWxH)	mm	550x410x490
Peso	kg	7,2

BASE MOBILE

New

UF 231

- Universale e adattabile a tutti i tipi di macchine
- Facilita la movimentazione delle macchine all'interno di sale mostra o laboratori
- Dimensioni di base regolabili tramite la griglia forata
- Facilmente manovrabile grazie a due ruote girevoli a 360°
- Con piedini regolabili antivibranti
- Costruzione sicura e stabile
- Montaggio semplice e veloce C

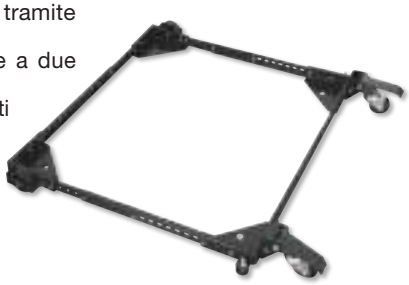

Modello		UF 231
ART.		**6190231**
DATI TECNICI		
Portata	kg	230
Max misura quadrata	mm	890x890
Min misura quadrata	mm	280x280
Max misura rettangolare	mm	1.290x480
Min misura rettangolare	mm	430x280
Distanza tra i fori	mm	25,4
Peso	kg	7,7

MORSE

MORSE GIREVOLI PER TUBI

New

- Morsa con apertura frontale, in ghisa infrangibile
- Ganasce zigrinate sostituibili
- Guida regolabile per presa parallela
- Ampia superficie di appoggio per piccoli lavori di raddrizzamento e compressione
- Guida vite chiusa che offre una protezione ottimale contro danni e sporco
- Base girevole di 360° con opzione di arresto
- Verniciato blu con effetto martellato

ART.		**6350101**	**6350126**	**6350151**
DATI TECNICI				
Larghezza ganasce	mm	100	125	150
Apertura ganasce min-max	mm	120	155	185
Profondità serraggio	mm	65	80	100
Lunghezza totale	mm	320	410	480
Piattaforma girevole	mm	128	150	180
Ø fori piattaforma girevole	mm	10	12	13,5
Peso	kg	7,8	12,3	20,8

VENTILATORI

VENTILATORI PORTATILI

MV

- Adatto per disperdere l'aria calda, fumi di saldatura, segatura, fumo, gas, odori, polvere, etc.
- Utile per il ricircolo di aria in luoghi poco ventilati, per il raffreddamento, l'aerazione, l'essiccamento, la ventilazione di ampi ambienti come fabbriche, officine, cantieri, etc.
- È possibile sia l'immissione che l'estrazione di volumi d'aria anche a distanza con l'aggiunta di un tubo opzionale di 10 m

MV 30
- Ventilatore mobile con maniglia e piedini in gomma per ammortizzare le vibrazioni

MV 50 - MV 60 - MV 80
- Completi di 2 ruote fisse e 2 ruote orientabili con pedale del freno

MV 30

MV 50

MV 60

MV 80

ACCESSORI OPZIONALI		
ART.		Descrizione
6260130		Tubo Ø 300 mm / 10 m per MV 30
6260150		Tubo Ø 500 mm / 10 m per MV 50
6260160		Tubo Ø 600 mm / 10 m per MV 60
6260180		Tubo Ø 800 mm / 10 m per MV 80
Vari tubi possono essere collegati		

Modello		MV 30	MV 50	MV 60	MV 80
ART. (230 V)		**6260030**	**6260050**	**6260060**	**6260080**
DATI TECNICI					
Potenza motore ~ 50 Hz	W	500	1.100	2.000	2.200
Portata aria	m³/h	3.900	9.000	14.400	25.200
Ø gabbia	mm	380	580	685	880
Ø ventola	mm	300	500	600	800
Velocità	rpm	2800	1400	1400	960
Dimensioni (LxWxH)	mm	420x380x380	670x670x485	770x770x575	975x800x970
Peso	kg	15	39	64	84

VENTILATORI PORTATILI

New

BV 3

- Design robusto interamente in metallo con tre velocità
- Motore ad azionamento diretto con avvolgimento in rame
- Tre pale ad alte prestazioni in alluminio bilanciate dinamicamente
- Angolazione facilmente regolabile
- Gabbia di protezione verniciata a polvere
- Piedini in gomma per un'elevata stabilità

Modello		BV 301-3	BV 501-3
ART. (230 V)		**6266133**	**6266153**
DATI TECNICI			
Portata aria	m³/h	1.511 / 1.832 / 2.570	3.676 / 4.421 / 5.315
Livelli velocità	n°	3	3
Ø ventola	mm	305	486
Potenza motore ~ 50 Hz	W	50	111
Dimensioni (LxWxH)	mm	380x145x367	585x265x580
Peso	kg	2,9	5,7

VENTILATORI

VENTILATORI MOBILI ASSIALI

New

MV 2

- Tre pale in alluminio bilanciato ad alte prestazioni
- Motore a trasmissione diretta con avvolgimento in rame
- Due livelli di velocità selezionabili
- Angolo di ventilazione regolabile
- Struttura rinforzata con piedini in gomma ad alta stabilità
- Maniglia e ruote per un trasporto agevole
- Griglia di protezione verniciata a polvere

MV 611-2

MV 751-2

MV 901-2

Modello		MV 611-2	MV 751-2	MV 901-2
ART. (230 V)		**6266462**	**6266472**	**6266492**
DATI TECNICI				
Potenza motore ~50 Hz	W	330	315	410
Portata aria	m^3/h	14.129 / 16.440	21.180 / 24.060	24.180 / 27.300
Livelli velocità	n°	2	2	2
Ø gabbia	mm	670	824	960
Ø ventola	mm	632	788	918
Dimensioni (LxWxH)	mm	740x280x760	910x350x945	1.030x375x1.080
Peso	kg	21,1	34,2	41,2

VENTILATORE DA PARETE

New

WV 601-2 0

- Design robusto interamente in metallo con 2 velocità
- Motore ad azionamento diretto con avvolgimento in rame
- Tre pale ad alte prestazioni in alluminio bilanciate dinamicamente
- Angolazione facilmente regolabile
- Gabbia di protezione verniciata a polvere

Modello		WV 601-2 0
ART. (230 V)		**6266362**
DATI TECNICI		
Portata aria	m^3/h	9.587 / 10.260
Livelli velocità	n°	2
Ø ventola	mm	650
Potenza motore ~ 50 Hz	W	123
Dimensioni (LxWxH)	mm	710x550x880
Peso	kg	12

VENTILATORI

VENTILATORI CENTRIFUGHI COMPATTI

CE

RV

- Per l'estrazione di polveri, trucioli, fumo, cereali, legno e plastica in particelle, etc
- Alta efficienza grazie al design ottimizzato
- Le ventole curve garantiscono un risparmio energetico e un funzionamento silenzioso

RV 230

RV 300

RV 305

RV 350

ACCESSORI OPZIONALI

Modello			RV 230	RV 300	RV 305	RV 350	Lunghezza (m)
ART.		Descrizione					
6264355		Set di ruote	✓				
6264356		Set di ruote		✓	✓	✓	
5142503-2.5		Tubo flessibile in poliuretano Ø 100 mm	✓				2,5
5142503-5		Tubo flessibile in poliuretano Ø 100 mm	✓				5
5142503		Tubo flessibile in poliuretano Ø 100 mm	✓				10
5142509-2.5		Tubo flessibile in poliuretano Ø 125 mm	✓	✓			2,5
5142509-5		Tubo flessibile in poliuretano Ø 125 mm	✓	✓			5
5142509		Tubo flessibile in poliuretano Ø 125 mm	✓	✓			10
5142506-2.5		Tubo flessibile in poliuretano Ø 150 mm		✓	✓		2,5
5142506-5		Tubo flessibile in poliuretano Ø 150 mm		✓	✓		5
5142506		Tubo flessibile in poliuretano Ø 150 mm		✓	✓		10
5142511-2.5		Tubo flessibile in poliuretano Ø 180 mm				✓	2,5
5142511-5		Tubo flessibile in poliuretano Ø 180 mm				✓	5
5142511		Tubo flessibile in poliuretano Ø 180 mm				✓	10

Modello		RV 230	RV 300	RV 305	RV 350
ART. (230 V)		**6264230**	**6264300**	**6264305**	**6264350**
DATI TECNICI					
Potenza motore ~ 50 Hz	kW	0,75	1,5	2,2	3,8
Portata d'aria max	m^3/h	888	1.914	2.573	4.212
Diametro ventola	mm	230	300	305	350
Velocità uscita aria	m/s	32	41	41	46
Ø bocchetta aspirazione	mm	100	125	150	180
Ø bocca d'uscita	mm	125	150	150	180
Velocità motore	rpm	2.850	2.850	2.850	2.850
Rumorosità	dB(A)	80	87	87	89
Classe di protezione		IP54	IP54	IP54	IP54
Dimensioni (LxWxH)	mm	475x393x421	600x460x545	600x460x545	677x580x595
Altezza senza/con ruote	mm	391/421	545/595	545/595	595/654
Peso	kg	15	30	31	50

CONDIZIONATORI

CONDIZIONATORI PORTATILI

New

SC-K

- Ideale per una rapida climatizzazione in qualsiasi tipo di ambiente di lavoro
- Angolazione tubo aria fredda regolabile e inclinabile di 150°/360° per una climatizzazione mirata
- Compatto e di facile movimentazione grazie alle ruote frenanti
- Struttura robusta in acciaio, ideale per l'utilizzo in ambienti tipo officine
- Favorisce l'abbassamento delle temperature nelle officine, nelle sale server, nelle cucine industriali e in molti altri ambienti di lavoro
- Spia luminosa del livello di riempimento e alert nel momento in cui il serbatoio è pieno di condensa
- Filtro dell'aria lavabile per una maggiore durata dei componenti interni
- Non è richiesta alcuna installazione
- Utilizzo di un refrigerante organico ecologico R290
- Munito di bocchetta scarico condensa esterna

SC-K 2700 D
- Raffreddamento fino a 0°C grazie alla funzione regolabile
- Termostato integrato con display per la visualizzazione della temperatura

SC-K 2000

SC-K 2700 D

Modello		SC-K 2000	SC-K 2700 D
ART. (230 V)		**6550000**	**6550005**
DATI TECNICI			
Frequenza		~ 50 Hz	~ 50 Hz
Capacità di raffreddamento	kW	2 (7.000 BTU)	2,7 (9.000 BTU)
Portata d'aria max	m³/h	230	400
Livello di ventilatori	n°	1	2
Temperatura ambiente	°C	20	0
Intervallo di temperatura	°C	20÷43	18÷45
Refrigerante	R	290	290
Quantità refrigerante	g	180	250
Capacità serbatoio condensa	l	3	5
Lunghezza totale tubo aria fredda	mm	350	350
Ø tubo aria fredda	mm	120	120
Lunghezza totale tubo scarico aria calda	mm	-	160
Uscite	n°	1	2
Rumorosità	dB(A)	52	55
Corrente nominale (in raffreddamento)	A	3,2	4,2
Potenza assorbita (in raffreddamento)	W	700	950
Dimensioni (LxWxH)	mm	465x287x589	405x430x855
Peso	kg	25,5	42

ACCESSORI OPZIONALI

ART.		Descrizione
6550100		Filtro aria 570x346x3 mm per SC-K 2000
6550101		Filtro aria 430x330x3 mm per SC-K 2700 D
6550110		Tubo scarico aria Ø 165 mm / 6 mm per SC-K 2700 D

CONDIZIONATORI

CONDIZIONATORE PORTATILE

New

SC-K D

- Ideale per una rapida climatizzazione in qualsiasi tipo di ambiente di lavoro
- Angolazione tubo aria fredda regolabile e inclinabile di 150°/360° per una climatizzazione mirata
- Compatto e di facile movimentazione grazie alle maniglie integrate e alle ruote girevoli
- Struttura robusta in acciaio, ideale per l'utilizzo in ambienti tipo officine
- Favorisce l'abbassamento delle temperature nelle officine, nelle sale server, nelle cucine industriali e in molti altri ambienti di lavoro
- Spia luminosa del livello di riempimento e alert nel momento in cui il serbatoio è pieno di condensa
- Filtro dell'aria lavabile per una maggiore durata dei componenti interni
- Non è richiesta alcuna installazione
- Bocchetta esterna per lo scarico della condensa
- Termostato integrato con display digitale per il controllo della temperatura
- Funzione di deumidificazione: questa modalità consente di mantenere l'ambiente fresco con una potenza di ventilazione ridotta al minimo
- Funzione timer per la programmazione di avvio e spegnimento automatico
- Modalità di raffreddamento spot: l'aria fresca viene convogliata solo nella direzione desiderata. È possibile collegare i condotti d'aria e posizionare il condizionatore in locali annessi
- Temperatura di raffreddamento fino a 0 °C

SC-K 5300 D
- Dotato di dispositivo avvolgicavo
- Utilizzo del refrigerante ecologico R-1234yf

ACCESSORI OPZIONALI		
ART.		Descrizione
6550102		Filtro aria 386x643x3 mm per SC-K 3500 D
6550103		Filtro aria anteriore 562x560x3 mm per SC-K 5300 D
6550104		Filtro aria posteriore 482x380x3 mm per SC-K 5300 D
6550111		Tubo scarico aria Ø 210 mm / 6 mm per SC-K 3500 D
6550112		Tubo scarico aria Ø 380 mm / 6 mm per SC-K 5300 D

SC-K 3500 D

SC-K 5300 D

Modello		SC-K 3500 D	SC-K 5300 D
ART. (230 V)		**6550010**	**6550015**
DATI TECNICI			
Frequenza		~ 50 Hz	~ 50 Hz
Capacità di raffreddamento	kW	3,5 (12.000 BTU)	5,3 (18.000 BTU)
Porata d'aria max	m³/h	600	800
Livello di ventilatori	n°	2	2
Temperatura ambiente	°C	0	0
Intervallo di temperatura	°C	18÷45	18÷45
Refrigerante	R	290	290
Quantità refrigerante	g	300	950
Capacità serbatoio condensa	l	7	25
Lunghezza totale tubo aria fredda	mm	350	350
Ø tubo aria fredda	mm	120	120
Lunghezza totale tubo scarico aria calda	mm	200	730
Uscite	n°	3	3
Rumorosità	dB(A)	57	65
Corrente nominale (in raffreddamento)	A	6,2	10
Potenza assorbita (in raffreddamento)	kW	1,4	2,2
Dimensioni (LxWxH)	mm	430x493x944	560x620x1.135
Peso	kg	49	95

AEROGRAFI E SISTEMI DI VERNICIATURA, UTENSILI PNEUMATICI E RACCORDERIA

AEROGRAFI PROFESSIONALI

SUPERIORE ECOE/SL HVLP

ART. 00252

· Aerografo superiore ad aria compressa HVLP ad alte prestazioni

APPLICAZIONI
· Verniciatura di materiale ferroso in genere, legno, plastica, carrozzeria

MATERIALI UTILIZZABILI
· Vernici e smalti liquidi, vernici a base acqua, tinte pastello

CARATTERISTICHE TECNICHE
· Aerografo leggero
· Tecnologia HVLP, massima efficienza di trasferimento vernice
· Corpo in alluminio forgiato e anodizzato
· Attacco ingresso aria 1/4" M
· Ventaglio molto preciso e omogeneo
· Ottime finiture superficiali
· Ago e ugello in acciaio inox

DATI TECNICI		
Consumo aria	l/min	200
Pressione esercizio	bar	2
Pressione massima	bar	4
Capacità serbatoio	cc	600
Entrata aria	M	1/4"
Peso corpo	g	340

ART.	CODE	13	15	17
00252	Ø ugello mm	1,3	1,5	1,7

ACCESSORI OPZIONALI

ART.	Descrizione
0025213SR	Serie ago-cappello-ugello Ø 1,3 mm
0025215SR	Serie ago-cappello-ugello Ø 1,5 mm
0025217SR	Serie ago-cappello-ugello Ø 1,7 mm

MANUALE SERBATOIO INFERIORE B/P 4001S

ART. 00907

APPLICAZIONI
· Verniciatura di materiale ferroso in genere, legno, plastica
· Adatto in carrozzeria per stendere il fondo e realizzare buone finiture

MATERIALI UTILIZZABILI
· Vernici e smalti monocomponenti, tinte liquide, materiali doppio strato, tinte pastello, smalti pesanti, tinte bicomponenti, vernici a base d'acqua

CARATTERISTICHE TECNICHE
· Prodotto estremamente pratico e versatile, abbinabile a pompe e serbatoi sotto pressione con semplici modifiche
· Serbatoio autoclave da 1.000 cc in alluminio
· Ago e ugello in acciaio inox
· Cappello in ottone
· Corpo in alluminio anodizzato

DATI TECNICI		
Consumo aria	l/min	240
Pressione esercizio	bar	3,5
Pressione massima	bar	5
Capacità serbatoio	cc	1.000
Entrata aria	M	1/4"
Entrata prodotto	M	3/8"
Peso corpo	g	535

ART.	CODE	14	17	20
00907	Ø ugello mm	1,4	1,7	2,0

ACCESSORI OPZIONALI

ART.	Descrizione
0090714SR	Serie ago-cappello-ugello Ø 1,4 mm
0090717SR	Serie ago-cappello-ugello Ø 1,7 mm
0090720SR	Serie ago-cappello-ugello Ø 2,0 mm

AEROGRAFI PROFESSIONALI

INFERIORE K1L HVLP

ART. 00145
ART. 00146

APPLICAZIONI
· Adatti per carrozzieri, artigiani e industria del legno

MATERIALI UTILIZZABILI
· Vernici e smalti monocomponenti, tinte liquide, tinte pastello, vernici a base acqua, smalti pesanti, materiali doppio strato

CARATTERISTICHE TECNICHE
· Corpo forgiato in alluminio lucidato
· Viti e raccordi in allumino anodizzato
· Passaggio in alluminio anodizzato
· Ago e ugello in acciaio inox
· Tecnologia HVLP

· Serbatoio in alluminio da 750 cc baionetta per l'art. 00145
· Alimentazione a bassa pressione per l'art. 00146 ideale per pompe a doppia membrana K24 e K26 e per i serbatoi sottopressione

00146

00145

ART.		00145	00146
DATI TECNICI			
Consumo aria	l/min	205	135
Pressione esercizio	bar	3,5	3,5
Pressione massima	bar	5	5
Pressione prodotto	bar	-	0,5 - 3
Capacità serbatoio	cc	750	-
Entrata aria	M	1/4"	1/4"
Entrata prodotto	M	1/4"	1/4"
Peso	g	674	332

ART.	CODE	11	13	15	18
00145	Ø ugello mm	1,1	1,3	1,5	1,8
00146					

ACCESSORI OPZIONALI

ART.		Descrizione
0014511SR	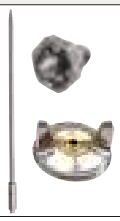	Serie ago-cappello-ugello Ø 1,1 mm
0014513SR		Serie ago-cappello-ugello Ø 1,3 mm
0014515SR		Serie ago-cappello-ugello Ø 1,5 mm
0014518SR		Serie ago-cappello-ugello Ø 1,8 mm

AUTOMATICO A BASSA PRESSIONE K2/A

ART. 00270

APPLICAZIONI
· Adatta per impianti robotizzati e macchine speciali automatiche
· La pistola è dotata di un cilindro attuatore predisposto per aprire e chiudere in modo automatico la valvola d'aria
· L'alta frequenza di commutazione e l'elevata resistenza all'usura permettono un funzionamento continuo e duraturo nel tempo

MATERIALI UTILIZZABILI
· Vernici, fondi, primer e smalti monocomponenti, tinte liquide, metallizzati a doppio strato, tinte pastello, smalti pesanti, tinte bicomponenti, vernici a base d'acqua, colle e adesivi di bassa viscosità

CARATTERISTICHE TECNICHE
· Corpo in lega di alluminio nichelato
· Ago passaggio prodotto in acciaio inossidabile AISI 303
· Cappello di atomizzazione in ottone forgiato
· Cilindro otturatore e circuito di atomizzazione del ventaglio
· Regolazione passaggio prodotto con sistema a scatto, sicuro e preciso
· Ugello in acciaio inox

DATI TECNICI		
Dimensioni (senza raccordo)	mm	L 150, H 75
Consumo aria	l/min	330 - 530
Pressione massima aria di alimentazione	bar	3
Pressione spinta del prodotto	bar	0,5÷3
Pressione aria di atomizzazione	bar	5
Ampiezza ventaglio	mm	320 - 400
Entrata prodotto	M	3/8"
Entrata aria	M	1/4"
Peso corpo	g	442

ART.	CODE	10	12
00270	Ø ugello mm	1,0	1,2

ACCESSORI OPZIONALI

ART.		Descrizione
0027110		Serie ago-cappello-ugello Ø 1 mm
0027112		Serie ago-cappello-ugello Ø 1,2 mm

POMPE

POMPE PNEUMATICHE A DOPPIA MEMBRANA

MADE IN ITALY

ART. 02125

· Pompe a membrana azionate ad aria compressa, si contraddistinguono per la loro robustezza e potenza, per il loro impiego autoadescante (aspirazione negativa a secco) anche in condizioni gravose e per la capacità di movimentare fluidi viscosi e/o con eventuali parti solide in sospensione

CARATTERISTICHE TECNICHE

· Prodotto progettato e costruito in Italia
· Circuito pneumatico antistallo BREVETTATO
· Funzionamento con aria NON lubrificata
· AUTOADESCANTE
· Supporta il funzionamento a secco
· Versatilità di impiego
· Idonea alla movimentazione di fluidi con viscosità elevata e per applicazioni gravose
· Possibilità di movimentare fluidi con solidi in sospensione
· Possibilità di installazione sospesa
· Collettori fornibili con anelli di rinforzo in acciaio inox
· Idonea per servizio continuo
· Certificazione ATEX per ZONA 1 - ZONA 2
· Certificazione IECEx
· Adatto anche a uso alimentare

SU RICHIESTA SONO POSSIBILI POMPE SPECIALI A USO ALIMENTARE

ZONA 1	ZONA 2
II 2G Ex h IIB T4 Gb	II 3G Ex h IIB T4 Gc
II 2D Ex h IIIB T135°C Db	II 3D Ex h IIIB T135°C Dc

INSTALLAZIONI

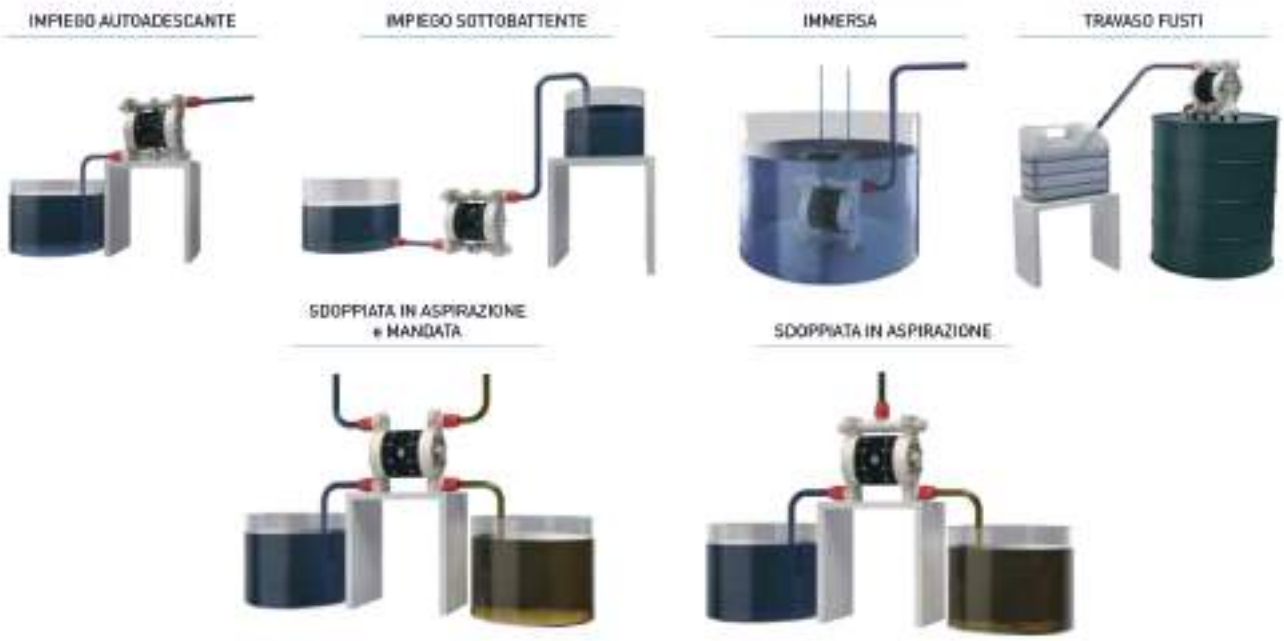

POMPE

Modello		MICRO35	MINI55	MINI90
ART.		**0212535**	**0212555**	**0212590**
DATI TECNICI				
Connessione aspirazione/mandata		G 1/2" f*	G 1/2" f*	3/4" BSP
Attacco aria		G 1/4" f	G 1/4" f	G 3/8" f
Erogazione libera max	l/min	35	55	110
Pressione aria alimentazione min-max	bar	2 - 7	2 - 8	2 - 8
Prevalenza max	mm	70	80	80
Aspirazione max da battente negativo - a secco **	m	5	5	5
Aspirazione max da battente negativo - a pompa innescata	m	9,8	9,8	9,8
Ø max solidi in sospensione	mm	3	3,5	4
Rumorosità **	dB	65	70	72
Temperatura max fluido	°C	-4 +65	-4 +65	-4 +65
Volume per colpo	cc	65	140	200
Viscosità	cps	15.000	15.000	25.000
Altezza	mm	186	249	267
Larghezza	mm	177	238	293
Profondità	mm	105	156	179
Peso	kg	1,8	3,8	5,1

Prevalenza / Portata garantite secondo ISO 9906
(*) Attacchi NPT su richiesta
(**) Il valore dipende dalla configurazione della pompa

Modello	MICRO35	MINI55	MINI90
ART.	**0212535**	**0212555**	**0212590**
SETTORI PRINCIPALI DI APPLICAZIONE			
Automotive		•	•
Industria ceramica, pietre, marmi, vetro e mineraria		•	•
Industria galvanica ed elettronica	•	•	•
Industria grafica	•	•	•
Industria tessile e conciaria			•
Produzione e stoccaggio biodiesel	•	•	•
Industria chimica	•	•	•
Packaging, colla, carta e cartiere		•	•
Industria meccanica e metallurgica		•	•
Depurazione acque e fanghi			•
Industria delle vernici	•	•	•
Oil & gas		•	•
Industria orafa	•	•	•

POMPE

POMPA AIRLESS ELETTRICA A PISTONE

New

K2300

APPLICAZIONI
- Ideale per lavori non gravosi in edilizia materiali utilizzabili
- Impregnanti
- Vernici lavabili, lacche e smalti
- Pitture murali per interni, esterni e vernici tixotropiche all'acqua per esterni

CARATTERISTICHE TECNICHE
- Carter in plastica
- Particolari interni e pistone in acciaio inox **(IMG 1)**
- Volantino regola pressione, interruttore e valvola di ricircolo di facile utilizzo **(IMG 2)**
- Filtro di linea in alluminio anodizzato
- Carrello stabile e robusto in ferro verniciato

IMG 1

IMG 2

Modello		K2300
ART.		**0772300**
DATI TECNICI		
Erogazione libera	l/min	2,3
Potenza nominale ~ 50 Hz	kW	1,3
Max misura ugello		523 (0,023 inch)
Ø attacco	GAS	1/4
Pressione uscita macchina		227 bar 3.300 ±5% PSI
Max lunghezza tubo alta pressione	m	15
Peso	kg	14

ACCESSORI OPZIONALI

ART.		Descrizione
0614104		Tubo HAT Ø 1,4 raccordo 1/4"F 10 mm
0109100		Pistola Airless K90LC 207 bar raccordo 1/4"G
0201101NG		Base porta ugello 7/8"
SPNxxxx		Ugello reversibile preatomizzato varie misure

POMPE

KIT DI VERNICIATURA CON POMPA PNEUMATICA A DOPPIA MEMBRANA IN BASSA PRESSIONE

K24

APPLICAZIONI
- Maggiore autonomia di lavoro
- Ideale per manufatti di medio-grandi dimensioni
- Utilizzabile con diverse tipologie di pistole sotto pressione

APPLICAZIONI
- Prodotti a base d'acqua o di solvente, smalti, lacche, tinte, trasparenti, fondi, vernici a effetto bucciato, martellato, goffrato, colle e adesivi

CARATTERISTICHE TECNICHE
- Corpo pompa e testate in alluminio anodizzato e trattati termicamente per maggiore resistenza meccanica
- Attacchi tubi entrata e uscita prodotto in acciaio inox
- Gruppo regolatori aria "MANIFOLD" in metallo di estrema affidabilità e compattezza con durata nel tempo quasi illimitata
- Valvola comando pompa con riarmo manuale in caso di stallo
- Trasferimento fluido già a 1,5 bar d'aria
- Regolatore passaggio prodotto con parti interne e raccordi in acciaio inox
- Corpo filtro vernice in alluminio anticorrosione ergonomico e facilmente rimovibile in caso di pulizia
- Possibilità montaggio membrane speciali per prodotti a temperatura fino a 80 °C
- Sfere in acciaio inox per chiusura istantanea valvole e assenza pulsazioni vernice
- Prodotto realizzato con particolari e accessori di note marche italiane

Modello		K24
ART.		**0212403NK**
DATI TECNICI		
Erogazione libera	l/min	24
Rapporto		1:1
Ugello	mm	0,5÷5
Pressione esercizio	mm	1÷8
Uscita prodotto	M	1/4"
Entrata aria	M	1/4"

0212403

0520003

0060012I

0886875

00125 XX

CONT/SMR00

ART.	Composizione
0212403NK	0212403 K24 carrello fisso completa di: 00600 12I sistema di aspirazione vernici 1/2" F inox 05200 03 serbatoio a caduta 5 lt con adattatore a L M1" - FG 1/2" con tubo di ritorno 08868 75 tubo binato BP 7,5 m raccordo 1/4" F 00125 XX aerografo sottopressione G70/SSP varie misure CONT/SMR00 regolatore pressione aria (aria manometro) comando a rotazione 1/4" M-Fs

POMPE

POMPA PNEUMATICA A DOPPIA MEMBRANA IN BASSA PRESSIONE

K26

APPLICAZIONI
- Maggiore autonomia di lavoro
- Ideale per manufatti di medio-grandi dimensioni. Utilizzabile con diverse tipologie di pistole sotto pressione
- Utilizzabile per trasferimento fluidi (travaso)

MATERIALI UTILIZZABILI
- Prodotti a base d'acqua o di solvente, smalti, lacche, tinte, trasparenti, fondi, vernici a effetto bucciato, martellato, goffrato, colle e adesivi

CARATTERISTICHE TECNICHE
- Corpo pompa e testate in alluminio
- Attacchi tubi entrata e uscita prodotto in ferro zincato
- Valvola comando pompa con riarmo manuale in caso di stallo
- Completa di tubo aspirazione prodotto

Modello		K26
ART.		**0212503**
DATI TECNICI		
Pressione di esercizio	bar	da 2 a 7
Erogazione libera	l/min	48
Ugello massimo aerografo	mm	3
Prevalenza massima	m	30
Entrata		1/4 "
Ingresso prodotto		1/2 "
Ingresso prodotto		1/4 "
Membrane		teflon
Corpo		alluminio

AEROPENNE

AEROPENNE CON 2 SERBATOI

New

ART. 2000200

ART. 2000100

2000200
- Corpo e impugnatura in metallo anodizzato
- Ago e ugello in acciaio inox
- Levetta superiore a doppia azione

2000100
- Corpo in metallo anodizzato
- Ago e ugello in acciaio inox
- Regolazione posteriore uscita prodotti
- Levetta inferiore a doppia azione
- Impugnatura in PVC

TG2030-08

TG35-08

Modello		TG2030-08	TG35-08
ART.		**2000200**	**2000100**
DATI TECNICI			
Ø ugello	mm	0,3	0,5
Capacità serbatoio	cc	7 e 15	15 e 50
Peso aeropenna (solo corpo)	g	89	172

ART. 2010900T

TUBETTO
Tubetto spiralato da 4 m 1/8" F-F per collegamento compressore art. **2010900** con aeropenne

SISTEMA DI SABBIATURA A PRESSIONE

SISTEMA DI SABBIATURA A PRESSIONE

ART. **3204990**

CARATTERISTICHE TECNICHE

- Cabina di sabbiatura combinata con un serbatoio a pressione che permette di avere un effetto abrasivo superiore con una velocità in uscita del materiale abrasivo maggiore
- Adatta a diversi tipi di materiali
- Ampio spazio di lavoro
- Grande cofano anteriore apribile verso l'alto per carico e scarico facile e rapido
- Il controllo del flusso d'aria tramite comando a pedale consente un funzionamento flessibile e riduce l'affaticamento della mano
- Fornita di coperchio con finestra di sicurezza, illuminazione a LED e due aspiratori per un'ottima visibilità durante il lavoro

DOTAZIONE DI SERIE

- 4 ugelli ceramici (2 pz 5 mm, 2 pz 6 mm)
- Gradino di rialzo in metallo

Gradino di rialzo IN DOTAZIONE

ART. (230 V)		3204990
DATI TECNICI		
Massima pressione dell'aria	bar	8
Consumo aria	l/min	900
Pressione di lavoro	bar	6 - 8
Capacità del serbatoio in pressione	l	24,5
Granulometria utilizzabile		40 (0,42 mm) 120 (0,125 mm) mesh
Dimensioni ugello	mm	5 / 6
Massima portata piano	kg	65 max
Potenza motore aspiratore ~ 50 Hz	kW	1,2 (ogni singolo motore)
Illuminazione di lavoro		3 luci a LED, 0,02 kW ciascuna
Dimensioni interne cabina	mm	1.180x850 xh890
Dimensioni d'ingombro	mm	1.750(W)x1.470(D)x2.020(H) (2.415 H con porta aperta)

ART.	ACCESSORI OPZIONALI
3204950	Depolveratore centrifugo 2,9 kg/h
3204951	Ugello in carburo di boro 5 mm
3204952	Ugello in carburo di boro 6 mm

3204950

DEPOLVERATORE

DEPOLVERATORE CENTRIFUGO

ART. **3204950**

CARATTERISTICHE TECNICHE

- Aspiratore a ciclone ad alta efficienza con sistema di filtraggio a due stadi che permette la purificazione dell'aria (o un gas in generale) dalle polveri sfruttando il principio della forza centrifuga
- Potente ventola che garantisce un'aspirazione ottimale della polvere
- Accessorio opzionale adatto alla sabbiatrice a pressione art. 3204990
- Profondità 900 mm
- Altezza 1.400 mm
- Larghezza 530 mm (tubi esclusi)
- Livello di rumorosità: 75 dB a 1 m
- Capacità bocchetta aspirazione: 2,9 kg/h

1. ARIA SPORCA

2. PASSAGGIO

3. TUBO DI USCITA GAS

4. ARIA PULITA

5. USCITA POLVERI

6. SEZIONE CONICA

7. CORPO CICLONE

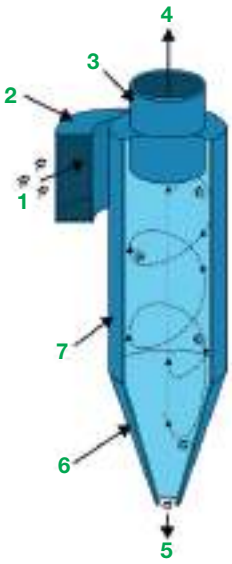

KIT SISTEMA DI SABBIATURA A PRESSIONE + DEPOLVERATORE CENTRIFUGO

ART. **3204990KD**

N.B. IL KIT ART. 3204990KD
SISTEMA DI SABBIATURA + DEPOLVERATORE
NON PREVEDE I 2 ASPIRATORI LATERALI STANDARD

aircraft®
Drucklufttechnik

LTF®

UTENSILI PNEUMATICI E ACCESSORI

COMPRESSORI

COMPRESSORE A PISTONE PORTATILE CON BATTERIA DA 18V E SENZA OLIO MOTORE

New

CE

AIRBOY SILENCE 111 AS OF E

- Design piccolo e compatto
- Compressore a pistone senza olio
- Funzionamento molto silenzioso
- Supporta tutti i tipi di batteria 18V per un utilizzo flessibile ovunque non ci sia una presa di corrente a portata di mano **(IMG 1)**
- Pressostato automatico
- Serbatoio a pressione verniciato a polvere
- Impugnatura gommata antiscivolo
- Uscita dell'aria compressa tramite attacco rapido
- Riduttore di pressione per la regolazione continua della pressione di lavoro desiderata
- Due manometri, uno per la visualizzazione della pressione del serbatoio e l'altro per la visualizzazione della pressione durante il lavoro **(IMG 2)**
- Scarico condensa tramite valvola a sfera
- Piedini in gomma antivibranti
- Batteria non compresa nella fornitura standard

IMG 1

IMG 2

Modello		AIRBOY SILENCE 111 AS OF E
ART.		**2000108**
DATI TECNICI		
Capacità aspirazione	l/min	120
Pressione massima serbatoio	bar	8
Capacità serbatoio a pressione	l	6
Tipo serbatoio		orizzontale
Rumorosità	dB(A)	60
Voltaggio batteria		18V 4Ah
Potenza motore ~ 50 Hz	kW	0,4
Dimensioni (LxWxH)	mm	370x355x410
Peso	kg	14,9

ACCESSORI OPZIONALI

ART.	Descrizione
0010008	Batteria ProCORE 18V 8,0 Ah BOSCH
0010010	Caricabatterie GAL 18V-160 EU BOSCH

COMPRESSORI

COMPRESSORE A PISTONE A 1 CILINDRO, PORTATILE CON ACCOPPIAMENTO DIRETTO E SENZA OLIO MOTORE

New

AIRBOY 186 OF E

- Compressore versatile a pistone senza olio
- Funzionamento on-off completamente automatico
- Motore elettrico con protezione da sovraccarichi
- Pressostato automatico
- Serbatoio a pressione verniciato a polvere
- Uscita dell'aria compressa tramite attacco rapido
- Riduttore di pressione per la regolazione continua della pressione di lavoro desiderata
- Due manometri, uno per la visualizzazione della pressione del serbatoio e l'altro per la visualizzazione della pressione durante il lavoro
- Scarico condensa
- I quattro piedini a ventosa assicurano una migliore stabilità in fase di lavoro

Modello		AIRBOY 186 OF E
ART.		**2001230**
DATI TECNICI		
Pressione massima serbatoio	bar	8
Capacità serbatoio a pressione	l	6
Tipo serbatoio		orizzontale
Rumorosità	dB(A)	97
Cilindri motore	N°	1
Potenza motore ~ 50 Hz	kW	1,1
Dimensioni (LxWxH)	mm	315x355x370
Peso	kg	9,2

COMPRESSORE MODELLO TROLLEY SENZA OLIO MOTORE

New

MOBILBOY 185 OF E

- Design piccolo e compatto
- Maniglia estensibile per un facile trasporto **(IMG 1)**
- Vano portaoggetti integrato per il cavo di alimentazione **(IMG 2)**
- Compressore senza olio
- Riduttore di pressione per la regolazione continua della pressione di lavoro desiderata
- Serbatoio a pressione verniciato a polvere
- Uscita dell'aria compressa tramite attacco rapido
- Valvola di scarico della condensa sul serbatoio dell'aria compressa **(IMG 3)**
- Manometro per la visualizzzazione della pressione di lavoro
- Ruote in platica robusta e piedini in gomma

DOTAZIONE DI SERIE
- Pistola soffiaggio
- Tubo flessibile a spirale da 5 m

IMG 1

IMG 2

IMG 3

Modello		MOBILBOY 185 OF E
ART. (230 V)		**2001240**
DATI TECNICI		
Capacità aspirazione	l/min	180
Pressione massima serbatoio	bar	10
Capacità serbatoio a pressione	l	5
Tipo serbatoio		verticale
Rumorosità	dB(A)	97
Cilindri motore	N°	1
Potenza motore ~50 Hz	kW	1,1
Dimensioni (LxWxH)	mm	320x380x467
Peso	kg	12

COMPRESSORI

COMPRESSORE A PISTONE PORTATILE CON ACCOPPIAMENTO DIRETTO E SENZA OLIO MOTORE

New

CE

HANDY SILENCE 221 OF E

- Design piccolo e compatto
- Compressore a pistone senza olio
- Funzionamento molto silenzioso
- Motore elettrico con protezione da sovraccarichi
- Pressostato di alta qualità **(IMG 2)**
- Funzionamento completamente automatico on/off
- Serbatoio a pressione verniciato a polvere
- Impugnatura gommata antiscivolo **(IMG 1)**
- Uscita dell'aria compressa tramite attacco rapido
- Riduttore di pressione per la regolazione continua della pressione di lavoro desiderata
- Due manometri, uno per la visua-lizzazione della pressione del serbatoio e l'altro per la visualizza-zione della pressione durante il lavoro
- Scarico condensa tramite valvola a sfera
- Ventose in gomma antivibranti

IMG 1

IMG 2

Modello		HANDY SILENCE 221 OF E
ART. (230 V)		**2001221**
DATI TECNICI		
Capacità aspirazione	l/min	200
Pressione massima serbatoio	bar	8
Capacità serbatoio a pressione	l	6
Tipo serbatoio		orizzontale
Rumorosità	dB(A)	61
Cilindri motore	N°	2
Potenza motore ~ 50 Hz	kW	0,8
Dimensioni (LxWxH)	mm	370x270x530
Peso	kg	16

COMPRESSORE A PISTONE PORTATILE CON ACCOPPIAMENTO DIRETTO E SENZA OLIO MOTORE

New

CE

AIRBOY 131 OF E

- Design piccolo e compatto
- Compressore a pistone senza olio
- Funzionamento on-off completamente automatico
- Motore elettrico con protezione da sovraccarichi
- Pressostato automatico
- Serbatoio a pressione verniciato a polvere
- Uscita dell'aria compressa tramite due attacchi rapidi
- Riduttore di pressione per la regolazione continua della pressione di lavoro desiderata
- Due manometri, uno per la visualizzazione della pressione del serbatoio e l'altro per la visualizzazione della pressione durante il lavoro **(IMG 1)**
- Scarico condensa tramite valvola a sfera
- Tre ventose alla base del compressore per una posizione sicura

IMG 1

Modello		AIRBOY 131 OF E
ART. (230 V)		**2001225**
DATI TECNICI		
Capacità aspirazione	l/min	107
Pressione massima serbatoio	bar	8
Capacità serbatoio a pressione	l	6
Tipo serbatoio		orizzontale
Rumorosità	dB(A)	49
Cilindri motore	N°	2
Potenza motore ~50 Hz	kW	0,6
Dimensioni (LxWxH)	mm	345x340x315
Peso	kg	15,9

aircraft Drucklufttechnik Germany

COMPRESSORI

COMPRESSORI A PISTONE PORTATILI CON ACCOPPIAMENTO DIRETTO E SENZA OLIO MOTORE

New

CE

AIRBOY SILENCE OF E

- Design piccolo e compatto
- Compressore a pistone senza olio
- Funzionamento molto silenzioso
- Motore elettrico con protezione da sovraccarichi
- Pressostato automatico di alta qualità
- Serbatoio a pressione verniciato a polvere
- Corpo compressore ben protetto dal telaio tubolare dotato di impugnatura gommata antiscivolo
- Uscita dell'aria compressa tramite due attacchi rapidi
- Riduttore di pressione per la regolazione continua della pressione di lavoro desiderata
- Due manometri, uno per la visualizzazione della pressione del serbatoio e l'altro per la visualizzazione della pressione durante il lavoro
- Scarico condensa tramite valvola a sfera

AIRBOY SILENCE 171 OF E
- Piedini in gomma antivibranti

AIRBOY SILENCE 221 OF E
- Maniglia gommata per un trasporto sicuro
- Piedini in gomma antivibranti

AIRBOY SILENCE 241 OF E
- Ventose in gomma antivibranti

AIRBOY SILENCE 221 OF E

AIRBOY SILENCE 241 OF E

AIRBOY SILENCE 171 OF E

Modello		AIRBOY SILENCE 221 OF E	AIRBOY SILENCE 241 OF E	AIRBOY SILENCE 171 OF E
ART. (230 V)		**2000206**	**2000245**	**2001265**
DATI TECNICI				
Capacità aspirazione	l/min	221	240	160
Pressione massima serbatoio	bar	8	10	8
Capacità serbatoio a pressione	l	6	8	6
Tipo serbatoio		orizzontale	orizzontale	orizzontale
Rumorosità	dB(A)	67	62	59
Cilindri motore	N°	2	2	2
Potenza motore ~50 Hz	kW	1,13	1,4	1,5
Dimensioni (LxWxH)	mm	370x355x330	460x410x350	445x435x410
Peso	kg	16,4	19	20

COMPRESSORI

COMPRESSORI A PISTONE PORTATILI CON ACCOPPIAMENTO DIRETTO E SENZA OLIO MOTORE

New

CE

COMPACT-AIR OF E

- Compressore a pistone senza olio
- Funzionamento molto silenzioso
- Design compatto per un trasporto confortevole
- Motore elettrico con protezione da sovraccarichi **(IMG 2)**
- Pressostato automatico di alta qualità
- Funzionamento completamente automatico on/off
- Serbatoio a pressione verniciato a polvere
- Impugnatura gommata antiscivolo
- Uscita dell'aria compressa tramite attacchi rapidi **(IMG 1)**
- Riduttore di pressione per la regolazione continua della pressione di lavoro desiderata
- Due manometri, uno per la visualizzazione della pressione del serbatoio e l'altro per la visualizzazione della pressione durante il lavoro **(IMG 1)**
- Scarico condensa tramite valvola a sfera
- Tubo flessibile rinforzato con protezione termica
- Due ruote con pneumatici in gomma piena, due piedini in gomma

COMPACT-AIR 240/20 OF E e 320/24 OF E

- Con pratico avvolgitubo integrato

COMPACT-AIR SILENCE 231/20 OF E

COMPACT-AIR 241/16 OF E

COMPACT-AIR 240/20 OF E

COMPACT-AIR 320/24 OF E

IMG 1

IMG 2

ACCESSORI OPZIONALI			
ART.		Descrizione	Adatto per
2105832		Avvolgitubo aria compressa, 8 bar ø 8/12 mm L 30 m, mod. DST 8/32	- COMPACT-AIR 240/20 OF E - COMPACT-AIR 320/24 V OF E

Modello		**COMPACT-AIR SILENCE 231/20 OF E**	**COMPACT-AIR 241/16 OF E**	**COMPACT-AIR 240/20 OF E**	**COMPACT-AIR 320/24 V OF E**
ART. (230 V)		**2005498**	**2005450**	**2005490**	**2005495**
DATI TECNICI					
Capacità aspirazione	l/min	230	242	240	320
Pressione massima serbatoio	bar	10	10	10	10
Capacità serbatoio a pressione	l	20	16	20	24
Tipo serbatoio		verticale	verticale	verticale	verticale
Rumorosità	dB(A)	69	64	72	72
Cilindri motore	N°	2	2	2	2
Potenza motore ~ 50 Hz	kW	1,5	1,5	1,5	2,2
Dimensioni (LxWxH)	mm	460x450x740	460x370x650	540x790x475	535x785x535
Peso	kg	34	23	44,3	54

COMPRESSORI

COMPRESSORI A PISTONE PORTATILI CON ACCOPPIAMENTO DIRETTO E SENZA OLIO MOTORE

New

MOBILBOY SILENCE OF E

- Compressore a pistone senza olio
- Funzionamento molto silenzioso
- Motore elettrico con protezione da sovraccarichi
- Pressostato di alta qualità
- Funzionamento completamente automatico on/off
- Serbatoio a pressione verniciato a polvere
- Impugnatura gommata antiscivolo (Art. **2002245**, **2002326**, **2002340**)
- Tubo flessibile corazzato con protezione termica
- Uscita dell'aria compressa tramite 1 attacco rapido (Art. **2002245**, **2002401**)
- Uscita dell'aria compressa tramite 2 attacchi rapidi (Art. **2002326**, **2002340**)
- Riduttore di pressione per la regolazione continua della pressione di lavoro desiderata
- Due manometri, uno per la visualizzazione della pressione del serbatoio e l'altro per la visualizzazione della pressione durante il lavoro
- Scarico condensa tramite valvola a sfera
- Due ruote con pneumatici in gomma piena, due piedini in gomma (Art. **2002245**, **2002326**, **2002401**)
- Due ruote con pneumatici in gomma piena e una ruota girevole con fermo di stazionamento (Art. **2002340**)

MOBILBOY SILENCE 241/24 OF E

MOBILBOY SILENCE 231/50 OF E

MOBILBOY SILENCE 401/50 OF E

MOBILBOY SILENCE 320/90 OF E

Modello		MOBILBOY SILENCE 241/24 OF E	MOBILBOY SILENCE 231/50 OF E	MOBILBOY SILENCE 401/50 OF E	MOBILBOY SILENCE 320/90 OF E
ART. (230 V)		**2002245**	**2002326**	**2002401**	**2002340**
DATI TECNICI					
Capacità aspirazione	l/min	240	230	400	320
Pressione massima serbatoio	bar	10	10	10	10
Capacità serbatoio a pressione	l	24	50	50	90
Tipo serbatoio		orizzontale	orizzontale	orizzontale	orizzontale
Rumorosità	dB(A)	62	69	67	72
Cilindri motore	N°	2	2	2	2
Potenza motore ~50 Hz	kW	1,3	1,3	2,2	1,6
Dimensioni (LxWxH)	mm	600x280x600	735x320x665	800x360x720	980x470x950
Peso	kg	24	44	40	68,4

COMPRESSORI

COMPRESSORE PROFESSIONALE A 4 CILINDRI, PORTATILE CON ACCOPPIAMENTO DIRETTO E SENZA OLIO MOTORE

New

CE

COMPACT-AIR 440 OF PRO

- Compressore a pistoni senza olio
- Design compatto per un trasporto confortevole
- Il telaio tubolare e il ripiano superiore fungono da protezione per tutti i componenti sensibili del compressore; il ripiano ha anche la funzione di piano d'appoggio
- Il pannello di controllo ergonomico è strutturato in modo chiaro e intuitivo
- Basso numero di giri, quindi elevata durata
- I due gruppi bicilindrici in ghisa grigia, ad alte prestazioni con disposizione a V e il basso regime di giri garantiscono la massima silenziosità e durata
- L'oliatore a nebbia di serie garantisce un'adeguata lubrificazione degli utensili pneumatici
- Motore elettrico con protezione da sovraccarichi
- Pressostato automatico di alta qualità
- La pressione di lavoro è regolabile in modo continuo tramite il regolatore di pressione del filtro di linea, con separazione simultanea di sporco e condensa
- Funzionamento completamente automatico on/off
- Serbatoio a pressione verniciato a polvere
- Facile da inclinare e spostare
- Adatto ai systainer standard di tutti i produttori di elettroutensili
- Tubo flessibile corazzato con protezione termica
- Tre uscite aria compressa con attacchi rapidi di sicurezza:
  - aria compressa diretta dal serbatoio
  - aria compressa filtrata
  - aria compressa filtrata e oliata
- Due manometri, uno per la visualizzazione della pressione del serbatoio e l'altro per la visualizzazione della pressione durante il lavoro
- Scarico condensa tramite valvola a sfera
- Due ruote con pneumatici antiforatura, due piedini in gomma

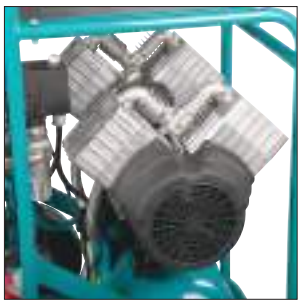

Modello		COMPACT-AIR 440 OF PRO
ART. (400 V)		**2015550**
DATI TECNICI		
Capacità aspirazione	l/min	440
Pressione massima serbatoio	bar	10
Capacità serbatoio a pressione	l	24
Tipo serbatoio		orizzontale
Rumorosità	dB(A)	70
Cilindri motore	N°	4
Potenza motore ~50 Hz	kW	1,7
Dimensioni (LxWxH)	mm	590X620X960
Peso	kg	71

COMPRESSORI

COMPRESSORI A PISTONE CON GRUPPO A V, PORTATILI CON ACCOPPIAMENTO DIRETTO E SENZA OLIO MOTORE

New

AIRPROFI OF PRO

- Progettato per impieghi gravosi e continuativi, in applicazioni dove è richiesta aria compressa priva di olio e di impurità
- L'aria viene convogliata da un ventilatore attraverso le camere di raffreddamento dei cilindri, garantendo un raffreddamento ottimale
- Pistone di grande diametro montato su supporto oscillante che assicura fino al 60% di potenza in più rispetto ai sistemi a pistone inclinato
- Gruppo a V oil-free a funzionamento silenzioso
- Superfici interne dei cilindri lavorate con alta precisione e microfinitura per ridurre al minimo l'attrito
- Pistone e fasce elastiche realizzati in miscela speciale di grafite, teflon e carbonio, con una durata notevolmente superiore rispetto ai comuni anelli in teflon
- Filtro regolatore di pressione con separatore integrato di impurità, olio e condensa
- Tre uscite aria compressa con attacchi rapidi di sicurezza:
  - aria compressa diretta dal serbatoio
  - aria compressa filtrata
  - aria compressa filtrata e oliata
- Due manometri, uno per la visualizzazione della pressione del serbatoio e l'altro per la visualizzazione della pressione durante il lavoro
- Due innesti rapidi di sicurezza monomanuali conformi alla norma DIN EN 983
- Pressostato automatico CONDOR di alta qualità
- Contatore delle ore di funzionamento per la manutenzione programmata in base all'utilizzo
- Tubo flessibile corazzato con protezione termica
- Serbatoio dell'aria compressa zincato a caldo, internamente ed esternamente, resistente alla corrosione
- Doppio sistema di bloccaggio per la massima sicurezza operativa
- Nessun contraccolpo del tubo flessibile durante la disconnessione
- Movimentazione ergonomica, in posizione eretta e senza necessità di sollevamento
- Maniglia aggiuntiva direttamente sul serbatoio per una presa facilitata
- Due grandi ruote antiforatura e due ruote pivottanti con freno di stazionamento
- Telaio di trasporto robusto con sistema di bloccaggio

AIRPROFI 220/50 OF PRO

Modello		AIRPROFI 220/50 OF PRO	AIRPROFI 440/50 OF PRO	AIRPROFI 440/100 OF PRO
ART.		**2015225**	**2015445**	**2015446**
DATI TECNICI				
Capacità aspirazione	l/min	220	440	440
Pressione massima serbatoio	bar	10	10	10
Capacità serbatoio a pressione	l	50	50	100
Tipo serbatoio		orizzontale	orizzontale	orizzontale
Rumorosità	dB(A)	70	70	70
Cilindri motore	N°	2	4	4
Alimentazione ~ 50 Hz	V	230	400	400
Potenza motore	kW	1,5	2,2	2,2
Dimensioni (LxWxH)	mm	1.080x450x860	1.080x450x860	1.260x490x970
Peso	kg	62	78	91

COMPRESSORI

COMPRESSORI A PISTONE PORTATILI CON ACCOPPIAMENTO DIRETTO E LUBRIFICAZIONE MOTORE A OLIO

New

CE

MOBILBOY E

- Sistema di lubrificazione ad olio ad alte prestazioni
- Funzionamento silenzioso
- Motore elettrico con protezione da sovraccarichi
- Pressostato di alta qualità
- Funzionamento completamente automatico ON/OFF
- Serbatoio a pressione verniciato a polvere
- Riduttore di pressione per la regolazione continua della pressione di lavoro desiderata
- Due manometri, uno per la visualizzazione della pressione del serbatoio e l'altro per la visualizzazione della pressione durante il lavoro
- Scarico condensa tramite valvola a sfera

MOBILBOY 261/24T E
- Due ruote di plastica nella parte posteriore e piedino in gomma anteriore
- Tubo linea aria compressa in alluminio
- Uscita dell'aria compressa tramite un attacco rapido

MOBILBOY 301/50 E e MOBILBOY 401/50 E
- Ruote stabili con pneumatici in gomma piena per un trasporto confortevole anche su superfici irregolari
- Due piedini in gomma nella parte anteriore
- Tubo linea aria compressa in rame
- Uscita dell'aria compressa tramite due attacchi rapidi

MOBILBOY 401/50 E
- La pressione di lavoro è regolabile in modo continuo tramite il regolatore di pressione del filtro di linea, con separazione simultanea di sporco, olio e condensa

MOBILBOY 261/24T E

MOBILBOY 301/50 E

MOBILBOY 401/50 E

Modello		MOBILBOY 261/24T E	MOBILBOY 301/50 E	MOBILBOY 401/50 E
ART. (230 V)		**2003728**	**2003731**	**2003741**
DATI TECNICI				
Capacità aspirazione	l/min	266	300	400
Pressione massima serbatoio	bar	10	10	10
Capacità serbatoio a pressione	l	24	50	50
Tipo serbatoio		orizzontale	orizzontale	orizzontale
Rumorosità	dB(A)	73	73	74
Cilindri motore	N°	1	1	2
Potenza motore ~ 50 Hz	kW	1,9	2	2,4
Dimensioni (LxWxH)	mm	590x280x600	800x360x750	800x380x750
Peso	kg	25	35	42

COMPRESSORI

COMPRESSORE A PISTONE A 1 CILINDRO, PORTATILE, CON ACCOPPIAMENTO DIRETTO, MOLTO SILENZIOSO E SENZA OLIO MOTORE, ADATTO PER AEROGRAFI

New

AIRBOY SILENCE 50 PRO AIR

- Ottimizzato per bassi requisiti d'aria, ad esempio nell'aerografia
- Funzionamento on-off completamente automatico
- Motore elettrico di alta qualità con protezione da sovraccarichi e con elevata coppia di serraggio
- Grazie ai regolatori di pressione del filtro di serie, la pressione di lavoro è regolabile in continuo, con separazione simultanea di sporco, olio e condensa.
- Uscita dell'aria compressa tramite attacco rapido
- Scarico condensa
- Estremamente silenzioso grazie alla struttura incapsulata, per un utilizzo senza problemi anche in appartamenti, uffici, etc.
- Serbatoio a pressione verniciato a polvere
- Impugnatura gommata antiscivolo
- Piedini in gomma

Modello		AIRBOY SILENCE 50 PRO AIR
ART. (230 V)		**2000100AIR**
DATI TECNICI		
Capacità aspirazione	l/min	50
Pressione massima serbatoio	bar	8
Capacità serbatoio a pressione	l	9
Tipo serbatoio		orizzontale
Rumorosità	dB(A)	43
Cilindri motore	N°	1
Potenza motore ~50 Hz	kW	0,34
Dimensioni (LxWxH)	mm	320x320x480
Peso	kg	21

COMPRESSORI A PISTONE PORTATILI CON ACCOPPIAMENTO DIRETTO

New

AIRBOY 262 E - KITT 90

- Leggero e semplice da trasportare grazie alla comoda maniglia con impugnatura in gomma
- Funzionamento on-off completamente automatico
- Motore elettrico potente con protezione da sovraccarichi
- Corpo compressore ben protetto dal telaio tubolare
- Pressostato automatico
- Attacco rapido
- I quattro piedini a ventosa assicurano una migliore stabilità in fase di lavoro

AIRBOY 262 E

AIRBOY KITT 90

Modello		AIRBOY 262 E	AIRBOY KITT 90
ART. (230 V)		**2001247**	**2001237**
DATI TECNICI			
Capacità aspirazione	l/min	250	85
Pressione massima	bar	10	15
Capacità serbatoio a pressione	l	2,4	2,4
Rumorosità	dB(A)	97	85
Cilindri motore	N°	1	1
Potenza motore ~ 50 Hz	kW	1,5	0,6
Dimensioni (LxWxH)	mm	555x318x430	510x270x400
Peso	kg	23	21

COMPRESSORI

COMPRESSORI A PISTONE PORTATILI CON ACCOPPIAMENTO DIRETTO E LUBRIFICAZIONE MOTORE A OLIO

New

CE

COMPACT-AIR E

- Sistema di lubrificazione a olio ad alte prestazioni
- Design compatto per un trasporto confortevole
- Motore elettrico con protezione da sovraccarichi
- 2 cilindri posizionati a V con alta coppia in avvio, quindi l'avviamento molto facilitato
- Funzionamento completamente automatico ON/OFF
- Serbatoio a pressione verniciato a polvere
- Impugnatura gommata antiscivolo
- Tubi aria e raccorderia in alluminio (2005291)
- Tubi aria in alluminio e raccorderia in rame (2005261 e 2005361)
- Uscita dell'aria compressa tramite 1 attacco rapido (2005261)
- Uscita dell'aria compressa tramite 2 attacchi rapidi (2005291 e 2005361)
- Riduttore di pressione per la regolazione continua della pressione di lavoro desiderata
- Due manometri, uno per la visualizzazione della pressione del serbatoio e l'altro per la visualizzazione della pressione durante il lavoro **(IMG 1)**
- Scarico condensa tramite valvola a sfera
- Due ruote con pneumatici in gomma piena, due piedini in gomma

COMPACT-AIR 265/10 E

COMPACT-AIR 311/24 E

COMPACT-AIR 361/24 E

IMG 1

Modello		COMPACT-AIR 265/10 E	COMPACT-AIR 311/24 E	COMPACT-AIR 361/24 E
ART. (230 V)		**2005261**	**2005291**	**2005361**
DATI TECNICI				
Capacità aspirazione	l/min	250	284	356
Pressione massima serbatoio	bar	10	10	10
Capacità serbatoio a pressione	l	10	24	24
Tipo serbatoio		verticale	verticale	verticale
Rumorosità	dB(A)	75	75	75
Cilindri motore	N°	1	1	2
Potenza motore ~50 Hz	kW	1,5	2,2	2,2
Dimensioni (LxWxH)	mm	420x350x730	560x445x735	560x445x735
Peso	kg	24,1	34,5	37,6

COMPRESSORI

COMPRESSORE A PISTONE PORTATILE CON ACCOPPIAMENTO DIRETTO E LUBRIFICAZIONE MOTORE A OLIO

New

COMPACT-AIR 321/24

- Sistema di lubrificazione a olio ad alte prestazioni
- Telaio di trasporto tubolare con struttura a carrello funge da protezione per tutti i componenti sensibili
- L'impugnatura in gomma antiscivolo rende il trasporto sicuro
- Funzionamento completamente automatico on/off
- Pannello di comando ergonomico e di utilizzo intuitivo
- Due manometri, uno per la visualizzazione della pressione del serbatoio e l'altro per la visualizzazione della pressione durante il lavoro
- Con il regolatore di pressione è possibile impostare in modo continuo la pressione di lavoro desiderata
- Dotato di due uscite aria compressa
- Innesti rapidi di qualità
- Motori elettrici di alta qualità con elevata coppia di avviamento e protezione da sovraccarichi
- Motore elettrico dotato di interruttore di protezione termica
- Pressostato automatico di alta qualità
- Filtro regolatore di pressione con separatore integrato di impurità, olio e condensa
- Tubi aria compressa in rame
- Scarico automatico alla partenza, per evitare problemi all'avviamento
- Il pistone, lavorato con precisione, è dotato di un segmento in lega speciale, di un anello raschiaolio e di un anello di distribuzione olio, per una perfetta tenuta tra pistone e parete del cilindro
- Il carter contiene olio lubrificante, che viene spruzzato contro la parete del cilindro a ogni corsa del pistone
- L'anello raschiaolio raccoglie e riporta verso il basso l'olio residuo dalla parete del cilindro
- Serbatoio a pressione verniciato a polvere
- Due ruote con pneumatici in gomma piena, due piedini in gomma

Modello		COMPACT-AIR 321/24
ART. (230)		**2005305**
DATI TECNICI		
Capacità aspirazione	l/min	310
Pressione massima serbatoio	bar	10
Capacità serbatoio a pressione	l	24
Tipo serbatoio		orizzontale
Rumorosità	dB(A)	72
Cilindri motore	N°	2
Potenza motore ~ 50 Hz	kW	2,2
Dimensioni (LxWxH)	mm	520x500x780
Peso	kg	36

COMPRESSORE CON MOTORE A SCOPPIO

New

AIRBAU 480/100 B

- Grazie alla totale indipendenza dalla rete elettrica, è particolarmente adatto all'impiego in:
- lavori di giardinaggio e sistemazione paesaggistica
- officine mobili per pneumatici e servizi di soccorso stradale
- applicazioni agricole e forestali
- Dotato di regolazione automatica del minimo e del numero di giri, per un adattamento ottimale al carico di lavoro
- La struttura stretta e compatta lo rende ideale per l'installazione su veicoli d'assistenza
- Robusta protezione metallica della cinghia di trasmissione
- Il post-raffreddatore con ampie alette di raffreddamento garantisce una bassa temperatura dell'aria in ingresso al serbatoio, riducendo così la presenza di umidità nell'aria compressa
- Motore a scoppio Honda monocilindrico a 4 tempi a benzina, per un funzionamento completamente indipendente dalla rete elettrica
- Gruppo compressore ad alte prestazioni in ghisa grigia, con bassa velocità di rotazione, per garantire massima silenziosità, funzionamento regolare e lunga durata nel tempo
- Grandi ruote antiforatura, che assicurano un trasporto agevole e confortevole anche su terreni irregolari

Modello		AIRBAU 480/100 B
ART. (230 V)		**2004450**
DATI TECNICI		
Capacità aspirazione	l/min	480
Pressione massima serbatoio	bar	10
Capacità serbatoio a pressione	l	100
Tipo motore		monocilindrico a 4 tempi
Rumorosità	dB(A)	94
Cilindri motore	N°	2
Potenza motore ~50 Hz	kW	4,1
Dimensioni (LxWxH)	mm	1.063x502x953
Peso	kg	88

COMPRESSORI

COMPRESSORI PROFESSIONALI A 2 CILINDRI IN GHISA CON TRASMISSIONE A CINGHIA, PORTATILI CON LUBRIFICAZIONE MOTORE A OLIO

New

CE

AIRSTAR

- Compressore a 2 cilindri in ghisa e trasmissione a cinghia trapezoidale
- Gruppo bicilindrico ad alte prestazioni in ghisa grigia, progettato per garantire lunga durata e massima affidabilità operativa
- Motore elettrico di qualità con elevata coppia di avviamento e dotato di interruttore di protezione termica
- Ampia ventola di raffreddamento e deflettore d'aria sul cilindro per un raffreddamento ottimale del gruppo compressore **(IMG2)**
- Il post-raffreddatore con alette di raffreddamento assicura una bassa temperatura dell'aria in ingresso al serbatoio, riducendo così la presenza di umidità nell'aria compressa — a beneficio e protezione degli utensili pneumatici collegati **(IMG2)**
- Condensatore di avviamento e valvola di scarico automatico garantiscono un avviamento agevole nel modello a 230 V (Airstar 421/50)
- Due manometri, uno per la visualizzazione della pressione del serbatoio e l'altro per la visualizzazione della pressione durante il lavoro **(IMG1)**
- Manometro pressione serbatoio "Made in Germany"
- Di serie raccordo di sicurezza in composito e interruttore di pressione di alta qualità
- Filtro regolatore di pressione con manometro "Made in Germany", per un'aria compressa regolata, filtrata e priva di condensa, impurità e olio **(IMG1)**
- Scarico condensa tramite valvola a sfera
- Serbatoio a pressione verniciato a polvere
- Dotato di interruttore di pressione e di attacco rapido di sicurezza in materiale composito, entrambi di alta qualità
- Ampia maniglia ergonomica per una presa comoda e sicura durante lo spostamento
- 2 grandi ruote antiforatura in poliuretano (PU) per un trasporto stabile, sicuro e confortevole, anche su superfici irregolari **(IMG3)** e 2 ruote girevoli con freno di bloccaggio.

Airstar 421/50

Airstar 423/50

Airstar 863/200

Modello		AIRSTAR 421/50	AIRSTAR 423/50	AIRSTAR 603/50	AIRSTAR 603/90
ART.		**2007410**	**2007430**	**2007630**	**2007631**
DATI TECNICI					
Capacità aspirazione	l/min	365	390	510	510
Pressione massima serbatoio	bar	10	10	10	10
Capacità serbatoio a pressione	l	50	50	50	90
Tipo serbatoio		orizzontale	orizzontale	orizzontale	orizzontale
Rumorosità	dB(A)	74	74	77	77
Cilindri motore	N°	2	2	2	2
Stadi compressore	N°	1	1	1	1
Alimentazione ~ 50 Hz	V	230	400	400	400
Potenza motore	kW	2,8	2,8	3,7	3,7
Dimensioni (LxWxH)	mm	840x380x780	840x380x780	800x390x800	1.030x440x850
Peso	kg	58	58	65	71

COMPRESSORI

IMG 1

IMG 2

IMG 3

Modello		AIRSTAR 703/90	AIRSTAR 863/90	AIRSTAR 863/200
ART. (400 V)		**2007731**	**2007831**	**2007832**
DATI TECNICI				
Capacità aspirazione	l/min	650	850	850
Pressione massima serbatoio	bar	10	10	10
Capacità serbatoio a pressione	l	90	90	200
Tipo serbatoio		orizzontale	orizzontale	orizzontale
Rumorosità	dB(A)	79	79	79
Cilindri motore	N°	2	2	2
Stadi compressore	N°	2	2	2
Potenza motore ~ 50 Hz	kW	4,8	6,5	6,5
Dimensioni (LxWxH)	mm	1.010x510x1.100	1.010x510x1.100	1.440x470x1.220
Peso	kg	95	108	153

OLIO

OLIO SPECIALE PER COMPRESSORI

New

- Olio speciale per compressori a pistoni
- Protegge da usura prematura e corrosione
- Miscibile con altri oli della stessa qualità
- Migliore rapporto viscosità-temperatura 20W-30 per compressori a pistoni RSX 100 per compressori a pistoni rotanti

Olio minerale
20W-30 1 l

Olio minerale
20W-30 5 l

Modello		OLIO MINERALE 20W-30 1 l	OLIO MINERALE 20W-30 5 l	OLIO MINERALE RSX 100 1 l
ART.		**2500012**	**2500015**	**2500017**
DATI TECNICI				
Contenuto	ml	1.000	5.000	1.000

COMPRESSORI

COMPRESSORI PROFESSIONALI A 2 CILINDRI IN GHISA E TRASMISSIONE A CINGHIA, PORTATILI CON LUBRIFICAZIONE MOTORE A OLIO

New

CE

AIRSTAR E

- Compressore a 2 cilindri in ghisa e trasmissione a cinghia trapezoidale
- Robusta protezione cinghia in metallo
- Grande ventola e deflettore aria di raffreddamento sul cilindro **(IMG 3)**
- Condensatore e valvola assicurano un facile avviamento (modelli da 230V)
- Invertitore di fase per un facile cambiamento del senso di rotazione (modello da 400V)
- Potente motore elettrico con protezione da sovraccarichi **(IMG 2)**
- Pressostato automatico di alta qualità
- Riduttore di pressione per la regolazione continua della pressione di lavoro desiderata
- Materiale linea aria compressa in alluminio
- Serbatoio a pressione verniciato a polvere
- Serbatoio dell'aria dotato di valvola di sicurezza, manometro e valvola di scarico della condensa
- Dotato di attacco rapido di sicurezza
- Due manometri, uno per la visualizzazione della pressione del serbatoio e l'altro per la visualizzazione della pressione durante il lavoro **(IMG 1)**
- Scarico condensa tramite valvola a sfera
- Due ruote con pneumatici antiforatura, due piedini in gomma **(IMG 4)**

AIRSTAR 321/50 E

AIRSTAR 401/50 E

AIRSTAR 403/50 E

IMG 1

IMG 2

IMG 3

IMG 4

Modello		AIRSTAR 321/50 E	AIRSTAR 401/50 E
ART. (230 V)		**2008312**	**2009413**
Modello			**AIRSTAR 403/50 E**
ART. (400 V)			**2009433**
DATI TECNICI			
Capacità aspirazione	litri/min	235	365
Pressione massima serbatoio	bar	10	10
Capacità serbatoio a pressione	l	50	50
Capacità di riempimento	litri/min	180	270
Tipo serbatoio		orizzontale	orizzontale
Rumorosità	dB(A)	92	94
Cilindri motore	N°	2	2
Potenza motore ~50 Hz	kW	1,5	2,2
Dimensioni (LxWxH)	mm	810x365x710	810x365x710
Peso	kg	44	50

IMG 5

AVVOLGITUBO

TUBI POLIMERICI IBRIDI CON INNESTO E ATTACCO

New

HYBRID SUPERFLEX

- Materiale polimerico ibrido con rinforzo in tessuto, estremamente flessibile anche a basse temperature
- Resistente all'abrasione e altamente resistente agli agenti atmosferici come raggi UV, olio e ozono
- Notevolmente più leggero dei tubi in gomma
- Uso professionale

Hybrid SuperFlex 10

Modello		Hybrid SuperFlex 10	Hybrid SuperFlex 20	Hybrid SuperFlex 50
ART.		**2105310**	**2105320**	**2105350**
DATI TECNICI				
Ø interno	mm	10	10	10
Ø esterno	mm	16	16	16
Lunghezza	m	10	20	50
Ingresso aria		1/4"	1/4"	-
Pressione esercizio	bar	20	20	20
Temperatura esercizio		-40 °C e 80 °C	-40 °C e 80 °C	-40 °C e 80 °C

TUBI A SPIRALE IN POLIURETANO

New

- Nessuna torsione grazie al giunto girevole
- Elevata flessibilità e resistenza all'abrasione
- Con attacco di sicurezza e innesto
- Uso professionale

2105870

2105875

ART.		**2105870**	**2105871**	**2105872**
DATI TECNICI				
Ø interno	mm	5	6,5	6,5
Ø esterno	mm	8	10	10
Lunghezza	m	3	5	7,5
Ingresso aria		1/4"	1/4"	1/4"
Pressione esercizio	bar	10	10	10
Temperatura esercizio		-20 °C e 60 °C	-20 °C e 60 °C	-20 °C e 60 °C

ART.		**2105873**	**2105874**	**2105875**
DATI TECNICI				
Ø interno	mm	6,5	8	8
Ø esterno	mm	10	12	12
Lunghezza	m	10	7,5	10
Ingresso aria		1/4"	1/4"	1/4"
Pressione esercizio	bar	10	9	9
Temperatura esercizio		-20 °C e 60 °C	-20 °C e 60 °C	-20 °C e 60 °C

AVVOLGITUBO

AVVOLGITUBO

New

SAR 8/9

- Tubo flessibile in polimero ibrido resistente all'olio con inserto in tessuto
- Alloggiamento in plastica resistente agli urti
- Il tubo può essere bloccato facilmente in qualsiasi posizione o arrotolato automaticamente
- Staffa girevole per montaggio a parete o soffitto inclusa
- Protezione antipiega
- Con attacco di sicurezza e innesto

Modello		SAR 8/9
ART.		**2105860**
DATI TECNICI		
Ø interno	mm	5
Ø esterno	mm	12
Lunghezza	m	9
Lunghezza tubo collegamento	m	1
Ingresso aria		1/4"
Pressione esercizio	bar	16
Dimensioni (LxWxH)	mm	332x140x268
Peso	kg	2,6

AVVOLGITUBO

New

SAR

- Tubo flessibile in polimero ibrido resistente all'olio con inserto in tessuto
- Alloggiamento in plastica resistente agli urti
- Il tubo può essere bloccato facilmente in qualsiasi posizione o arrotolato automaticamente
- Staffa girevole per montaggio a parete o soffitto inclusa
- Con attacco di sicurezza e innesto

Modello		SAR 10/15	SAR 10/20
ART.		**2105862**	**2105863**
DATI TECNICI			
Ø interno	mm	9,2	9,2
Ø esterno	mm	14,5	14,5
Lunghezza	m	15	20
Lunghezza tubo collegamento	m	1,5	2
Ingresso aria		1/4"	1/4"
Pressione esercizio	bar	16	16
Dimensioni (LxWxH)	mm	409x165x336	526x200x397
Peso	kg	6,5	7,8

SAR 10/15

AVVOLGITUBO

New

SAR SL

- Tubo flessibile in poliuretano ibrido con rinforzo in tessuto
- Alloggiamento in plastica resistente agli urti
- Il tubo può essere bloccato facilmente in qualsiasi posizione o arrotolato automaticamente
- Staffa girevole per montaggio a parete o soffitto inclusa
- Protezione antipiega
- Con attacco di sicurezza e innesto

Modello		SAR 8/10 SL	SAR 8/18 SL
ART.		**2105840**	**2105842**
DATI TECNICI			
Ø interno	mm	8	8
Ø esterno	mm	12	12
Lunghezza	m	10	18
Ingresso aria		1/4"	1/4"
Filettatura attacco		maschio	maschio
Pressione esercizio	bar	15	15
Dimensioni (LxWxH)	mm	380X300X200	380X300X200
Peso	kg	4,3	5,5

AVVOLGITUBO

AVVOLGITUBO

SAR 9.5/15 PRO

- Con robusto corpo in lamiera d'acciaio, per montaggio a parete o soffitto
- Per uso professionale in officine, garage, ecc.
- Tubo per aria compressa in poliuretano con inserto in tessuto
- Tubo dotato di protezione contro l'attorcigliamento
- Staffa girevole in acciaio per fissaggio a parete o soffitto
- Pressione massima di esercizio 15 bar
- Bloccaggio e avvolgimento automatico del tubo semplicemente tirandolo

Modello		SAR 9.5/15 PRO
ART.		**2105845**
DATI TECNICI		
Ø interno	mm	9,5
Ø esterno	mm	13
Lunghezza tubo	m	15
Pressione di esercizio	bar	15
Ingresso aria		1/4"
Tipo di filettatura di connessione		esterna
Dimensioni (LxWxH)	mm	420x330x190
Peso	kg	6,8

AVVOLGITUBO

New

SAR M PRO

- Tubo flessibile in polimero ibrido con rinforzo in tessuto e resistente all'olio
- Alloggiamento in metallo resistente agli urti
- Il tubo flessibile si blocca o si riavvolge automaticamente tirandolo
- Staffa girevole per montaggio a parete o soffitto inclusa
- Con attacco di sicurezza e innesto

SAR 10/15 M PRO

Modello		SAR 10/15 M PRO	SAR 10/20 M PRO
ART.		**2105847**	**2105848**
DATI TECNICI			
Ø interno	mm	9,2	9,2
Ø esterno	mm	15,2	15,2
Lunghezza	m	15	20
Ingresso aria		1/4"	1/4"
Filettatura attacco		maschio	maschio
Pressione esercizio	bar	16	16
Dimensioni (LxWxH)	mm	400x196x418	508x203x427
Peso	kg	9,2	11,2

AVVOLGITUBO

New

DST 8/32

- Con robusto corpo in lamiera d'acciaio, per montaggio a parete o soffitto
- Tubo in poliuretano con rinforzo in tessuto resistente alle alte temperature e agli oli e con protezione antipiega
- Con raccordo e nipplo di innesto
- Ruotabile di 360° sulla base
- Altamente flessibile e resistente all'abrasione
- Impugnatura pieghevole
- Piedini gommati

Modello		DST 8/32
ART.		**2105832**
DATI TECNICI		
Ø interno	mm	8
Ø esterno	mm	12
Lunghezza	m	30
Lunghezza tubo collegamento	m	1
Ingresso aria		1/4"
Pressione esercizio	bar	15
Dimensioni (LxWxH)	mm	350x280x400
Peso	kg	8,5

AVVOLGITUBO

AVVOLGITUBO CON RITORNO AUOMATICO

New

CE

DST 10/30

- Tubo in poliuretano con rinforzo in tessuto e protezione antipiega alle estremità
- Altamente flessibile e resistente alle abrasioni
- Robusto telaio in lamiera d'acciaio, verniciato a polvere con supporto a parete
- Dispositivo di bloccaggio in acciaio, molto robusto
- Il dispositivo di bloccaggio impedisce il riavvolgimento automatico involontario
- Piedini gommati
- Con raccordo e nipplo di innesto

Modello		DST 10/30
ART.		**2105834**
DATI TECNICI		
Ø interno	mm	9,5
Ø esterno	mm	15,5
Lunghezza	m	30
Lunghezza tubo collegamento	m	1
Ingresso aria		1/4"
Pressione esercizio	bar	20
Dimensioni (LxWxH)	mm	350x360x382
Peso	kg	17

AVVITATORI

AVVITATORE A IMPULSI

New

CE

Set 1/2" E

- Avvitatore ad alte prestazioni con design leggero e compatto in materiale composito, resistente agli urti con meccanismo a percussione
- Adatto nelle linee di montaggio, officine di riparazione e nel settore automobilistico
- L'uscita dell'aria presenta diverse piccole aperture, che riducono significativamente il rumore durante il lavoro e riducono il consumo d'aria
- La coppia regolabile, il peso ridotto, l'impugnatura antiscivolo e dalla forma ergonomica garantiscono un lavoro senza fatica
- Il senso di rotazione può essere cambiato con una sola mano

Modello		Set 1/2" E
ART.		**2401120**
DATI TECNICI		
Ingresso aria		1/4"
Consumo aria	l/min	183
Max pressione esercizio	bar	6,3
Coppia senso antiorario	Nm	1.500
Coppia senso orario	Nm	950
Dimensioni (LxWxH)	mm	187x68x184
Peso	kg	2,1

DOTAZIONE DI SERIE
- Bussole da 17, 19 e 21 mm in una pratica valigetta di plastica
- Nipplo con filettatura esterna da 1/4"

AVVITATORE A IMPULSI

New

CE

Set 1/2"

- Avvitatore ad alte prestazioni con design leggero e compatto in materiale composito, resistente agli urti con meccanismo a percussione
- Adatto nelle linee di montaggio, officine di riparazione e nel settore automobilistico
- La coppia regolabile, il peso ridotto, l'impugnatura antiscivolo e dalla forma ergonomica garantiscono un lavoro senza fatica
- Il senso di rotazione può essere cambiato con una sola mano

DOTAZIONE DI SERIE
- Bussole da 9, 10, 11, 13, 14, 17, 19, 22, 24 e 27 mm
- Prolunga · Oliatore in linea
- Bombola dell'olio · Chiave a brugola
- Valigetta in plastica

Modello		Set 1/2"
ART.		**2401110**
DATI TECNICI		
Ingresso aria		1/4"
Consumo aria	l/min	142,5
Max pressione esercizio	bar	6,3
Coppia senso antiorario	Nm	1.650
Coppia senso orario	Nm	1.150
Dimensioni (LxWxH)	mm	180x70x220
Peso	kg	2,1

AVVITATORI

AVVITATORE A IMPULSI

New

ISS-C 1/2" Compact PRO

- Avvitatore ad alte prestazioni con design leggero e compatto, in materiale composito resistente agli urti, ideale per aree difficili da raggiungere
- Adatto per officine, artigianato e industria
- Doppio meccanismo di percussione ad alte prestazioni
- Regolazione rapida della coppia di serraggio e del senso di rotazione con una sola mano
- Scarico dell'aria attraverso l'impugnatura
- Regolazione della coppia in 3 posizioni
- Vibrazioni ridotte

DOTAZIONE DI SERIE
- Innesto rapido con filetto M 1/4"

Modello		Set 1/2" Compact PRO
ART.		**2401470**
DATI TECNICI		
Ingresso aria		1/4"
Consumo aria	l/min	128
Max pressione esercizio	bar	6,2
Coppia senso antiorario	Nm	1.302
Coppia senso orario	Nm	624
Dimensioni (LxWxH)	mm	153x56x191,6
Peso	kg	1,2

AVVITATORE A IMPULSI

ISS-C 1/2" PRO

- Avvitatore ad alte prestazioni con design leggero e compatto in materiale composito, resistente agli urti
- Adatto per autofficine, artigianato e industria
- Meccanismo a martello doppio
- Regolazione della coppia in 3 posizioni
- Impugnatura a bassa vibrazione e isolata dal freddo
- Scarico dell'aria attraverso l'impugnatura

Modello		ISS-C 1/2" PRO
ART.		**2401475**
DATI TECNICI		
Ingresso aria	mm	1/4"
Max coppia	Nm	1.112
Consumo aria	l/min	188
Max pressione di esercizio	bar	6,2
Coppia senso antiorario	Nm	450 / 600 / 800
Coppia senso orario	Nm	510 / 630 / 770
Dimensioni (LxWxH)	mm	183x70x205,6
Peso	kg	1,9

AVVITATORE A IMPULSI

New

ISS-C 3/4" PRO

- Avvitatore ad alte prestazioni con design compatto in materiale composito resistente agli urti
- Grazie all'elevata coppia di spunto, è ideale per serrare viti di grandi dimensioni e difficili da allentare
- Adatto nelle linee di montaggio, in agricoltura e nel settore automobilistico
- Regolazione rapida della coppia di serraggio e del senso di rotazione con una sola mano
- Scarico dell'aria attraverso l'impugnatura
- Regolazione della coppia in 3 posizioni
- Vibrazioni ridotte

DOTAZIONE DI SERIE
- Innesto rapido con filetto M 3/8"

Modello		ISS-C 3/4" PRO
ART.		**2401485**
DATI TECNICI		
Ingresso aria		3/8"
Consumo aria	l/min	393
Max pressione esercizio	bar	6,2
Coppia senso antiorario	Nm	2.711
Coppia senso orario	Nm	2.034
Dimensioni (LxWxH)	mm	215x87x232,4
Peso	kg	3,4

AVVITATORI

AVVITATORE A IMPULSI

ISS 1" PRO

- Con meccanismo a martello doppio
- Adatto per lavori nell'industria automobilistica, nelle officine e nell'agricoltura
- Regolazione della coppia in tre fasi con rotazione in senso orario e antiorario
- Scarico dell'aria attraverso l'impugnatura
- Materiale leggero e isolante dal freddo
- Vibrazioni ridotte
- Nipplo a innesto con filettatura esterna ½"

Modello		ISS 1" PRO
ART.		**2401490**
DATI TECNICI		
Ingresso aria	mm	1/2"
Max coppia	Nm	2.441
Consumo aria	l/min	411
Max pressione di esercizio	bar	6,2
Coppia senso orario	Nm	1.460 / 1.870 / 2.060
Coppia senso antiorario	Nm	1.420 / 1.830 / 2.100
Dimensioni (LxWxH)	mm	324x116x175
Peso	kg	6,5

AVVITATORE A IMPULSI

ISS 1" PRO L

- Con albero prolungato
- Adatto per lavori nell'industria automobilistica, nelle officine e nell'agricoltura
- Con meccanismo a martello doppio
- Regolazione della coppia in tre fasi con rotazione in senso orario e antiorario
- Scarico dell'aria attraverso l'impugnatura
- Materiale leggero e isolante dal freddo
- Vibrazioni ridotte
- Nipplo a innesto con filettatura esterna ½"

Modello		ISS 1" PRO L
ART.		**2401495**
DATI TECNICI		
Ingresso aria	mm	1/2"
Max coppia	Nm	2.441
Consumo aria	l/min	405
Max pressione di esercizio	bar	6,2
Coppia senso antiorario	Nm	1.350 / 1.760 / 2.030
Coppia senso orario	Nm	1.340 / 1.760 / 1.960
Dimensioni (LxWxH)	mm	492x116x175
Peso	kg	7,5

AVVITATORI

AVVITATORE AD ANGOLO

WSS ½” HT PRO

- Ideale per zone difficili da raggiungere
- Ottima ergonomia, struttura in materiale composito molto resistente e leggero al tempo stesso
- Regolazione della coppia in 3 posizioni per avvitare e 1 per svitare
- Possibilità di regolare con una sola mano la coppia di serraggio e il senso di rotazione
- Più potenza direttamente nel punto di impatto grazie alla trasmissione diretta e alla posizione del motore nella testa dell’avvitatore a impulsi

Modello		WSS ½” HT PRO
ART.		**2401575**
DATI TECNICI		
Ingresso aria		1/4”
Consumo aria	l/min	129
Max pressione di utilizzo	bar	6,2
Coppia lavoro svitare (1)	Nm	285
Coppia lavoro avvitare (3)	Nm	231 / 259 / 278
Peso	kg	1,16

AVVITATORE A IMPULSI

New

ISS 1/2" MINI

- Robusto corpo in alluminio dal design estremamente compatto e maneggevole, che si adatta perfettamente alla mano
- Per l'impiego nell'industria e nell'artigianato, nell'assemblaggio o nel settore automobilistico
- Doppio meccanismo a impulsi ad alte prestazioni
- Facile commutazione tra rotazione avanti e indietro tramite leva posizionata nella parte posteriore
- Scarico dell'aria attraverso l'impugnatura

DOTAZIONE DI SERIE
- Innesto rapido con filetto 1/4"

Modello		ISS 1/2" MINI
ART.		**2401371**
DATI TECNICI		
Ingresso aria		1/4"
Consumo aria	l/min	120
Max pressione esercizio	bar	6,3
Coppia senso antiorario	Nm	570
Coppia senso orario	Nm	520
Dimensioni (LxWxH)	mm	88X59,5X146
Peso	kg	1,3

AVVITATORE A IMPULSI

New

ISS-TT 1/2" Mini Composite

- Con albero prolungato
- Design extra corto e compatto in materiale composito resistente agli urti
- Ottimizzato per lavorare in spazi ristretti
- **Tecnologia Twin Turbo:** Innovativo motore pneumatico a otto palette con potenza di percussione superiore del 25% per garantire la massima coppia **(IMG1)**
- Doppio meccanismo a impulsi ad alte prestazioni
- Scarico dell'aria attraverso l'impugnatura
- Utilizzo con una sola mano con rotazione avanti/indietro
- Vibrazioni ridotte

DOTAZIONE DI SERIE
- Innesto rapido con filetto 1/4"

IMG 1

Modello		ISS-TT 1/2" Mini Composite
ART.		**2401372**
DATI TECNICI		
Ingresso aria		1/4"
Consumo aria	l/min	132
Max pressione esercizio	bar	6,3
Coppia senso antiorario	Nm	1.600
Coppia senso orario	Nm	540
Dimensioni (LxWxH)	mm	129x66x188
Peso	kg	1,3

AVVITATORI

AVVITATORE A IMPULSI

New

ISS-TT 3/4" Composite

- Design compatto in materiale composito resistente agli urti
- Ottimizzato per lavorare in spazi ristretti
- **Tecnologia Twin Turbo:** Innovativo motore pneumatico a otto palette con potenza di percussione superiore del 25% per garantire la massima coppia **(IMG1)**
- Doppio meccanismo a impulsi ad alte prestazioni
- Scarico dell'aria attraverso l'impugnatura
- Utilizzo con una sola mano con rotazione avanti/indietro
- Vibrazioni ridotte

DOTAZIONE DI SERIE
- Innesto rapido con filetto 1/4"
- Impugnatura superiore

Modello		ISS-TT 3/4" Composite
ART.		**2401376**
DATI TECNICI		
Ingresso aria		3/8"
Consumo aria	l/min	235
Max pressione esercizio	bar	6,3
Coppia senso antiorario	Nm	4.100
Coppia senso orario	Nm	1.900
Dimensioni (LxWxH)	mm	213x119x225
Peso	kg	4,6

IMG 1

AVVITATORE A IMPULSI ANGOLARE

New

ISS-TTM 1/2"

- Design compatto e peso ridotto
- **Tecnologia Twin Turbo**: Innovativo motore pneumatico a otto palette con potenza di percussione superiore del 25% per garantire la massima coppia **(fig.1)**
- Ottimizzato per lavorare in spazi ristretti con testa girevole a 360° e orientabile a 120° (FIG.2)
- Doppio meccanismo a impulsi ad alte prestazioni
- Utilizzo con una sola mano con rotazione avanti/indietro
- Vibrazioni ridotte

DOTAZIONE DI SERIE
- Innesto rapido con filetto 1/4"

IMG 1

IMG 2

Modello		ISS-TTM 1/2"
ART.		**2401370**
DATI TECNICI		
Ingresso aria		1/4"
Consumo aria	l/min	115
Max pressione esercizio	bar	6,3
Coppia senso antiorario	Nm	500
Coppia senso orario	Nm	450
Dimensioni (LxWxH)	mm	85x65x277
Peso	kg	1,3

AVVITATORI

SUPPORTO A MURO PER AVVITATORE A IMPULSI

ART. **2400050**

TRAPANI

TRAPANO ANGOLARE

New

WB Mini PRO

- Piccolo e maneggevole e compatto, dal peso ridotto per lavorare in punti difficilmente accessibili e in spazi ristretti
- Innovativo design a 5 lame per una potenza ancora maggiore rispetto agli utensili convenzionali
- Elevata affidabilità e funzionamento continuo
- Leva di azionamento con blocco di sicurezza
- Mandrino a serraggio rapido per un facile cambio utensile

DOTAZIONE DI SERIE
Nipplo di innesto con filettatura esterna 1/4"

Modello		WB Mini PRO
ART.		**2406405**
DATI TECNICI		
Ingresso aria		1/4"
Ø interno tubo aria	mm	10
Consumo aria	l/min	84
Max pressione esercizio	bar	6,3
Apertura mandrino	mm	7
Velocità	rpm	4500
Dimensioni (LxWxH)	mm	141x 66x80
Peso	kg	0,6

TRAPANO AD ANGOLO

WB 10-1 PRO

- Per lavori in zone difficili da raggiungere
- Impugnatura ergonomica e antiscivolo
- Mandrino autoserrante a sgancio rapido per un facile cambio utensile
- Design leggero e compatto

Modello		WB 10-1 PRO
ART.		**2404120**
DATI TECNICI		
Ingresso aria		1/4"
Capacità foratura acciaio	mm	10
Consumo aria	l/min	175
Max pressione di utilizzo	bar	6,2
Velocità	rpm	1.400
Peso netto ca.	kg	1,2

TRAPANI

TRAPANO A PISTOLA

BM-C 10 PRO

- Mandrino autoserrante a serraggio rapido per un facile cambio utensile
- Impugnatura ergonomica antivibrazioni, rivestita in gomma antiscivolo
- Scarico dell'aria attraverso l'impugnatura
- Peso ridotto e design compatto in materiale composito molto resistente
- Nipplo a innesto con filettatura esterna ¼"

Modello		BM-C 10 PRO
ART.		**2404110**
DATI TECNICI		
Ingresso aria		1/4"
Campo di serraggio	mm	1 - 10
Capacità di foratura acciaio	mm	10
Capacità di foratura legno	mm	20
Velocità	rpm	2.000
Consumo aria	l/min	238
Coppia	Nm	5
Pressione di esercizio	bar	6,2
Dimensioni (LxWxH)	mm	195x43x157
Peso	kg	1

TRAPANO A PISTOLA A BASSA VELOCITÀ

BM-C 13 PRO

- Mandrino autoserrante a sgancio rapido per un facile cambio utensile
- Grazie all'elevata coppia e alla bassa velocità, è adatto anche per utensili di grande diametro
- Cambio con una mano da sinistra a destra **(IMG 1)**
- Design leggero e compatto
- Impugnatura gommata, di forma ergonomica con proprietà di isolamento dal freddo, antiscivolo e assorbimento delle vibrazioni
- Maneggevole e sicuro grazie all'impugnatura laterale aggiuntiva
- Alloggiamento composito in plastica resistente agli urti
- Flusso d'aria di scarico tramite maniglia, quindi nessuna aria di scarico nell'area di lavoro

Modello		BM-C 13 PRO
ART.		**2404115**
DATI TECNICI		
Ingresso aria		1/4"
Consumo aria	l/min	238
Max pressione di utilizzo	bar	6,2
Velocità	rpm	800
Peso	kg	1,3

IMG 1

SCALPELLO

SET SCALPELLO

New

MH-V PRO SET

- Per lavori su muratura, mattoni e calcestruzzo cellulare.
- Completo di scalpelli universali per edilizia, metallo e carrozzeria
- Impugnatura ergonomica gommata antiscivolo e antivibrazioni per un elevato comfort operativo e una presa sicura
- Attacco esagonale per scalpelli per un cambio facile e veloce degli utensili da taglio e per evitare torsioni degli utensili

DOTAZIONE DI SERIE
- Scalpello piatto, 175 mm
- Scalpello a punta, 175 mm
- Scalpello per lamiera, 175 mm
- Scalpello per rivetti, 175 mm
- Scalpello per taglio curvo 175 mm
- Cappuccio di fissaggio con intaglio a croce
- Nipplo di innesto con filettatura maschio da ¼"
- Valigetta in plastica

Modello		MH-V PRO SET
ART.		**2402410**
DATI TECNICI		
Ingresso aria		1/4”
Consumo aria	l/min	141,5
Max pressione utilizzo	bar	6,2
Numero colpi	rpm	2700
Attacco	mm	10,2
Dimensioni (LxWxH)	mm	245x60x196
Peso	kg	2,5

ACCESSORI OPZIONALI

ART.		Descrizione
2402411		Set di 4 scalpelli da costruzione Scalpello semicircolare 30 x 250 mm Scalpello a spatola 40 x 250 mm Scalpello piatto 19 x 250 mm Scalpello a punta 250 mm
2402412		Porta scalpelli a croce
2402413		Mandrino porta scalpelli a croce

SCROSTATORE DIRITTO AD AGHI

New

NE Mini PRO

- Ideale per rimuovere ruggine e vernice da ruote, telai e parti metalliche (non lamiere); per residui di saldatura, intonaco, cemento e per la lavorazione della pietra
- Grilletto di sicurezza
- Potenza regolabile in continuo **(IMG1)**
- Arriva in punti difficili da raggiungere grazie ai 13 aghi indipendenti in acciaio speciale
- Facile e veloce sostituzione degli aghi semplicemente aprendo il beccuccio

DOTAZIONE DI SERIE
- Innesto rapido con filetto M 1/4"

IMG 1

Modello		NE Mini PRO
ART.		**2402650**
DATI TECNICI		
Ingresso aria		1/4”
Consumo aria	l/min	48
Max pressione utilizzo	bar	6,3
Velocità	rpm	3.000
Vibrazione	m/s²	6,9
Ø aghi	mm	1,4
Lunghezza aghi	mm	81,5
Dimensioni (LxWxH)	mm	235,6x26,6x59
Peso	kg	0,5

ACCESSORI OPZIONALI

ART.		Descrizione
2402651		Aghi di ricambio

SCALPELLO

SCROSTATORE DIRITTO AD AGHI

New

NP-2 PRO

- Ideale per rimuovere ruggine e rivestimenti da parti metalliche solide, essenziale per la finitura e la pulizia professionale delle superfici
- Maneggevole e compatto, facile accesso alle aree difficili da raggiungere grazie anche agli 11 aghi indipendenti robusti e durevoli
- Vibrazioni ridotte grazie alla guaina protettiva in gomma dell'impugnatura

Campi di applicazione: rimozione di ruggine e vernice da superfici metalliche, pulizia di saldature e fusioni, preparazione di superfici per la verniciatura, lavorazione di cemento e pietra

Modello		NP-2 PRO
ART.		**2402655**
DATI TECNICI		
Ingresso aria		1/4"
Consumo aria	l/min	28,3
Max pressione utilizzo	bar	6,3
Velocità	rpm	3.300
Vibrazione	m/s²	6,4
Ø aghi	mm	3
Lunghezza aghi	mm	115
Dimensioni (LxWxH)	mm	223x56x166
Peso	kg	1,4

ACCESSORI OPZIONALI

ART.	Descrizione
2402656	Aghi di ricambio

AVVITATORI

AVVITATORE A CRICCHETTO

New

MRS Mini PRO

- Extra piccolo e maneggevole
- Design innovativo a 5 lamelle per una potenza ancora maggiore rispetto agli avvitatori convenzionali
- Regolazione continua della coppia sull'impugnatura
- Leva di comando con blocco di sicurezza
- Per aree difficili da raggiungere, per lavori in spazi ristretti

DOTAZIONE DI SERIE
- Bussola con attacco quadro 10 mm (3/8")
- Bussola esagonale 6,3 mm (1/4")
- 3 bussole: 10/12/13 mm
- Innesto rapido con filetto 1/4"

Modello		MRS Mini PRO
ART.		**2406100**
DATI TECNICI		
Ingresso aria		1/4"
Consumo aria	l/min	84
Max pressione utilizzo	bar	6,3
Velocità	rpm	400
Coppia serraggio max	Nm	54
Coppia allentamento max	Nm	70
Dimensioni (LxWxH)	mm	160x48x36
Peso	kg	0,5

AVVITATORI

AVVITATORE A CRICCHETTO

New

RS 1/2" VT PRO

- Per uso professionale in officine meccaniche e carrozzerie
- Facile regolazione della direzione sulla testa del cricchetto
- Regolazione continua della coppia sull'impugnatura
- Impugnatura ergonomica gommata antiscivolo e antivibrazione
- Scarico dell'aria attraverso l'impugnatura
- Testa del cricchetto gommata per proteggere i pezzi da eventuali danni

DOTAZIONE DI SERIE
- Innesto rapido con filetto 1/4"

Modello		RS 1/2" VT PRO
ART.		**2401565**
DATI TECNICI		
Ingresso aria		1/4”
Consumo aria	l/min	124
Max pressione utilizzo	bar	6,2
Velocità	rpm	150
Coppia serraggio max	Nm	68
Coppia allentamento max	Nm	68
Dimensioni (LxWxH)	mm	256x47,8x56,3
Peso	kg	1,2

AVVITATORE A CRICCHETTO 1/4”

RS 1/4” VT PRO

- Piccolo e maneggevole, per luoghi difficili da raggiungere

Modello		RS 1/4” VT PRO
ART.		**2401560**
DATI TECNICI		
Ingresso aria		1/4"
Consumo aria	l/min	122
Max pressione di utilizzo	bar	6,2
Velocità	rpm	200
Coppia lavoro (dx-sx)	Nm	7~41
Peso	kg	0,5

AVVITATORE A CRICCHETTO 1/2”

SRS 1/2“ HT PRO

- Semplice regolazione del senso di rotazione sulla testa del cricchetto
- Impugnatura ergonomica con proprietà di isolamento dal freddo, antiscivolo e antivibrante, rivestita in gomma
- Scarico dell’aria attraverso l’impugnatura
- Regolazione continua della coppia sull’impugnatura
- Innesto rapido con filetto 1/4"

Modello		SRS 1/2“ HT PRO
ART.		**2401570**
DATI TECNICI		
Ingresso aria		1/4”
Velocità	rpm	600
Consumo aria	l/min	90
Coppia max	Nm	106
Pressione di esercizio	bar	6,2
Dimensioni (LxWxH)	mm	280x45,5x56,3
Peso	kg	1,28

AVVITATORI

AVVITATORE A PISTOLA

PS-C PRO

- Frizione a slittamento per un controllo accurato della coppia
- Regolazione continua della coppia tramite anello di regolazione esterno, commutazione con una sola mano dalla rotazione sinistra destra
- Cambio punta facile e veloce grazie al mandrino a sgancio rapido
- Scarico dell'aria attraverso l'impugnatura
- Impugnatura ergonomica con proprietà di isolamento dal freddo, antiscivolo e antivibrazione, rivestita in gomma
- Leggero e compatto, in materiale composito resistente
- Nipplo a innesto con filettatura esterna ¼ "

Modello		PS-C PRO
ART.		**2404125**
DATI TECNICI		
Ingresso aria		1/4"
Velocità	rpm	1.800
Consumo aria	l/min	238
Numero di passi rotazione sinistrorsa		1
Numero di passi rotazione destrorsa		1
Coppia max	Nm	3~8
Pressione di esercizio	bar	6,2
Dimensioni (LxWxH)	mm	210x43x157
Peso	kg	1,1

SMERIGLIATRICI

SMERIGLIATRICE ANGOLARE INDUSTRIALE

IWS 125-2 PRO

- Universalmente applicabile per sgrossatura e taglio
- Impugnatura ergonomica antiscivolo e antivibrazione
- Impugnatura laterale antivibrazioni per un minore affaticamento durante il lavoro
- Blocco del mandrino facile da usare
- Leva di sicurezza per evitare accensioni accidentali
- Cuffia di protezione regolabile
- Scarico dell'aria nella parte posteriore
- Adatta a mole commerciali ø 125 mm, non incluse nella dotazione
- Nipplo a innesto con filettatura esterna ¼"

Mola non inclusa

Modello		IWS 125-2 PRO
ART.		**2403483**
DATI TECNICI		
Ingresso aria		1/4"
Ø disco	mm	125
Spessore disco	mm	0,8 - 6
Velocità a vuoto	rpm	12.000
Consumo d'aria	l/min	326
Max pressione di utilizzo	bar	6,2
Peso	kg	2

ACCESSORI OPZIONALI		
ART.		Descrizione
2403484		Dado di bloccaggio rapido

SMERIGLIATRICI

SMERIGLIATRICE ANGOLARE

New

TTS PRO

- Leve di sicurezza contro l'accensione accidentale
- Cappuccio di protezione regolabile rapidamente di 126° con otto livelli di innesto
- Impugnatura ergonomica gommata antiscivolo e antivibrazione
- Scarico dell'aria attraverso l'impugnatura
- Mola non inclusa

DOTAZIONE DI SERIE
- Nipplo di innesto con filettatura esterna da 1/4"

Modello		TTS PRO
ART.		**2403485**
DATI TECNICI		
Ingresso aria		1/4”
Consumo aria	l/min	252
Max pressione utilizzo	bar	6,2
Velocità	rpm	150
Ø disco	mm	100
Dimensioni (LxWxH)	mm	371x112x73,9
Peso	kg	1,7

ACCESSORI OPZIONALI

ART.		Descrizione
2403486		Disco da taglio 100x1,2 mm
2403495		Disco da taglio 100x1,2x9,6 mm

SMERIGLIATRICE DIRITTA

New

ST Mini PRO

- Piccola e maneggevole dal design compatto
- Per levigare, lucidare, sbavare, fresare e incidere
- Design innovativo a 5 lamelle per maggiori prestazioni
- Elevata affidabilità e funzionamento continuo
- Leva di sicurezza
- Ideale per lavorare in aree difficili da raggiungere e in spazi ristretti
- Velocità regolabile

DOTAZIONE DI SERIE
- Chiave di servizio
- Raccordo filettato maschio da 1/4"

Modello		ST Mini PRO
ART.		**2406300**
DATI TECNICI		
Attacco	mm	6
Ingresso aria		1/4”
Consumo aria	l/min	84
Max pressione utilizzo	bar	6,3
Velocità	rpm	25.000
Dimensioni (LxWxH)	mm	115x66x36
Peso	kg	0,3

SMERIGLIATRICI DIRITTE

ST VS PRO

- Leggera e compatta con impugnatura ergonomica e antivibrazione
- Scarico aria regolabile nella parte posteriore
- Leva di sicurezza
- Velocità regolabile

DOTAZIONE DI SERIE ST VS PRO SET
- 2 pinze di serraggio (3 - 6 mm)
- Nipplo di serraggio in ottone con filettatura esterna da ¼"
- Chiave
- 10 mole: 5 con gambo 3 mm – 5 con gambo 6 mm (art. 2406300)

2403265

New

Modello		ST VS PRO	ST VS PRO SET
ART.		**2403265**	**2403266**
DATI TECNICI			
Attacco	mm	3 - 6	3 - 6
Ingresso aria		1/4”	1/4”
Consumo aria	l/min	120	120
Max pressione utilizzo	bar	6,2	6,2
Velocità	rpm	25.000	25.000
Dimensioni (LxWxH)	mm	176X42X70	176X42X70
Peso	kg	0,5	0,5

2403266

SMERIGLIATRICI

SMERIGLIATRICE DIRITTA

New

CE

ST XXL Mini PRO

- Estremamente maneggevole, con forma allungata
- Per levigare, lucidare, sbavare, fresare e incidere
- Design innovativo a 5 lamelle per maggiori prestazioni
- Elevata affidabilità e funzionamento continuo
- Leva di sicurezza
- Ideale per lavorare in aree difficili da raggiungere e in spazi ristretti
- Velocità regolabile

DOTAZIONE DI SERIE
- Chiave di servizio
- Nipplo di serraggio con filettatura esterna da 1/4"
- Pinza di serraggio 6 mm

Modello		ST XXL Mini PRO
ART.		**2406302**
DATI TECNICI		
Attacco	mm	6
Ingresso aria		1/4”
Consumo aria	l/min	84
Max pressione utilizzo	bar	6,3
Velocità	rpm	25.000
Dimensioni (LxWxH)	mm	241x66x36
Peso	kg	0,6

SMERIGLIATRICE AD ANGOLO

CE

WST VS PRO

- Leggera e compatta, con impugnatura ergonomica e antivibrazione
- Scarico aria regolabile nella parte posteriore
- Leva di sicurezza
- Velocità regolabile

Modello		WST VS PRO
ART.		**2403260**
DATI TECNICI		
Tipo		90°
Attacco	mm	3 - 6
Ingresso aria		1/4”
Consumo aria	l/min	120
Max pressione di utilizzo	bar	6,2
Velocità	rpm	20.000
Peso	kg	0,6

SMERIGLIATRICI

SMERIGLIATRICE DIRITTA

ST XL VS PRO

- Leggera e compatta, con impugnatura ergonomica e antivibrazione
- Scarico aria regolabile nella parte posteriore
- Leva di sicurezza
- Velocità regolabile

Modello		ST XL VS PRO
ART.		**2403270**
DATI TECNICI		
Tipo		albero prolungato
Attacco	mm	3 - 6
Ingresso aria		1/4”
Consumo aria	l/min	120
Max pressione di utilizzo	bar	6,2
Velocità	rpm	25.000
Peso	kg	0,7

SMERIGLIATRICE AD ANGOLO 115°

New

WST 115 VS PRO

- Design leggero e compatto
- Per levigare, lucidare, sbavare, fresare e incidere
- Per lavorare in spazi ristretti
- Velocità a variazione continua

DOTAZIONE DI SERIE
- Raccordo innesto filettato in ottone da 1/4"

Modello		WST 115 VS PRO
ART.		**2403275**
DATI TECNICI		
Attacco	mm	3 - 6
Ingresso aria		1/4”
Consumo aria	l/min	120
Max pressione utilizzo	bar	6,2
Velocità	rpm	20.000
Dimensioni (LxWxH)	mm	193x50x83
Peso	kg	0,6

SMERIGLIATRICE AD ANGOLO

New

WST Mini PRO

- Design leggero e compatto
- Extra piccolo e maneggevole, dal design leggero e compatto
- Per levigare, sbavare, fresare e incidere, per vari lavori di pulizia della carrozzeria
- Design innovativo a 5 lamelle per maggiori prestazioni
- Ideale per lavorare in aree difficili da raggiungere e in spazi ristretti
- Velocità a variazione continua
- Leva di sicurezza

DOTAZIONE DI SERIE
- Chiave di servizio
- Pinza di serraggio 6 mm
- Raccordo filettato in ottone da 1/4"

Modello		WST Mini PRO
ART.		**2406305**
DATI TECNICI		
Attacco	mm	6
Ingresso aria		1/4”
Consumo aria	l/min	84
Max pressione utilizzo	bar	6,3
Velocità	rpm	18.000
Dimensioni (LxWxH)	mm	162x66x69
Peso	kg	0,4

LUCIDATRICI

LUCIDATRICE MINI

PS Mini PRO

- Per lavori di riparazione e lucidatura in aree piccole e difficilmente accessibili
- Sistema innovativo a 5 lamelle
- Leva di manovra con blocco di sicurezza

Modello		PS Mini PRO
ART.		**2406310**
DATI TECNICI		
Ingresso aria		1/4”
Consumo aria	l/min	84
Max pressione di utilizzo	bar	6,3
Velocità	rpm	16.000
Ø piatto	mm	50
Peso	kg	0,41

ACCESSORI OPZIONALI	
ART.	Descrizione
2406311	Disco per pulizia Ø 50 mm
2406312	Dischi abrasivi Ø 50 mm per sgrossatura 10 pz
2406313	Dischi abrasivi Ø 50 mm per levigatura media 10 pz
2406314	Dischi abrasivi Ø 50 mm per smerigliatura fine 10 pz
2406316	Disco in cotone Ø 50 mm per lucidatura
2406317	Piastra lucidante Ø 50 mm

LEVIGATRICI

LEVIGATRICE A DISCO

New

TS Mini PRO

- Extra piccola e maneggevole per ritocchi in spazi ristretti e difficili da raggiungere
- Leva di sicurezza
- Sistema innovativo a 5 lamelle per maggiori prestazioni
- Elevata affidabilità e funzionamento continuo

DOTAZIONE DI SERIE
- Chiave di servizio
- Innesto con filetto da 1/4”
- Disco abrasivo con supporto a strappo

Modello		TS Mini PRO
ART.		**2406320**
DATI TECNICI		
Ingresso aria		1/4”
Consumo aria	l/min	84
Max pressione utilizzo	bar	6,3
Velocità	rpm	4.500
Dimensioni (LxWxH)	mm	141x66x56
Peso	kg	0,6

ACCESSORI OPZIONALI	
ART.	Descrizione
2406321	Disco abrasivo ø 50 mm Grana 40, 10 pz
2406322	Disco abrasivo ø 50 mm Grana 60, 10 pz
2406323	Disco abrasivo ø 50 mm Grana 80, 10 pz
2406324	Disco abrasivo ø 50 mm Grana 100, 10 pz
2406325	Disco abrasivo ø 50 mm con chiusura in velcro

LEVIGATRICI

LEVIGATRICI A NASTRO

New

BS-C PRO VS

- Braccio orientabile di 360° per aree di difficile accesso
- Regolazione continua della velocità tramite comando rotativo
- Dispositivo automatico di tensionamento del nastro abrasivo
- Corpo isolato dal freddo per un lavoro confortevole
- Vibrazioni e rumorosità ridotte

DOTAZIONE DI SERIE
- Un nastro abrasivo G40 / G60 / G80
- Innesto con filetto M 1/4”

2403771

2403772

Modello		BS-C 10-2 PRO VS	BS-C 20-2 PRO VS
ART.		**2403771**	**2403772**
DATI TECNICI			
Ingresso aria		1/4”	1/4”
Dimensioni nastro abrasivo	mm	10x330	20x520
Consumo aria	l/min	260	270
Max pressione utilizzo	bar	6,2	6,2
Velocità	rpm	18.000	18.000
Dimensioni (LxWxH)	mm	316x111x85	390x120x90
Peso	kg	1	1,5

ACCESSORI OPZIONALI	
ART.	Descrizione
	Nastri abrasivi per BS-C 10-2 PRO VS
2403785	10x330 mm Grana 80, 10 pz
2403786	10x330 mm Grana 100, 10 pz
2403787	10x330 mm Grana 120, 10 pz
2403789	10x330 mm Grana 180, 10 pz
	Nastri abrasivi per BS-C 20-2 PRO VS
2403790	20x520 mm Grana 80, 10 pz
2403791	20x520 mm Grana 100, 10 pz
2403792	20x520 mm Grana 120, 10 pz
2403794	20x520 mm Grana 180, 10 pz

SEGHETTI

SEGHETTO LIMA UNIVERSALE

US-C PRO

- Per uso professionale principalmente nell’industria automobilistica e metallurgica
- Impugnatura gommata ed ergonomica con proprietà di isolamento dal freddo, antiscivolo e assorbimento delle vibrazioni
- Guidalama sicuro con arresto
- Leva di sicurezza contro l’accensione involontaria
- Peso leggero grazie all’alloggiamento in materiale composito resistente agli urti
- Scarico aria posteriore
- Ottima mobilità grazie al raccordo girevole dell’ingresso aria
- Max. Lunghezza (prodotto) (con lama sega) ca. 300 mm

Con raccordo girevole

Modello		US-C PRO
ART.		**2404670**
DATI TECNICI		
Ingresso aria		1/4"
Consumo aria	l/min	133
Max pressione di utilizzo	bar	6,2
Velocità	rpm	9.500
Corsa	mm	10
Max spessore lamiera	mm	1,6
Max spessore alluminio	mm	3,2
Peso	kg	0,5

ACCESSORI OPZIONALI	
ART.	Lame bimetalliche
2404608	18 T, 3 pz
2404610	24 T, 3 pz
2404614	34 T, 3 pz

RIVETTATRICI

RIVETTATRICE

New

CE

NGL

- Per l'installazione di rivetti ciechi nel settore automobilistico, nella ventilazione e nella costruzione di facciate, nella costruzione di quadri elettrici, ecc.
- Diversi porta rivetti consentono l'installazione di rivetti di tutte le dimensioni standard
- Lavoro pulito e veloce: i perni del rivetto vengono aspirati nel contenitore di raccolta durante il funzionamento a vuoto

DOTAZIONE DI SERIE
- 1 puntale per misura (2,4 / 3,2 / 4,0 / 4,8 / 5,6 / 6,4 mm)
- Distanziale per puntale da 2,4 mm
- Innesto rapido con filetto M 1/4"
- 2 chiavi di montaggio
- Morsetto di serraggio
- Pinza di serraggio
- Valigetta

Modello		NGL
ART.		**2404720**
DATI TECNICI		
Ingresso aria		1/4”
Consumo aria	l/min	0,99
Max pressione utilizzo	bar	6
Dimensioni (LxWxH)	mm	182x115x322
Peso	kg	2

PISTOLA DI PULIZIA

PISTOLA DI PULIZIA

CE

RP

- Pistola per una pulizia rapida e delicata idonea per utilizzo su vari materiali come tessuti, vetro, metallo, plastica, superfici verniciate, etc
- Possibile applicazione ad umido e a secco
- Microatomizzazione ultrafine del detergente
- Regolatore di detergente

Modello		RP
ART.		**2102210**
DATI TECNICI		
Ingresso aria		3/8”
Consumo aria	l/min	200
Capacità serbatoio	ml	900
Velocità rotazione ugello	rpm	6.000
Pressione di lavoro	bar	6,3
Peso	kg	0,9

OLIO

OLIO PER UTENSILI PNEUMATICI

New

- Per avvitatori ad impulsi, roditrici, smerigliatrici, trapani, graffettatrici, trapani scalpellatori etc.
- Protegge contro usura e la corrosione
- Migliore rapporto viscosità/temperatura

ART.	Confezione da	
2500010	ml	250
2500011	l	1

2500010

2500011

PRODOTTI CHIMICI INDUSTRIALI

SETTORI DI APPLICAZIONE

Automobile | Ferramenta | Industria | Idraulica e aria condizionata | Nautica | Ufficio | Igiene

IGIENIZZANTI

GEL ANTISETTICO

ART. **ICP00075GI**

Gel studiato per disinfettare a fondo la pelle delle mani, in grado di ridurre efficacemente e in pochi secondi germi e batteri presenti sulla cute, attivo anche su virus e funghi. Modalità di utilizzo: Per la massima pulizia è necessario strofinare energicamente una quantità sufficiente di prodotto (2-3 ml) per almeno 30-40 secondi. Dopo aver utilizzato il gel non è necessario risciacquare con acqua. Contiene alcol etilico denaturato 73%.

ART.	Formato
ICP00075GI	75 ml

GEL ANTISETTICO

ART. **ICP00330GI**

Gel studiato per disinfettare a fondo la pelle delle mani, in grado di ridurre efficacemente e in pochi secondi germi e batteri presenti sulla cute, attivo anche su virus e funghi. Modalità di utilizzo: Per la massima pulizia è necessario strofinare energicamente una quantità sufficiente di prodotto (2-3 ml) per almeno 30-40 secondi. Dopo aver utilizzato il gel non è necessario risciacquare con acqua. Contiene alcol etilico denaturato 73%.

ART.	Formato
ICP00330GI	330 ml

GEL ANTISETTICO

ART. **ICP00500GID**

Gel studiato per disinfettare a fondo la pelle delle mani, in grado di ridurre efficacemente e in pochi secondi germi e batteri presenti sulla cute, attivo anche su virus e funghi. Modalità di utilizzo: Per la massima pulizia è necessario strofinare energicamente una quantità sufficiente di prodotto (2-3 ml) per almeno 30-40 secondi. Dopo aver utilizzato il gel non è necessario risciacquare con acqua. Contiene alcol etilico denaturato 73%.

ART.	Formato
ICP00500GID	500 ml con dosatore

holzkraft®
Holzbearbeitungsmaschinen

holzstar®
Holzbearbeitungsmaschinen

LTF®

MACCHINE PER LA LAVORAZIONE DEL LEGNO

MOLATRICI

MOLATRICI UNIVERSALI SECCO/UMIDO

New

NTS

- Per molatura a secco e umido
- Molti dispositivi di fissaggio per utensili diversi
- Mola pensata per resistere all'acqua e per durare a lungo
- La bassa velocità in combinazione con il raffreddamento permettono di lavorare a bassa temperatura in modo da non influire sulla durezza dei materiali
- Speciale mola in corindone nobile con ossido di alluminio per risultati di affilatura perfetti anche con acciaio di durezza superiore 60 HRC (acciaio per utensili)
- Disco di cuoio estraibile per l'asportazione delle bave dopo l'affilatura
- Pasta abrasiva per la lucidatura dell'utensile dopo l'affilatura
- Calibro angolazione per la regolazione dell'angolo di affilatura corretto
- Motore e interruttore protetti contro gli spruzzi d'acqua
- Serbatoio d'acqua anti rottura

NTS 201
- Robusto corpo in plastica

NTS 256
- Corpo in acciaio verniciato a polvere
- Ideale per lavori artigianali impegnativi e centri di formazione
- Potente motore a induzione con controllo variabile della velocità per un funzionamento silenzioso e senza vibrazioni

DOTAZIONE DI SERIE
- Pasta abrasiva
- Calibro per la misurazione dell'angolo di affilatura
- Affilatrice universale
- Mola in Corindone nobile K
- Disco di cuoio

NTS 201

NTS 256

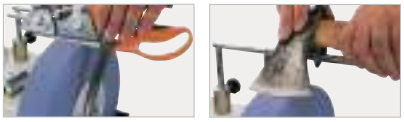

Modello		NTS 201	NTS 256
ART. (230 V)		**5750201**	**5750256**
DATI TECNICI			
Dimensione mola	mm	200x40	250x50
Dimensioni disco di cuoio	mm	200x30	200x30
Velocità	rpm	115	90-160
Potenza motore ~ 50 Hz	kW	0,15	0,15
Dimensioni (LxWxH)	mm	480x340x375	460x340x410
Peso	kg	9,2	14,2

ACCESSORI OPZIONALI	
ART.	Descrizione
5760101	Mola abrasiva Ø 200x40x12 mm per NTS 201
5760151	Mola abrasiva Ø 250x50x12 mm per NTS 256
5760159	Dispositivo di tornitura
5760100	Disco di cuoio Ø 20x30x12 mm per NTS 201
5760150	Disco di cuoio Ø 20x30x12 mm per NTS 256
5760158	Disco di cuoio profilato
5760155	Pasta abrasiva
5760166	Attrezzo per tubi e sgorbie
5760161	Attrezzo affilatura piccole lame
5760162	Attrezzo affilatura grandi lame

ACCESSORI OPZIONALI	
ART.	Descrizione
5760163	Attrezzo affilatura cesoie
5760152	Attrezzo affilatura asce
5760160	Lama di ricambio per attrezzo per tornitura
5760157	Affilatura universale
5760156	Calibro angolare, mola Ø 200 mm
5760164	Pietra di ravvivatura mola
5760165	Supporto universale
5760167	Kit per uso domestico: attrezzo per cesoie diritte, cesoie per siepi, grandi lame e per asce

LEVIGATRICI

LEVIGATRICI A DISCO E A NASTRO

TS – A DISCO
BTS – A DISCO E A NASTRO

· Levigatrice compatta per superfici piane, bordi e pezzi curvi
· Potente motore
· Guida angolare per l'uso sui due tavoli da lavoro, regolabile da -30° a +30 °

TS 301
· Grande tavola di lavoro orientabile da -10° a +45

BTS 201
· Unità levigatura orientabile da 0° a 90° **(IMG 1)**
· Grande tavola di lavoro orientabile da -15° a +45 **(IMG 2)**
· Sostituzione rapida e facile del nastro abrasivo grazie al sistema di sgancio rapido
· Facile regolazione del nastro grazie alla vite zigrinata
· Rullo gommato per evitare lo scivolamento del nastro abrasivo
· Basamento solido e stabile

DOTAZIONE DI SERIE TS 301
· Guida angolare
· Disco abrasivo K 80
· Supporto in velcro

TS 301

BTS 201

IMG 1

IMG 2

New

Modello		TS 301	BTS 201
ART. (230 V)		**5904300**	**5903201**
DATI TECNICI			
Ø disco abrasivo	mm	300	305
Dimensioni nastro abrasivo	mm	-	1.220x150
Velocità nastro	m/s	-	11,7
Tavola di lavoro in ghisa	mm	-	260x150
Tavola di lavoro in alluminio	mm	390x230	380x260
Inclinazione tavola di lavoro		-10 – 0 – +45	-15 – 0 – +45
Ø bocchetta aspirazione	mm	60	2x40
Potenza motore ~ 50 Hz	kW	1,07	1,5
Dimensioni (LxWxH)	mm	550x420x420	760x740x1.105
Peso	kg	28	63

ACCESSORI OPZIONALI	
ART.	Descrizione
5900301	Piatto separatore
Dischi di tela abrasiva ø 300 mm	
5913106	P60, 5 pz
5913108	P80, 5 pz
5913110	P100, 5 pz
5913112	P120, 5 pz
5913115	P150, 5 pz
3357801	Disco adesivo in velcro ø 300 mm
Nastri abrasivi 1.219x150 mm per BTS 201	
5911206	P60, 5 pz
5911208	P80, 5 pz
5911210	P100, 5 pz
5911212	P120, 5 pz
5911215	P150, 5 pz
5911218	P180, 5 pz
5911230	Set nastri abrasivi 1.219x150 mm per BTS 201: P80 x10 pz; P100 x 10 pz; P120 x 10 pz

LEVIGATRICI

LEVIGATRICI A DISCO E A NASTRO

BTS

CE

· Adatta per vari materiali e forme; per levigare bordi lunghi, superfici frontali, curve, tagli obliqui e superfici piane ad angolo retto. Per lavorare con legno tenero e duro **(IMG 4)**
· Struttura robusta in ghisa grigia
· Facile e veloce sostituzione del nastro tramite il rilascio rapido del tensionatore, non sono necessari altri attrezzi **(IMG 5)**
· Bocchetta di aspirazione integrata che può essere connessa a un sistema di aspirazione esterno **(IMG 3)**
· Il piano di lavoro è inclinabile da 0° a 45°. L'inclinazione scelta è visibile sulla scala graduata **(IMG 1)**
· Nastro inclinabile da 0° a 90°, può essere usato in orizzontale o verticale
· Nastro e disco abrasivo inclusi

BTS 151V
· Regolazione continua della velocità per nastro abrasivo e disco
· Guida angolare, orientabile di 60° su entrambi i lati **(IMG 6)**
· Gruppo levigatore orientabile, anche il tavolo può essere orientato

BTS 150
· Con guida angolare
· Nastro e tavola inclinabili

BTS 250
· Il fermo pezzo in dotazione può essere usato come tavola d'appoggio quando il nastro è in posizione verticale
· Dotata di grande tavola in alluminio con supporti da entrambi i lati per maggiore stabilità **(IMG 2)**
· Con pratiche maniglie per il trasporto
· In dotazione: nastro abrasivo grana 60, disco abrasivo grana 80

DOTAZIONE DI SERIE BTS 151 V:
· Guida per troncatura da -60 a +60°
· Nastro abrasivo 914 x 100 mm, P 80
· Foglio abrasivo Ø 150 mm, P 80 (incollato)
· Attacco in velcro per foglio abrasivo disponibile nella gamma di accessori

DOTAZIONE DI SERIE BTS 150:
· Troncatrice
· Nastro abrasivo grana 60
· Mola abrasiva grana 80 (incollata)
· Attacco in velcro non incluso - È necessario anche l'attacco in velcro per la mola abrasiva della gamma di accessori

DOTAZIONE DI SERIE BTS 250:
· Nastro abrasivo grana 60
· Mola abrasiva grana 80 (incollata)
· Adattatore per bocchetta di aspirazione da 60 a 120 mm
· Attacco in velcro non incluso - È necessario anche l'attacco in velcro per la mola abrasiva della gamma di accessori

BTS 151 V

IMG 1

IMG 2

IMG 3

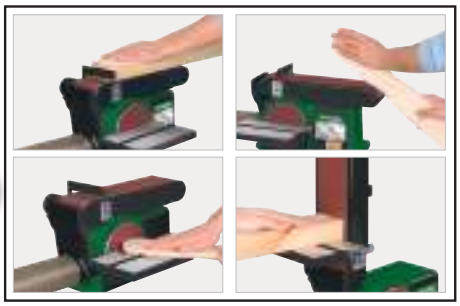
IMG 4

BTS 250

BTS 150

ACCESSORI OPZIONALI	
ART.	Descrizione
5914250	Basamento per BTS 250

IMG 5

IMG 6

New

Modello		BTS 151 V	BTS 150	BTS 250
ART. (230 V)		**5903152**	**5904150**	**5904250**
DATI TECNICI				
Dimensioni nastro abrasivo (LxP)	mm	914 x 100	915 x 100	1.220 x 150
Dimensioni tavolo (LxP) mm	mm	226 x 160	230 x 150	360 x 200
Ø disco abrasivo	mm	150	150	250
Velocità	rpm	2.000 - 4.000	2.850	1.440
Potenza motore ~50 Hz	kW	0,25	0,40	0,80
Ø bocchetta aspirazione	mm	63	58	120
Dimensioni (LxWxH)	mm	460x360x280	560x270x300	720x410x440
Peso	kg	10,5	17	47

LEVIGATRICI

LEVIGATRICE A MANDRINO OSCILLANTE New

OSS 100 V

- Potente motore con regolazione variabile della velocità per finiture professionali di profili interni ed esterni; ideale per la levigatura di contorni, archi, curve e altre forme irregolari
- Massima precisione e stabilità, anche nella lavorazione dei pezzi più grandi, grazie al tavolo in ghisa, solido e robusto ed ai fori per il bloccaggio su banco
- Facile da trasportare e da riporre grazie al design compatto e leggero
- Crea superfici molto lisce grazie al mandrino rotante e oscillante
- Bocchetta di aspirazione integrata per un facile collegamento ad un sistema di estrazione esterno
- Dotata di un pratico spazio per conservare e tenere in ordine tutti gli accessori e gli strumenti di montaggio

DOTAZIONE DI SERIE
- 6 Manicotti abrasivi K 80: Ø 13/19/26/38/51/76 mm
- 6 Inserti: Ø 13/19/26/38/51/76 mm
- 5 Rulli abrasivi gommati, altezza 115 mm: Ø 19/26/38/51/76 mm
- 3 Dischi mandrino: Ø 16/20/35 mm
- Utensile per il montaggio

Modello		OSS 100 V
ART. (230 V)		**5903505**
DATI TECNICI		
Ø mandrino	mm	12,7
Velocità oscillazione	rpm	29 - 52
Corsa oscillazione	mm	16
Ø manicotti	mm	13 / 19 /26 / 38 /51 / 76
Velocità dispositivo levigatura	rpm	1.000 – 1.800
Ø bocchetta aspirazione	mm	39
Dimensioni tavolo	mm	320x300
Velocità	rpm	10.000
Potenza motore ~50 Hz	kW	0,45
Classe di protezione		I
Dimensioni (LxWxH)	mm	400x365x440
Peso	kg	9

ACCESSORI OPZIONALI	
ART.	Descrizione
5913500	Set di inserti da tavolo Ø 13/19/26/38/51/76 mm
5913501	Set di dischi per mandrino Ø 16/20/35 mm
Rulli abrasivi gommati	
5913519	ø 19 mm
5913526	ø 26 mm
5913538	ø 38 mm
5913551	ø 51 mm
5913576	ø 76 mm
Set di manicotti abrasivi Ø 13 mm, 3 pz	
5913700	P80
5913710	P100
5913720	P120
5913730	P240
Set di manicotti abrasivi Ø 19 mm, 3 pz	
5913701	P80
5913711	P100
5913721	P120
5913731	P240

ACCESSORI OPZIONALI	
ART.	Descrizione
Set di manicotti abrasivi Ø 26 mm, 3 pz	
5913702	P80
5913712	P100
5913722	P120
5913732	P240
Set di manicotti abrasivi Ø 38 mm, 3 pz	
5913703	P80
5913713	P100
5913723	P120
5913733	P240
Set di manicotti abrasivi Ø 51 mm, 3 pz	
5913704	P80
5913714	P100
5913724	P120
5913734	P240
Set di manicotti abrasivi Ø 76 mm, 3 pz	
5913705	P80
5913715	P100
5913725	P120
5913735	P240

LEVIGATRICI

LEVIGATRICE A MANDRINO OSCILLANTE E A NASTRO

New

OBSS 100 V

CE

- Potente motore per tutti i materiali in legno
- Doppia configurazione con passaggio rapido e semplice tra la funzione a mandrino e la funzione a nastro
- La sua doppia azione, rotante ed oscillante verticalmente, consente una levigatura rapida e una maggiore velocità di lavoro
- Massima precisione e stabilità, anche nella lavorazione dei pezzi più grandi, grazie al tavolo in ghisa, solido e robusto ed ai fori per il bloccaggio su banco
- Tavolo da lavoro ribaltabile regolabile in modo continuo da 0° a 45°
- Angoli fissi aggiuntivi a 0°, 15°, 22,5°, 30° e 45°
- Facile da trasportare e da riporre grazie al design compatto e leggero
- Crea superfici molto lisce grazie al mandrino rotante ed oscillante
- Bocchetta di aspirazione integrata per un facile collegamento ad un sistema di estrazione esterno
- Dotata di un pratico spazio per conservare e tenere in ordine tutti gli accessori e gli strumenti di montaggio

DOTAZIONE DI SERIE
- 5 manicotti abrasivi P80 Ø 13/19/26/38/51 mm
- 5 inserti Ø 13/19/26/38/51 mm
- 4 rulli abrasivi gommati, altezza 115 mm Ø 19/26/38/51 mm
- 3 Dischi mandrino Ø 16/20/35 mm
- Utensile per il montaggio
- Nastro abrasivo P80 100x610 mm
- Arresto del pezzo in lavorazione

Modello		OBSS 100 V
ART. (230 V)		**5903510**
DATI TECNICI		
Dimensioni nastro abrasivo	mm	610x100
Superficie di levigatura	mm	210x100
Velocità nastro abrasivo	m/sec	7,2
Ø mandrino	mm	12,7
Velocità oscillazione	rpm	29-52
Corsa oscillazione	mm	16
Ø manicotti	mm	13 / 19 / 26 / 38 / 51
Velocità dispositivo levigatura	rpm	1.000 – 1.800
Ø bocchetta aspirazione	mm	39
Dimensioni tavolo	mm	400x407
Velocità	rpm	10.000
Potenza motore ~50 Hz	kW	0,45
Classe di protezione		I
Dimensioni (LxWxH)	mm	470x440x500
Peso	kg	12,5

ACCESSORI OPZIONALI	
ART.	Descrizione
5913500	Set di inserti da tavolo Ø 13/19/26/38/51/76 mm
5913501	Set di dischi per mandrino Ø 16/20/35 mm
Rulli abrasivi gommati	
5913519	ø 19 mm
5913526	ø 26 mm
5913538	ø 38 mm
5913551	ø 51 mm
5913576	ø 76 mm
Set di manicotti abrasivi Ø 13 mm, 3 pz	
5913700	P80
5913710	P100
5913720	P120
5913730	P240
Set di manicotti abrasivi Ø 19 mm, 3 pz	
5913701	P80
5913711	P100
5913721	P120
5913731	P240
Set di manicotti abrasivi Ø 26 mm, 3 pz	
5913702	P80
5913712	P100
5913722	P120
5913732	P240

ACCESSORI OPZIONALI	
ART.	Descrizione
Set di manicotti abrasivi Ø 38 mm, 3 pz	
5913703	P80
5913713	P100
5913723	P120
5913733	P240
Set di manicotti abrasivi Ø 51 mm, 3 pz	
5913704	P80
5913714	P100
5913724	P120
5913734	P240
Set di manicotti abrasivi Ø 76 mm, 3 pz	
5913705	P80
5913715	P100
5913725	P120
5913735	P240
Nastri abrasivi 610 x 100 mm, 10 pz	
5913608	P80
5913610	P100
5913612	P120
5913624	P240

LEVIGATRICI

LEVIGATRICE A CILINDRO MOBILE

New

ZSM 450 AS

- Velocità del nastro trasportatore regolabile in continuo, per risultati di levigatura ottimali su materiali diversi
- Struttura aperta su un lato, che permette la lavorazione di pezzi più larghi della macchina.
- Rulli integrati sulla parte superiore, utili come piano d'appoggio e per semplificare la movimentazione dei pezzi
- Sistema di aspirazione integrato, per un ambiente di lavoro senza polvere
- Regolazione precisa dell'altezza con volantino e sistema di bloccaggio
- Base mobile con freno, per facilitare lo spostamento in officina

DOTAZIONE DI SERIE
- Base con sistema di movimentazione
- Nastro abrasivo grana P150
- Sacco filtro

Modello		ZSM 450 AS
ART. (230 V)		**5903450**
DATI TECNICI		
Piano di lavoro (LxP)	mm	465x460
Larghezza levigatura min/max	mm	25 - 457
Altezza pezzo min/max	mm	3 - 115
Nastro abrasivo (LxP)	mm	2.115x76
Velocità di avanzamento	m/min	0,5 - 4
Dimensioni nastro trasportatore (LxP)	mm	1.120x450
Ø bocchetta aspirazione	mm	75
Potenza motore ~50 Hz	kW	1,8
Dimensioni (LxWxH)	mm	560x1.175x1.240
Peso	kg	125

ACCESSORI OPZIONALI	
ART.	Descrizione
5913450	Sacco filtro
Rotoli di nastro abrasivo 2.115x76 mm, 5pz	
5918006	P60
5918008	P80
5918010	P100
5918012	P120

LEVIGATRICI A NASTRO OSCILLANTE

KSO 750

- Nastro abrasivo oscillante per ottimi risultati di levigatura e una lunga durata del nastro
- Guida angolare e arresto pezzo regolabile da -45° a +45°
- Regolazione continua dell'unità di levigatura (da 0° a 90°) per levigare in verticale e orizzontale
- Tavola robusta in ghisa con scanalature a T, massima stabilità del basamento durante la lavorazione
- Inclusa tavola aggiuntiva regolabile in altezza per levigare i bordi
- Sostituzione rapida e facile del nastro abrasivo grazie al sistema di sgancio rapido
- Dispositivo di bloccaggio a molla per una tensione uniforme del nastro
- Tappetino in grafite di supporto al nastro
- Basamento con chiusura a chiave
- Interruttore d'emergenza con chiusura a chiave

DOTAZIONE DI SERIE
- Guida angolare
- Arresto pezzo

Modello		KSO 750
ART. (230 V)		**5900751**
ART. (400 V)		**5900750**
DATI TECNICI		
Dimensioni nastro abrasivo	mm	2.270x150
Regolazione altezza tavola	mm	80
Dimensioni tavola trasversale	mm	300x250
Dimensioni tavola longitudinale	mm	750x250
Superfice abrasiva	mm	820x170
Velocità nastro abrasivo	m/sec	16,3
Min/max altezza tavola	mm	970 / 1.050
Ø bocchetta aspirazione	mm	100
Potenza motore ~ 50 Hz	kW	2,2
Dimensioni (LxWxH)	mm	1.300x750x1.200
Peso	kg	120

ACCESSORI OPZIONALI		
ART.	Descrizione	pz
Nastri abrasivi (2.270x150 mm)		
5372306	P60	5
5372308	P80	5
5372310	P100	5
5372312	P1200	5
5372315	P180	5
5372318	P220	5
5372322	P220	5

ACCESSORI OPZIONALI		
ART.	Descrizione	pz
Nastri di tela abrasiva (2.270x150 mm)		
5373306	P40	5
5373308	P60	5
5373310	P80	5
5373312	P100	5
5373315	P120	5
5373318	P150	5
5373322	P180	5

LEVIGATRICI

LEVIGATRICI CILINDRICHE PER RETTIFICA DI SUPERFICI

New

CE

ZSM

- Velocità di avanzamento continua regolabile tramite potenziometro
- Struttura stabile per un'elevata precisione di levigatura
- Estensione della tavola in entrata e in uscita
- Semplice regolazione dell'altezza tramite manovella
- Supporto testa levigatrice laterale rimovibile per la lavorazione di pezzi più larghi
- Facile sostituzione del nastro abrasivo
- Base chiusa con vano portaoggetti
- Velocità di avanzamento e velocità dei rulli di rettifica cilindrici regolabili tramite potenziometro

DOTAZIONE DI SERIE
- Rullo di levigatura P80

ZSM 560

ZSM 560 Vario

Modello		ZSM 560	ZSM 560 Vario
ART. (230 V)		**5903560**	**5903565**
DATI TECNICI			
Dimensioni superficie levigatura (LxA)	mm	555x80	555x80
Altezza pezzo min/max	mm	5 - 80	5 - 80
Lunghezza pezzo min	mm	120	160
Ø rullo abrasivo	mm	132	132
Dimensioni nastro abrasivo (LxP)	mm	3.280x78	3.280x78
Dimensioni tavolo (LxWxH)	mm	592x505x695	592x505x695
Velocità	rpm	1400	0 - 1.700
Avanzamento	m/min	0 – 3,5	0 – 3,5
Ø bocchetta aspirazione	mm	100	100
Potenza motore ~ 50 Hz	kW	1,5	1,5
Motorino alimentazione	W	80	80
Dimensioni (LxWxH)	mm	1.070x1.080x1.150	1.070x1.080x1.200
Peso	kg	116	119

ACCESSORI OPZIONALI	
ART.	Descrizione
5913856	Rullo abrasivo a nastro piatto P240
5913857	Rullo abrasivo in nylon
5913858	Rullo a spazzola metallica Ø 0,4 mm
Nastri abrasivi in rotolo 50 m x 80 mm	
5918760	P60
5918780	P80
5918710	P100
5918712	P120
5918715	P150
5918718	P180
5918722	P220
Nastri abrasivi in tessuto 3.280 x 78 mm	
5918761	P60
5918762	P80
5918763	P100
5918764	P120
5918765	P150
5918766	P180
5918767	P220

FRESATRICI

FRESATRICE DA BANCO

TF 50 E

- Design compatto e maneggevole per un uso confortevole
- Gamma di velocità variabile da 11.500 a 24.000 rpm
- Altezza mandrino regolabile da 0 a 40 mm
- Ampio appoggio tavolo grazie alle prolunghe su entrambi i lati
- Tavolo da lavoro robusto in ghisa
- Fermo regolabile

DOTAZIONE DI SERIE

- Prolunghe tavolo
- Protezione utensile
- Guida parallela in alluminio
- Pinze per 6, 8, 12 mm e 1/2", 1/4"
- Strumento di montaggio (chiave a bussola esagonale 4 mm e 5 mm, chiave SW19 e SW24)

Modello		TF 50 E
ART. (230 V)		**5901905**
DATI TECNICI		
Dimensioni tavola	mm	610x360
Corsa mandrino	mm	40
Max Ø utensile	mm	50
Velocità mandrino	rpm	11.500 - 24.000
Potenza motore ~ 50 Hz	kW	1,5
Ø bocchetta aspirazione	mm	100
Dimensioni (LxWxH)	mm	1.030x360x311
Peso	kg	21

TOUPIE

New

TF

- Battuta di fresatura con registri in alluminio regolabili con precisione
- Cambio rapido e semplice della velocità tramite cinghie a V multiple
- Indicatore LED della velocità mandrino di fresatura sul pannello frontale
- Ampio piano di lavoro in ghisa con elevata stabilità alla torsione
- Selettore per la rotazione destra/sinistra dell'albero
- Pressore per una guida precisa del pezzo

TF 190E con albero fisso

- Gruppo fresatore in ghisa di grandi dimensioni
- Regolazione manuale altezza dell'albero mandrino

TF 190 SE con albero inclinabile

- Gruppo fresatore di grandi dimensioni in ghisa, inclinabile da -5° a +30°
- Regolazione manuale altezza e inclinazione dell'albero mandrino

Le immagini mostrano l'accessorio opzionale Art. 5911920

TF 190E

Modello		TF 190E	TF 190 SE
ART. (230 V)		**5901921**	**5901931**
ART. (400 V)		**5901923**	**5901933**
DATI TECNICI			
Dimensioni tavolo di lavoro (LxPxH)	mm	690x480x900	710x640x900
Ø max. utensile	mm	200	200
Lunghezza utile mandrino	mm	100	100
Corsa del mandrino	mm	100	100
Sporgenza max. mandrino sopra il tavolo	mm	100	100
Velocità mandrino	rpm	1.800 / 3.000 / 6.000 / 9.000	1.800 / 3.000 / 6.000 / 9.000
Inclinazione mandrino		-	-5° ÷ 30°
Ø albero mandrino	mm	30	30
Ø bocchetta aspirazione	mm	100	100
Potenza motore ~ 50 Hz	kW	2,8	2,8
Dimensioni (LxWxH)	mm	730x500x1.200	750x660x1.200
Peso	kg	140	174

ACCESSORI OPZIONALI	
ART.	Descrizione
5911920	Carrello a squadrare
5911921	Dispositivo di avanzamento

PIALLE

PIALLA A SPESSORE PORTATILE A 3 COLTELLI

New

DH 330-2

- Perfetta per essere trasportata grazie alle sue dimensioni compatte e ridotte e alle maniglie integrate **(IMG 4)**
- Rulli di alimentazione e di uscita gommati per preservare la superficie durante la piallatura
- Due velocità di avanzamento
- Massima precisione grazie alla solida guida a quattro mandrini del gruppo pialla **(IMG 1)**
- Regolazione rapida dell'altezza di piallatura tramite volantino con posizioni di bloccaggio **(IMG 2)**
- Display integrato per l'impostazione della profondità di taglio
- Dotata di supporti per il pezzo estensibili su entrambi i lati **(IMG 3)**
- Bocchetta di aspirazione della polvere con sacco raccoglitrucioli **(IMG 5)**
- Illuminazione anteriore e posteriore **(IMG. 3)**
- Due vani portaoggetti sulla parte superiore della macchina per il supporto del pezzo **(IMG 4)**

DOTAZIONE DI SERIE
- Sacco raccogli trucioli
- Adattatore per bocchetta aspirazione 60/100 mm

IMG 1

IMG 2

IMG 3

IMG 4

IMG 5

Modello		DH 330-2
ART. (230 V)		**5904335**
DATI TECNICI		
Larghezza max piallatura	mm	330
Dimensioni tavola (LxP)	mm	520 x 330
Altezza di lavoro min/max	mm	3,2 - 152
Max asportazione	mm	3,2
Ø albero	mm	46,8
Numero di coltelli		3
Velocità	rpm	9.400
Velocità avanzamento	m/min	4 - 7
Ø bocchetta aspirazione	mm	60 - 100
Potenza ~ 50 Hz	kW	1,8
Dimensioni (LxWxH)	mm	1.185x670x450
Peso	kg	49,5

ACCESSORI OPZIONALI	
ART.	**Descrizione**
5915335	Set di lame di ricambio, 3 pz

PIALLE

PIALLE COMBINATE A FILO E SPESSORE

ADH

- Modelli compatti con aspirazione integrata nella sottostruttura
- Per la giunzione angolare (90°) e piallatura precisa di tavole e modanature in legno massello
- La regolazione dell'altezza del tavolo di piallatura è semplice e comoda tramite volantino e scala graduata **(IMG 1)**
- Avanzamento automatico del pezzo
- Il rullo di estrazione gommato protegge la superficie del legno durante la piallatura di spessori elevati
- Regolazione semplice e precisa dell'asportazione dei trucioli
- Tavola di appoggio in alluminio fuso fresato
- Pratico carrello di movimentazione **(IMG 2)**

DOTAZIONE DI SERIE
- Tubo di aspirazione Ø 76 mm, 920 mm
- Set di coltelli
- Sacco raccogli trucioli
- Riduzione Ø 100/75 mm (ADH 3050)

ADH 2540

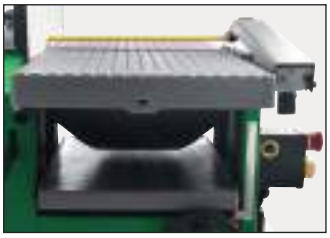

IMG 1

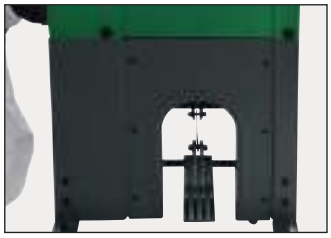

IMG 2

Modello		ADH 2540	ADH 3050
ART. (230 V)			**5904130**
ART. (400 V)		**5904126**	**5904131**
DATI TECNICI			
Lunghezza tavola fissa	mm	1.050	1.080
Dimensioni tavola mobile	mm	510x260	525x308
Max altezza pezzo	mm	920	920
Max asportazione	mm	3	3
Coltelli	N°	2	2
Dimensioni arresto di piallatura (LxH)	mm	635x127	635x127
Campo piallatura		90°- 135°	90°- 135°
Ø bocchetta aspirazione	mm	75	75
Ø collegamento unità aspirazione	mm	100	100
Dimensioni corpo macchina (LxW)	mm	450x420	450x470
Dimensioni tavolo spessore (LxL)	mm	480x254	500x305
Altezza lavoro spessore min/max	mm	6 - 160	6 - 160
Lunghezza min utile spessore	mm	250	250
Lunghezza max piallatura	mm	254	305
Profondità di taglio	mm	2	2
Potenza motore ~ 50 Hz	kW	1,8	1,8
Ø albero	mm	62	62
Velocità albero	rpm	6.700	6.700
Velocità avanzamento	m/min	8,5	8,5
Dimensioni (LxWxH)	mm	1.105x750x1.075	1.140x800x1.075
Peso	kg	87	93

ACCESSORI OPZIONALI	
ART.	Descrizione
5914062	Tubo di aspirazione
ACCESSORI OPZIONALI per ADH 2540	
5914060	Sacco filtro
5914063	Set di coltelli 258x20x2,5 mm in HSS, 2 pz
ACCESSORI OPZIONALI per ADH 3050	
5914061	Sacco filtro
5914003	Set di coltelli 310x30x3 mm in HSS, 2 pz
5914064	Set di coltelli 308x20x2,5 mm in HSS, 2 pz

PIALLE

PIALLE A FILO E SPESSORE CON TESTA PORTACOLTELLI A SPIRALE

New

CE

ADH C Spiral

- Testa di taglio a spirale estremamente silenziosa con una durata maggiore rispetto ai coltelli da piallatura standard **(IMG 1)**
- Semplice regolazione della profondità di taglio per una piallatura a spessore precisa
- Rullo di alimentazione a denti dritti e rullo di uscita rivestito in gomma per un avanzamento fluido senza danneggiare il pezzo
- Avanzamento automatico del pezzo
- Guida in alluminio facilmente regolabile, inclinabile da 90° a +45°
- Ampia tavola di piallatura in alluminio pressofuso nervato
- Ampia tavola a spessore in ghisa con superficie rettificata
- Apertura e chiusura simultanea dei piani di piallatura con supporto a molla per una conversione rapida e comoda alla piallatura a spessore in pochi secondi **(IMG 2)**
- La cappa aspira trucioli integrata, che assicura una visione chiara durante la preparazione della piallatura, può essere usata sia per l'utilizzo a filo che per quello a spessore **(IMG 3)**

ADH 26 C Spiral

IMG 1

IMG 2

IMG 3

Modello		ADH 26 C Spiral	ADH 31C Spiral	ADH 41C Spiral
ART. (230 V)		**5904028**	**5904033**	
ART. (400 V)		**5904029**	**5904034**	**5904042**
DATI TECNICI				
Dimensioni tavola pialla	mm	1.120x275	1.295x325	1.640x425
Dimensioni tavola pialla a spessore	mm	545x258	545x308	600x408
Max altezza pezzo	mm	830	850	850
Max asportazione	mm	3	3	3
Coltelli	N°	3	3	3
Lame	N°	44	56	72
Campo piallatura		90° ÷ 45°	90° ÷ 45°	90° ÷ 45°
Ø bocchetta aspirazione	mm	100	100	120
Altezza lavoro spessore min/max	mm	5 - 225	5 - 225	5 - 225
Profondità di taglio	mm	3	3	3
Potenza motore ~ 50 Hz	kW	2,3	2,84	3,73
Ø albero	mm	70	70	70
Velocità albero	rpm	5.200	5.200	5.200
Velocità avanzamento	m/min	5,5	5,5	5,5
Dimensioni (LxWxH)	mm	1.120x630x960	1.300x720x1.010	1.620x920x1.010
Peso	kg	170	210	260

PIALLE

PIALLE COMBINATE A FILO E SPESSORE

New

ADH C

- Per giunzioni angolaria 90° e piallatura precisa di tavole, assi e listelli in legno massello
- Avanzamento automatico del pezzo
- Grazie alla cappa di aspirazione trucioli integrata e pieghevole non è necessario sostituire il tubo di aspirazione durante i cambi di lavoro **(IMG 3)**
- Battuta di arresto in alluminio, inclinabile fino a 45°
- Regolazione semplice e precisa della profondità di taglio tramite leva di comando **(IMG 1)**
- La regolazione dell'altezza del tavolo a spessore è semplice e comoda tramite volantino e scala **(IMG 2)**
- Tavolo di rettifica in pressofusione di alluminio nervato
- Tavolo da piallatura a spessore in ghisa grigia con superficie rettificata

ADH 41-4 C

ADH 31-4 C

IMG 1

IMG 2

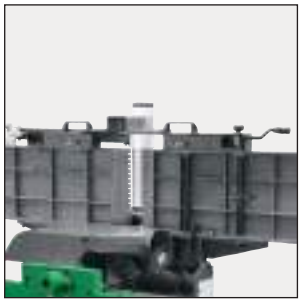

IMG 3

Modello		ADH 31-4 C	ADH 41-4 C
ART. (400 V)		**5904013**	**5904024**
DATI TECNICI			
Dimensioni tavola pialla	mm	1.560x320	1.640x420
Dimensioni tavola pialla a spessore	mm	750x307	750x408
Max larghezza di piallatura	mm	310	410
Max asportazione truciolo (pialla)	mm	3	3
Max asportazione truciolo (spessore)	mm	5	5
Coltelli	N°	4	4
Altezza lavoro spessore min/max	mm	5 - 220	5 - 220
Ø albero	mm	95	95
Velocità albero piallatura	rpm	4.300	4.300
Velocità avanzamento	m/min	6	6
Ø bocchetta aspirazione	mm	100	100
Potenza motore ~ 50 Hz	kW	3,0	3,0
Dimensioni (LxWxH)	mm	1.605x630x860	1.680x730x860
Peso	Kg	292	334

ACCESSORI OPZIONALI	
ART.	Descrizione
5914005	Set per la mortasatura longitudinale
ACCESSORI OPZIONALI per ADH 31-4C	
5914003	Set di lame di ricambio, 4 pz
5276006	Kit di conversione per l'utilizzo di coltelli pialla reversibili, 1 pz
5276106	Set di coltelli pialla reversibili, 4 pz
ACCESSORI OPZIONALI per ADH 41-4C	
5914004	Set di lame di ricambio, 4 pz
5276007	Kit di conversione per l'utilizzo di coltelli pialla reversibili, 1 pz
5276107	Set di coltelli pialla reversibili, 4 pz

PIALLE

PIALLE A FILO E SPESSORE

New

CE

ADH

- Lavorazione di alta qualità e design ergonomico
- Pialla a filo/spessore in ghisa di grandi dimensioni con superficie rettificata **(IMG 2)**
- Pialla a spessore per una piallatura precisa e squadrata di superfici lisce
- Tavola con guida a colonna centrale, regolazione dell'altezza tramite volantino, guida ausiliaria e visualizzazione dell'altezza tramite contatore meccanico (precisione 0,1 mm) **(IMG 3)**
- Testa di taglio con cuscinetti di precisione e coltelli reversibili **(IMG 1)**
- Chiusura a molla della pialla a filo/spessore per una conversione rapida e semplice alla piallatura a spessore in pochi secondi
- Robusta guida professionale, orientabile da 90° a +45°
- Guida laterale salvaspazio per la guida pialla a filo

Serie ADH 41
- Rulli del tavolo a spessore regolabili per un trasporto ottimale del pezzo

DOTAZIONE DI SERIE
- Coltello pialla girevole
- Blocco ravvivatore laterale professionale

ADH 32

Modello Set lame per pialla a nastro		ADH 32	ADH 41
ART. (400 V)		**5940032**	**5940041**
Modello Testa di taglio elicoidale		**ADH 32 Spiral**	**ADH 41 Spiral**
ART. (400 V)		**5940033**	**5940042**
PIALLA A FILO			
Dimensioni tavola	mm	1.500x320	1.800 x 410
Max larghezza lavoro	mm	320	410
Max profondità taglio	mm	5	5
Max altezza pezzo	mm	850	850
Dimensioni guida di battuta	mm	1.100x155	1.100x155
Inclinazione guida di battuta		90° - 45°	90° - 45°
PIALLA A SPESSORE			
Dimensioni tavola	mm	700 x 316	700 x406
Max larghezza lavoro	mm	316	406
Max profondità taglio	mm	5	5
Velocità avanzamento	m/min	8	8
Altezza min / max pezzo	mm	4/225	4/225
DATI TECNICI GENERALI			
Coltelli	N°	3	4
Ø bocchetta aspirazione	mm	120	120
Ø albero	mm	100	100
Velocità albero	rpm	4.600	4.600
Potenza motore ~ 50 Hz	kW	4	5,5
Dimensioni (LxWxH)	mm	1.500 x 650 x 1.000	1.800 x 740 x 1.000
Peso	kg	360	420

IMG 1

IMG 2

IMG 3

ACCESSORI OPZIONALI			
Attrezzatura per la mortasatura con mandrino Wescott 0-16 mm		**Per pialle mod. ADH 32**	**Per pialla mod. ADH 41**
Modello		LLBE-ADH32	LLBE-ADH41
ART.		**5940000**	**5940001**
PIALLA A FILO			
Dimensioni tavola	mm	370x250	500x300
Corsa trasversale	mm	160	250
Corsa longitudinale	mm	160	210
Corsa verticale	mm	120	160
Peso	kg	68	96

ACCESSORI OPZIONALI	
5940002	Dispositivo di sollevamento e movimentazione per mod. ADH 32
5940003	Dispositivo di sollevamento e movimentazione per mod. ADH 41
5913261	Set di lame di ricambio 2 pz per mod. ADH 32
5913262	Set di lame di ricambio 2 pz per mod. ADH 41

TRAFORI

TRAFORO

DKS 504 VARIO

- Ideale per tagli precisi nelle scuole e nei laboratori di formazione, per designer e architetti, ma anche per artigiani e appassionati del fai da te
- Per la lavorazione di legno tenero, plastica e materiali simili
- La robusta costruzione in ghisa garantisce un funzionamento silenzioso e con basse vibrazioni
- Grazie alle sue dimensioni compatte, può essere utilizzato su qualsiasi banco o piano di lavoro
- Supporto per lama a oscillazione libera per lame standard con perno trasversale
- Possibilità di collegamento a un dispositivo di aspirazione esterno tramite bocchetta di aspirazione
- Include smerigliatrice manuale universale con molti usi possibili, ad es. molatura, taglio, foratura, lucidatura (set di utensili richiesto)
- Luce LED flessibile per l'illuminazione della zona di taglio
- Regolazione continua della frequenza di corsa
- Tavolo da lavoro inclinabile da 0 a +45°
- Unità di soffiaggio per rimozione trucioli da lavorazione
- Angolo del tavolo regolabile con precisione tramite scala

DOTAZIONE DI SERIE
- Lama 133x3x0,3 mm 15T
- Lama 133x3x0,3 mm 18T
- Smerigliatrice universale senza attrezzi

Modello		DKS 504 Vario
ART. (230 V)		**5902504**
DATI TECNICI		
Max altezza di taglio a 90°	mm	52
Max altezza di taglio a + 45°	mm	20
Max larghezza taglio	mm	405
Lunghezza lama sega	mm	133
Colpi al min	rpm	550 - 1.600
Lunghezza tavola	mm	414
Larghezza tavola	mm	254
Ø bocchetta aspirazione	mm	35
Velocità utensile manuale	rpm	1.650 - 4.800
Ø montaggio utensile	mm	3,1
Potenza motore ~ 50 Hz	W	90
Max Larghezza / profondità	mm	380
Dimensioni (L×W×H)	mm	630x290x380
Peso	kg	12

ACCESSORI OPZIONALI	
ART.	Descrizione
5911628	Lame 135x3,0x0,25 mm, 10 T/cm per legno, plastica e stucco pz 6
5911660	Lame 135x6,0x0,4 mm, 6 T/cm per legno pz 6
5911661	Lame 135x6,0x0,4 mm, 12 T/cm per metallo pz 6
5912504	Set utensili 103 pezzi in custodia di legno. Per usi diversi ad es. per molare, tagliare, lucidare

TRONCATRICI

TRONCATRICE RADIALE CON DOPPIA INCLINAZIONE

New

KGZ 305 E I

- Funzione di trazione mobile e versatile
- Grande capacità di taglio **(IMG 1)**
- Doppia angolazione e doppia inclinazione a regolazione continua
- Proiezione LED sul pezzo per un controllo preciso della posizione di taglio **(IMG 3)**
- Guide di arresto regolabili a destra e a sinistra **(IMG 2)**
- Supporti estensibili lateralmente per pezzi più lunghi **(IMG 2)**
- Limitatore della profondità di taglio trasversale, a doppia regolazione
- Funzione di trazione per un raggio di taglio esteso
- Morsetto a vite e dispositivo di serraggio per un bloccaggio sicuro del pezzo di serie
- Bocchetta di aspirazione per il sacco raccogli polvere o per il collegamento di un'unità di aspirazione esterna

DOTAZIONE DI SERIE
- Lama
- Sacco per polvere

IMG 1

IMG 2

IMG 3

Modello		KGZ 305 E I
ART. (230 V)		**5702306**
DATI TECNICI		
Velocità lama	rpm	5.000
Ø lama	mm	305
Posizione di presetting		50° (dx-sx)
CAPACITÀ DI TAGLIO		
a 0°	mm	340x90
a -45° / 0°	mm	235x90
a 45° / 0°	mm	340x38
a 0° / -45°	mm	340x25
a -45° / -45°	mm	235x38
a 45° / 45°	mm	235x25
Ø bocchetta aspirazione	mm	37
Potenza motore ~ 50 Hz	kW	2,0
Dimensioni (LxWxH)	mm	800x710x640
Peso	kg	20,3

ACCESSORI OPZIONALI

ART.	Descrizione
5260305	Lama in MD con denti trapezoidali/ piani con angolo di attacco negativo 300x3,2x30 mm, 72 T
5260306	Lama con denti alternati con smusso, 305 x 2.6 x 1.8 x 30 mm, 60 T
5267030	Lama 305x30x3,2 mm, 48 T
5267031	Lama per taglio alluminio, 305x30x3,2 mm, 96 T

SEGATRICI

SEGATRICE CIRCOLARE COMPATTA

New

TKS 256 M

- Potente motore
- Facile da trasportare grazie al peso ridotto
- Tavolo scorrevole integrato con guida angolare e possibilità di inclinazione della lama a 45°
- Regolazione precisa della guida parallela tramite cremagliera e pignone
- Guida parallela pieghevole per pezzi sottili
- Sostituzione della protezione della lama e dell'inserto del tavolo senza attrezzi

DOTAZIONE DI SERIE
- Lama 255 x 30 x 3,0 mm, 48 T
- Protezione lama
- Guida parallela
- Guida angolare

Modello		TKS 256 M
ART. (230 V)		**5902256**
DATI TECNICI		
Ø lama	mm	255
Ø foro	mm	30
Larghezza taglio con arresto	mm	620
Max altezza taglio 90° / 45°	mm	80 / 55
Inclinazione lama		90° – 45°
Dimensioni tavola	mm	630x587
Altezza tavola	mm	330
Velocità	rpm	4.400
Potenza motore ~50 Hz	kW	1,8
Ø bocchetta aspirazione (superiore/inferiore)	mm	35 / 63,5
Dimensioni (L×W×H)	mm	630x649x329
Peso	kg	20

ACCESSORI OPZIONALI	
ART.	Descrizione
5267070	Lama Ø 254 x 30 x 2,9 mm, 24 T
5267075	Lama Ø 254 x 30 x 2,9 mm, 48 T

SEGATRICI CIRCOLARI

TKS 316 E

- Grande tavolo di lavoro in acciaio, galvanizzato per resistere alla corrosione
- Piano scorrevole montato su cuscinetti con guida angolare e guida parallela per un lavoro sicuro e tagli precisi
- Lama inclinabile da 0° a 45°, regolabile con volantino
- Bocchetta di aspirazione centrale Ø 100 mm
- L'altezza della lama è regolabile tramite volantino posto di fronte all'operatore
- Coprilama completo di bocchetta di aspirazione
- Piano scorrevole montato su cuscinetti con guida angolare regolabile da -45° a +45° con leva a sgancio rapido
- La guida parallela permette di piallare il bordo di tavole, di tagliare e fare tagli angolari
- Facile da spostare grazie al telaio integrato con due ruote e maniglie di trasporto pieghevoli

DOTAZIONE DI SERIE
- Base
- Tavola scorrevole
- Prolunga tavola
- Guida parallela
- Lama in MD Ø 315 mm / 24 T
- Protezione lama
- Spingi pezzo

New

Modello		TKS 316 E	TKS 316 E
ART.		**5902316**	**5902317**
DATI TECNICI			
Alimentazione ~ 50 Hz		230 V	400 V
Max Ø lama	mm	315	315
Larghezza taglio con arresto	mm	290	290
Max taglio 90° / 45°	mm	83 / 60	83 / 60
Inclinazione lama		90° - 45°	90° - 45°
Dimensioni tavola	mm	800x550	800x550
Altezza tavola	mm	850	850
Velocità	rpm	2.800	2.800
Potenza motore	kW	2,2	2,8
Ø bocchetta aspirazione (superiore/inferiore)	mm	35 / 100	35 / 100
Dimensioni (LxWxH)	mm	1.600x600x1.050	1.600x600x1.050
Peso	kg	53	55

TKS 316 E

ACCESSORI OPZIONALI	
ART.	Descrizione
5263128	Lama circolare a denti alternati in MD 315 x 30 x 3,2 mm, 28 T

SEGATRICI

SEGATRICI

TKS 316 PRO

- Grande tavolo di lavoro in acciaio, galvanizzato per resistere alla corrosione
- La prolunga della tavola può essere montata anche come prolunga in larghezza
- Bocchetta di aspirazione centrale Ø 100 mm
- Le ampie basi permettono tagli precisi
- Potente motore industriale con freno adatto per lunghe lavorazioni e per tagli anche nel legno duro
- Facile da trasportare grazie al telaio integrato e alle maniglie richiudibili
- Piedi pieghevoli e viti a sgancio rapido permettono di richiudere facilmente la macchina per il trasporto
- La guida parallela permette di piallare il bordo di tavole, di tagliare e fare tagli angolari
- Guida parallela con fermo eccentrico facilmente regolabile grazie alla scala graduata
- L'altezza della lama è regolabile tramite volantino posto di fronte all'operatore
- Piano scorrevole montato su cuscinetti con guida angolare regolabile da -45° a +45° con leva a sgancio rapido
- Orientamento preciso della lama della sega tramite volantino e scala graduata
- Tagli precisi grazie alla doppia sospensione stabile del gruppo sega

DOTAZIONE DI SERIE
- Base
- Tavola scorrevole
- Prolunga tavola
- Guida parallela
- Lama in MD Ø 315 mm / 36 T
- Protezione lama

Modello		TKS 316 PRO	
ART.		**5902321**	**5902323**
DATI TECNICI			
Max Ø lama	mm	315	315
Ø foro	mm	30	30
Larghezza taglio con arresto	mm	200	200
Max taglio 90°/45°	mm	90 / 50	90 / 50
Inclinazione lama		90° - 45°	90° - 45°
Dimensioni tavola	mm	800x550	800x550
Altezza tavola	mm	850	850
Velocità	rpm	2.800	2.800
Potenza motore ~50 Hz	kW	230 V / 2,2	400 V / 2,2
Ø bocchetta aspirazione (superiore/inferiore)	mm	30 / 100	30 / 100
Dimensioni (LxWxH)	mm	1.350x1.250x1.000	1.350x1.250x1.000
Peso	kg	60	60

ACCESSORI OPZIONALI	
ART.	Descrizione
5263128	Lama di ricambio 28 T, Ø 315 mm
5912321	Prolunga per il lato destro 800x550 mm
5912322	Profilo in alluminio per guida angolare
5912323	Guida angolare

SEGATRICE CIRCOLARE DA CANTIERE

New

BKS 501

- Dispositivo di taglio trasversale ad angolazione regolabile con guida a cuneo su asta, guidato da cuscinetti a strisciamento **(IMG 2)**
- Carter protettivo trasparente per la sicurezza dell'utente e per una visione ottimale della linea di taglio **(IMG 1)**
- Guida parallela in alluminio con bloccaggio eccentrico, facilita la rifilatura di pannelli, tagli longitudinali, tagli smussati e angolari **(IMG 3)**
- Prolunga del tavolo pieghevole per pezzi lunghi
- Facile da spostare grazie al telaio integrato e alle maniglie di trasporto pieghevoli
- Golfari di sollevamento per gru di grandi dimensioni
- Invertitore di fase
- Supporti per guida parallela in alluminio e utensili di montaggio

DOTAZIONE DI SERIE
- Lama 500 x 30 x 4 mm 44 T
- Spingipezzo
- Impugnatura di spinta
- Protezione lama
- Chiave di servizio per cambio lama
- Prolunga tavola

Modello		BKS 501
ART. (400 V)		**5740050**
DATI TECNICI		
Ø lama	mm	500
Larghezza di taglio con arresto	mm	305
Max taglio 90°	mm	150
Dimensioni tavola	mm	1.000x660
Altezza tavola	mm	850
Velocità	rpm	2800
Potenza motore ~50 Hz	kW	4,2
Ø bocchetta aspirazione (superiore/inferiore)	mm	50/95
Dimensioni (L×W×H)	mm	1.870x810x1.170
Peso	kg	103

IMG 1

IMG 2

IMG 3

ACCESSORI OPZIONALI	
ART.	Descrizione
5740505	Lama a denti alternati in MD 500x30x4 mm, 44 T

SEGATRICI

SEGATRICI CIRCOLARI

FKS 255-1300

- Macchina molto robusta e precisa con tavola scorrevole di alta qualità
- La pesante tavola in ghisa assicura una lavorazione priva di vibrazioni e tagli dritti
- Esatta lettura dell'angolo su scala
- L'altezza e l'inclinazione della lama sono regolabili tramite un volantino posto nella parte frontale
- Grande guida parallela in alluminio scorrevole su barra tonda con bloccaggio eccentrico
- Grande bocchetta di aspirazione centrale ø 100 mm
- La lama circolare può essere ruotata fino a 45°, regolazione tramite volantino
- Braccio tavola con fermo telescopico estensibile e fermo ribaltabile
- Il fermo telescopico può essere ruotato di 45° su entrambi i lati
- L'allargamento e l'estensione standard del tavolo consentono un facile lavoro con pezzi più grandi

DOTAZIONE DI SERIE

- Tavola scorrevole con prolunga
- Guida parallela con regolazione fine
- Protezione lama con tubo di aspirazione
- Lama Ø 254 mm, 40 T
- Guida angolare da -45° a 45 °
- Fermo telescopico 1.100 - 1.900 mm

Modello		FKS 255-1300	
ART.		**5902035**	**5902036**
DATI TECNICI			
Alimentazione ~ 50 Hz		230 V	400 V
Max Ø lama	mm	254	254
Larghezza taglio con arresto	mm	610	610
Max taglio 90° / 45°	mm	80 / 54	80 / 54
Inclinazione lama		90°- 45°	90°- 45°
Max larghezza taglio	mm	845	845
Max lunghezza taglio	mm	1.250	1.250
Dimensioni tavola	mm	790x350	790x350
Dimensioni tavolo scorrevole lunghezza x larghezza	mm	1.320x238	1.320x238
Altezza tavola	mm	835	835
Velocità	rpm	4.000	4.000
Potenza motore	kW	2,0	2,1
Ø bocchetta aspirazione (superiore/inferiore)	mm	30 / 100	30 / 100
Dimensioni (L×W×H)	mm	1.320x1.750x1.120	1.320x1.750x1.120
Peso	kg	155	155

ACCESSORI OPZIONALI	
ART.	Descrizione
5912026	Lama circolare 254x30x3 mm, 40 T
5912027	Goniometro di battuta per tagli obliqui

SEGATRICI

SEGATRICE CIRCOLARE DA CARPENTERIA

New

TKS-Z 400

- Adatta per realizzare travi a gola e a incastro, nonché tavole di gronda e tavole a cuneo
- La lama della sega può essere inclinata fino a 45° e ruotata fino a 90°
- Inclinazione dell'unità di taglio tramite leva manuale e scala graduata
- Guida dell'unità di taglio per eseguire tagli dal basso verso l'alto mediante una leva
- Battuta parallela con scala
- Copertura della lama e unità di lavoro con attacco di aspirazione da 100 mm
- Cassetta degli attrezzi sul telaio della macchina per una conservazione ordinata degli utensili
- Telaio con ruote e leva manuale per facilitare il trasporto
- Set prolunga disponibile come accessorio per agevolare notevolmente il lavoro con pezzi di grandi lunghezze

DOTAZIONE DI SERIE

- Lama circolare in MD 400x4.0x30 mm, 28 T
- Cuneo divisore 3,8 mm
- Cuneo divisore 2,8 mm
- Protezione lama con attacco di aspirzione
- Telaio con ruote
- Cassetta porta attrezzi
- Spingi pezzo
- Chiavi di servizio

Info & Video

Modello		TKS-Z 400
ART. (400 V)		**5741400**
DATI TECNICI		
Max Ø lama principale	mm	400
Max taglio 90°/45°	mm	120 / 90
Larghezza taglio con guida parallela	mm	640
Max larghezza lama taglio a sx	mm	410
Inclinazione lama		90–45°
Dimensioni tavola	mm	945x715
Altezza tavola	mm	845
Dimensioni carrello scorrevole	mm	560x140
Altezza carrello scorrevole	mm	40
Ø bocchetta aspirazione (superiore/inferiore)		100 / 100
Velocità lama	rpm	2.800
Potenza motore ~ 50 Hz	kW	2,8
Dimensioni (LxWxH)	mm	1.350x1.100x1.180
Peso	kg	131

ACCESSORI OPZIONALI

ART.	Descrizione
5264036	Lama circolare a denti alternati in MD 400x30x3,5 mm, 36 T
5264096	Lama circolare per bordatura e finitura in MD 400x30x3,5 mm, 96 T
5741404	Kit di estensione a rullo per avanzamento materiale, rulliera di carico da 1.000 mm e rulliera di scarico da 1.000 mm
5741405	Lama circolare in MD 400x30x4 mm, 28 T

SEGATRICI

SEGATRICI CIRCOLARI CON INCISORE

FKS 315-B

- Struttura robusta e precisa per tagli su pannelli in formato
- Inclinabile da –45° a +45°, con guida telescopica estraibile e battuta fine regolabile
- Il basamento in ghisa garantisce lavorazioni con ridotte vibrazioni
- Regolazione dell'altezza della lama tramite volantino
- Inclinazione della lama da 90° a 45° regolabile tramite volantino con scala
- Braccio di squadra solido con rullo e cursore telescopico per massima stabilità
- Goniometro di battuta per tagli angolati (mitra) e pressore, scorrevoli lungo l'intera slitta
- Grande guida parallela in alluminio, scorrevole su barra tonda
- Motore potente per velocità di taglio costante
- Piano di lavoro di grandi dimensioni e prolunga tavola standard

FKS 315-1600 B

Modello		FKS 315-1600 B	FKS 315-2000 B	FKS 315-2600 B
ART. (400 V)		**5902041**	**5902042**	**5902043**
DATI TECNICI				
Max ø lama principale	mm	315	315	315
Max taglio 90°/45°	mm	100 / 80	100 / 80	100 / 80
Larghezza di taglio con guida parallela	mm	1.220	1.220	1.220
Inclinazione lama		90° - 45°	90° - 45°	90° - 45°
Max lunghezza taglio	mm	1.600	2.000	2.600
Dimensioni tavola	mm	1.300x1.260	1.300x1.260	1.300x1.260
Altezza tavola	mm	865	865	865
Max Larghezza taglio trasversale a sx della lama	mm	2.430	2.430	2.430
Velocità lama principale	rpm	4.500	4.500	4.500
Ø lama incisore	mm	100	100	100
Velocità lama incisore	rpm	8.500	8.500	8.500
Dimensioni carrello scorrevole	mm	1.600x270	2.000x270	2.600x270
Ø bocchetta aspirazione (superiore-inferiore)	mm	40 / 98	40 / 98	40 / 98
Potenza motore ~ 50 Hz	kW	3,0	3,0	3,0
Dimensioni (LxWxH)	mm	4.700x3.850x1.300	5.100x3.850x1.300	5.700x3.850x1.300
Peso	kg	270	275	311

ACCESSORI OPZIONALI	
ART.	Descrizione
5263128	Lama per tagli longitudinali e trasversali nel legno duro e tavole 315x30x3,2 mm, 28 T
5263148	Lama per lavori di profilatura e finitura in legno duro e altri materiali 315x30x3,2 mm, 48 T
5263160	Lama per lavori di profilatura e finitura in legno duro e altri materiali 315x30x3,2 mm, 60 T
5910090	Lama per sgrossatura e taglio 90x20x3 mm, 24 T

SEGATRICI

SEGATRICE CIRCOLARI CON INCISORE

FKS 315-2600 E

CE

- Struttura robusta e precisa per tagli su pannelli in formato
- Inclinabile da –45° a +45°, con guida telescopica estraibile e battuta fine regolabile micrometricamente
- Il basamento in ghisa garantisce lavorazioni con ridotte vibrazioni
- Regolazione dell'altezza della lama tramite volantino
- Inclinazione della lama da 90° a 45° regolabile tramite volantino con scala graduata
- Gruppo lama estremamente stabile, per lavorazioni precise e prive di vibrazioni
- Braccio di squadra solido con rullo e cursore telescopico per massima stabilità
- Goniometro di battuta per tagli angolati (mitra) e pressore, scorrevoli lungo l'intera slitta
- Grande guida parallela in alluminio, scorrevole su barra tonda
- Motore potente per velocità di taglio costante
- Piano di lavoro di grandi dimensioni e prolunga tavola standard

DOTAZIONE DI SERIE
- Lama 315x30x3 mm, 24 T
- Lama incisore 90x20x3 mm, 12 T

Modello		FKS 315-2600 E
ART. (400 V)		**5900318**
DATI TECNICI		
Max Ø lama principale	mm	315
Max taglio 90°/45°	mm	100 / 80
Larghezza di taglio con guida parallela	mm	1.220
Inclinazione lama		90° – 45°
Max lunghezza taglio	mm	2.600
Dimensioni tavola	mm	1.260x800
Altezza tavola	mm	870
Max larghezza taglio trasversale a sx della lama	mm	2430
Velocità lama principale	rpm	4.500
Ø lama incisore	mm	90
Velocità lama incisore	rpm	8.500
Dimensioni carrello scorrevole	mm	2.600x270
Ø bocchetta aspirazione (superiore-inferiore)	mm	38 / 100
Potenza motore ~ 50 Hz	kW	3,7
Dimensioni (LxWxH)	mm	5.700x3.850x1.300
Peso	kg	320

ACCESSORI OPZIONALI

ART.	Descrizione
5263128	Lama per tagli longitudinali e trasversali nel legno duro e tavole 315x30x3,2 mm, 28 T
5263148	Lama per lavori di profilatura e finitura in legno duro e altri materiali 315x30x3,2 mm, 48 T
5263160	Lama per lavori di profilatura e finitura in legno duro e altri materiali 315x30x3,2 mm, 60 T
5910090	Lama per sgrossatura e taglio 90x20x3 mm, 24 T

COMBINATE

COMBINATA SEGA–FRESA CON LAMA INCLINABILE

New

SFK 254/30-1300

- Gruppo sega inclinabile da 90° a –45°
- Guida parallela robusta su barra tonda per tagli precisi
- Carrello tavola in alluminio per pannelli e pezzi di grandi dimensioni
- Battuta angolare con pressore eccentrico integrato per un posizionamento preciso del pezzo
- Carrello a scorrimento (format) in alluminio anodizzato
- Albero fresa ad alte prestazioni con quattro velocità selezionabili

Modello		SFK 254/30-1300
ART. (230 V)		**5945313**
ART. (400 V)		**5945314**
DATI TECNICI		
Ø max utensile fresa	mm	160
Ø albero fresa	mm	30
Max taglio 90° / 45°	mm	78 / 63
Inclinazione lama		45° – 90°
Velocità lama principale	rpm	4.000
Velocità albero fresa	rpm	1.400 / 4.000 / 6.000 / 9.000
Lunghezza utile mandrino fresa	mm	105
Dimensioni carrello a scorrimento (format)	mm	1.300x238
Dimensioni tavola	mm	920x810
Ø bocchetta aspirazione (superiore-inferiore)	mm	30 / 100
Potenza motore sega ~ 50 Hz	kW	2,2
Potenza motore fresa ~ 50 Hz	kW	1,5
Dimensioni (LxWxH)	mm	2.200x1.330x1.300
Peso	kg	211

ACCESSORI OPZIONALI	
ART.	Descrizione
5912026	Lama Ø 254x30x3 m, 40 T
5916428	Dispositivo movimentazione macchina

COMBINATA SEGA–FRESA CON LAMA INCLINABILE E INCISORE INTEGRATO

New

SFK 315/30-2600

- Lama principale Ø 315 mm con altezza di taglio massima di 100 mm, ottenibile anche con incisore inserito
- Gruppo sega inclinabile da 90° a 45°
- Ideale per la lavorazione di pannelli grazie all'incisore regolabile
- Carrello a scorrimento (format) ad alta precisione in alluminio anodizzato
- Albero fresa inclinabile con quattro velocità selezionabili
- Rullo portapezzi e battuta telescopica in alluminio

Modello		SFK 315/30-2600
ART. (400 V)		**5945326**
DATI TECNICI		
Ø max utensile fresa	mm	200
Ø albero fresa	mm	30
Ø lama principale	mm	315
Ø incisore	mm	90
Lunghezza taglio	mm	2.600
Max taglio 90°/45°	mm	100 / 80
Inclinazione lama		90° - 45°
Velocità lama principale	rpm	4.500
Velocità albero fresa	rpm	1.800 / 3.000 / 6.000 / 9.000
Lunghezza utile mandrino fresa	mm	100
Dimensioni carrello a scorrimento (format)	mm	2.600x270x95
Dimensioni tavola	mm	1.650x380
Ø bocchetta aspirazione (superiore-inferiore)	mm	30 / 100
Potenza motore sega ~ 50 Hz	kW	3,0
Potenza motore fresa ~ 50 Hz	kW	2,8
Dimensioni (LxWxH)	mm	1.540x700x1.120
Peso	kg	425

ACCESSORI OPZIONALI	
ART.	Descrizione
5263128	Lama per tagli longitudinali e trasversali nel legno duro e tavole 315x30x3,2 mm, 28 T
5263148	Lama per lavori di profilatura e finitura in legno duro e altri materiali 315x30x3,2 mm, 48 T
5263160	Lama per lavori di profilatura e finitura in legno duro e altri materiali 315x30x3,2 mm, 60 T
5910090	Lama per sgrossatura e taglio 90x20x3 mm, 24 T

COMBINATE

COMBINATA UNIVERSALE MULTIFUNZIONE

New

UMK 5-260

- Solido basamento macchina in ghisa grigia per lavorazioni precise
- Selezione delle funzioni tramite commutatore rotativo
- Prolunga del tavolo con guida trasversale in alluminio per pannelli e pezzi di grandi dimensioni
- Sistema di bloccaggio del pezzo in alluminio pressofuso con micro-arresto regolabile
- Tavolo scorrevole in alluminio con lunghezza di 1.300 mm
- È possibile aggiungere la funzione di foratura a cavare (opzionale)

Pialla filo / spessore

- Cambio rapido e comodo alla modalità pialla a spessore tramite sollevamento simultaneo dei piani filo
- Regolazione del piano a spessore tramite volantino
- Rullo di uscita gommato che protegge la superficie del pezzo durante la piallatura a spessore
- Tavole di piallatura filo e spessore in ghisa con superficie rettificata
- Albero pialla a coltelli diritti con tre coltelli HSS
- Guida pialla filo in alluminio inclinabile fino a 45°

Sega circolare formato

- Lama circolare inclinabile fino a 45°
- Guida parallela in alluminio con regolazione fine

Toupie (tavola fresatrice)

- Albero fresa rigido
- Albero regolabile in altezza fino a 110 mm

Foratrice a cavare (opzionale)

Disponibile come accessorio

- Mandrino Wescott per punte da 3 – 16 mm

Modello		UMK 5-260
ART. (230 V)		**5946025**
ART. (400 V)		**5946026**
DATI TECNICI		
Ø max utensile fresa	mm	160
Ø lama principale	mm	254
Lunghezza taglio	mm	1.300
Max taglio 90°/45°	mm	78 / 63
Inclinazione lama		90° – 45°
Velocità lama	rpm	4.000
Velocità albero pialla	rpm	5.500
Velocità del mandrino fresa	rpm	1.400 / 4.000 / 6.000 / 9.000
Velocità avanzamento	m/min	7
Lunghezza utile mandrino fresa	mm	105
Regolazione altezza mandrino	mm	110
Asportazione max pialla a filo	mm	4
Altezza pezzo min/max pialla a spessore	mm	5 / 225
Asportazione max pialla a spessore	mm	4
Numero coltelli pialla		3
Dimensioni carrello a scorrimento (format)	mm	1.300x238
Dimensioni tavola	mm	920x410x850
Dimensioni tavola pialla a filo	mm	260x1.120
Dimensioni tavola pialla a spessore	mm	545x258
Ø bocchetta aspirazione (superiore/inferiore)	mm	30 / 100
Potenza assorbita sega/pialla	kW	2,2
Potenza assorbita toupie	kW	1,5
Dimensioni (LxWxH)	mm	2.200x1.330x1.300
Peso	kg	362

ACCESSORI OPZIONALI

ART.	Descrizione
5916427	Attrezzatura per mortasatura a fessura mod. LLBE-UMK 5-260
5916428	Dispositivo movimentazione macchina
5914026	Coltello per pialla a nastro 260x25x3,15 mm HSS, 3 pz
5912026	Lama per sega 254x30x3 mm, 40 T
5276003	Kit di conversione coltello pialla reversibile 260x18,6x1 mm
5276103	Coltelli pialla reversibile 260x18,6x1 mm Standard, 3 pz

COMBINATE

COMBINATA UNIVERSALE MULTIFUNZIONE

New

UMK 6

- Soluzione entry-level per operazioni di taglio, fresatura, piallatura a filo, piallatura a spessore e foratura a mortasa
- Ampie possibilità di utilizzo in uno spazio estremamente ridotto
- Albero pialla a due coltelli in HSS con cuscinetti di precisione
- Carrello scorrevole in alluminio completo di guida per tagli inclinati
- Due attacchi di aspirazione per un'estrazione efficace dei trucioli
- Pratica unità di foratura a mortasa con sistema di bloccaggio del pezzo
- Regolazioni rapide
- Attacco per pinze di serraggio (ER) **(IMG 5)**

Unità di foratura a mortasa (IMG 1)
- Per la realizzazione semplice e precisa di cave, mortase e giunzioni a spina

Pialla a spessore (IMG 2)
- Con avanzamento automatico, consente la piallatura di pezzi fino a 92 mm di altezza
- La conversione da pialla a filo a pialla a spessore avviene con pochi e rapidi movimenti

Gruppo sega (IMG 3)
- Sega circolare completa di guida per tagli inclinati
- Battuta parallela inclusa nella dotazione
- Dotata di lama da ø 200 mm per un'altezza massima di taglio di 65 mm

Pialla a filo (IMG 4)
- Equipaggiata di serie con albero pialla a 2 coltelli
- Battuta in alluminio facilmente regolabile, inclinabile da 0° fino a +45°

DOTAZIONE DI SERIE
- Albero pialla a 2 coltelli
- Set di coltelli pialla
- Lama Ø 200 x 30 x 2,6 mm, 20 T
- Carrello scorrevole per sega e fresa
- Battuta multifunzione per taglio parallelo e piallatura a filo
- Guida per tagli inclinati
- Unità di foratura a mortasa con braccio di serraggio
- Spingi pezzo
- Pinze ER 20 da 6 e 8 mm
- Boccole di serraggio 6, 8, 10 mm

IMG 1

IMG 2

IMG 3

IMG 4

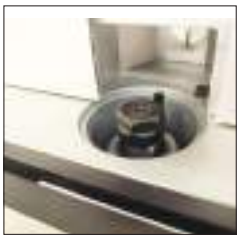
IMG 5

Modello		UMK 6
ART. (230 V)		**5905600**
DATI TECNICI		
Sega circolare		
Ø lama	mm	200
Max altezza taglio	mm	42
Velocità lama	rpm	4.200
Dimensioni tavola	mm	620x300
Dimensioni carrello	mm	120x740
Corsa carrello	mm	500
Pialla a filo		
Max asportazione	mm	1,5
Velocità albero pialla	rpm	6.000
Coltelli	N°	2
Dimensioni tavola	mm	620x154
Pialla a spessore		
Asportazione max.	mm	1,5
Altezza passaggio min./max.	mm	9 / 92
Dimensioni tavola	mm	320x154
Toupie / Fresa verticale		
Attacco mandrino	mm	12
Attacchi fresa	mm	6 / 8
Regolazione verticale mandrino	mm	0 - 42
Velocità mandrino	rpm	9.000
Mortasatrice		
Profondità di foratura	mm	60
Corsa verticale	mm	95
Corsa longitudinale	mm	45
Dimensioni tavola	mm	260x125
Dati generali		
Potenza motore ~50 Hz	kW	1,0
Dimensioni (L×W×H)	mm	880x835x345
Peso	kg	49

ACCESSORI OPZIONALI

ART.	Descrizione
5916005	Basamento macchina con ruote
5916000	Coltelli di ricambio pialla, 2 pz
5912020	Lama Ø 200 x 30 x 2,8 mm, 18 T

SEGATRICI

SEGATRICI A NASTRO VERTICALI

HBS

- Funzionamento particolarmente silenzioso e preciso grazie alla struttura della macchina e un solido basamento in lamiera d'acciaio (da HBS)
- Rapida regolazione dell'altezza di taglio tramite manopola e cremagliera con scala millimetrica
- La tavola è in ghisa e poggia su un supporto bilanciato; può essere inclinata da 0° a +45°, superficie tavola rettificata
- Guida parallela in alluminio regolabile
- Volani in ghisa con rivestimento in gomma e spazzole raschiatrucioli
- Due bocchette di aspirazione (eccetto HBS 600)

DOTAZIONE DI SERIE
- Protezione lama
- Lama
- Guida parallela

HBS 603

HBS 703

HBS 803

ACCESSORI OPZIONALI	
ART.	Descrizione
LAME PER HBS 600	
5163910	4.080x10x0,6 mm, 4 T
5163916	4.080x16x0,6 mm, 3 T
5163920	4.080x20x0,7 mm, 3 T
5163925	4.080x25x0,65 mm, 3 T
LAME PER HBS 603	
5169210	4.590x10x0,5 mm, 4 T
5169216	4.590x16x0,6 mm, 3 T
5169220	4.590x20x0,7 mm, 3 T
5169230	4.590x30x0,7 mm, 3 T
LAME PER HBS 703	
5169310	5.020x10x0,6 mm, 4 T
5169316	5.020x16x0,6 mm, 3 T
5169320	5.020x20x0,7 mm, 3 T
5169325	5.020x25x0,8 mm, 2 T
LAME PER HBS 803	
5169410	5.611x10x0,6 mm, 4 T
5169416	5.611x16x0,7 mm, 4 T
5169420	5.611x20x0,7 mm, 3 T
5169425	5.611x25x0,9 mm, 3 T
5169432	5.611x32x0,9 mm, 2 T

ACCESSORI OPZIONALI PER HBS 603 - HBS 803	
ART.	Descrizione
5150799	Dispositivo di sollevamento e spostamento

Modello		HBS 600	HBS 603	HBS 703	HBS 803
ART. (400 V)		**5902463**	**5941163**	**5941173**	**5941183**
DATI TECNICI					
Ø volano	mm	600	610	710	810
Max larghezza taglio con guida	mm	540	410	415	420
Max larghezza taglio senza guida	mm	580	600	700	800
Max altezza taglio 90°	mm	310	430	430	470
Max altezza taglio 45°	mm	–	258	258	285
Velocità di taglio	rpm	600	1.080	1.080	1.080
Lunghezza lama	mm	4.080	4.590	5.020	5.610
Dimensione tavola	mm	860x550	630x480	640x500	640x500
Potenza motore ~ 50 Hz	kW	3,6	3,5	4	4,5
Ø bocchetta aspirazione	mm	100	2x120	2x120	2x120
Dimensioni (LxWxH)	mm	1.150x930x2.000	1.100x800x2.150	1.200x800x2.250	1.300x800x2.500
Peso	kg	280	230	308	365

SEGATRICI

SEGATRICI A NASTRO VERTICALI

HBS

- Grande stabilità nonostante le ridotte dimensioni
- Guida lama a 3 cuscinetti sopra e sotto il piano
- Interruttore di sicurezza per arresto automatico all'apertura dello sportello
- Piano di lavoro in ghisa di alluminio orientabile fino a 45°
- Volani realizzati in pressofusione di alluminio con rivestimento speciale
- Il fermo longitudinale in alluminio con bloccaggio rapido può essere regolato con precisione utilizzando una lente d'ingrandimento e una scala millimetrata (eccetto HBS 231-1)
- Due velocità del nastro regolabili (eccetto HBS 231-1 / HBS 405)

DOTAZIONE DI SERIE
- Lama
- Luce LED
- Basamento
- Fermo longitudinale con lente di ingrandimento
- Guida parallela

DOTAZIONE DI SERIE HBS 405
- Borsa attrezzi
- Arresto angolare
- Arresto parallelo

HBS 231-1

HBS 261-1
Immagine con dispositivo di taglio circolare opzionale

New

Modello		HBS 231-1	HBS 261-2	HBS 321-2	HBS 361-2	HBS 405
ART. (230 V)		**5902423**	**5902426**	**5902432**	**5902436**	**5902441**
Modello						HBS 405
ART. (400 V)						**5902443**
DATI TECNICI						
Ø volano	mm	238	256	316	356	400
Max larghezza taglio con guida	mm	125	145	225	255	250
Max larghezza taglio senza guida	mm	228	245	305	340	375
Max altezza taglio 90°/45°	mm	90 / 50	152 / 95	165 / 105	225 / 145	200
Velocità lama	rpm	635	400 / 800	370 / 800	370 / 800	600
Lunghezza lama	mm	1.575	1.826	2.240	2.560	2.950
Dimensione tavola	mm	300x300	360x320	480x390	545x515	500x395
Potenza motore ~ 50 Hz	kW	0,3	0,375	0,750	1,1	1,5
Ø bocchetta aspirazione	mm	53	100	100	100	100
Dimensioni (LxWxH)	mm	490x420x835	680x520x1.435	780x600x1.600	870x690x1.715	760x760x1.740
Peso	kg	20	34	51	76	136

SEGATRICI

HBS 321-2
Immagine con dispositivo
di taglio circolare opzionale

HBS 361-2
Immagine con dispositivo
di taglio circolare opzionale

HBS 405

ACCESSORI OPZIONALI		
ART.	Descrizione	
6190231	Base mobile universale portata 230 kg mod. UF231	
Lame per HBS 231-1		
5160010	1.575x6x0,36 mm	14 T
5160011	1.575x6x0,5 mm	6 T
5160012	1.575x10x0,5 mm	4 T
Lame per HBS 261-2		
5160020	1.826x6x0,6 mm	14 T
5160021	1.826x6x0,6 mm	6 T
5160022	1.826x12x0,5 mm	4 T
5912426	Dispositivo di taglio circolare	
Lame per HBS 321-2		
5160030	2.240x6x0,6 mm	6 T
5160031	2.240x10x0,5 mm	6 T
5160032	2.240x16x0,5 mm	4 T
5160033	2.240x20x0,5 mm	4 T
5912432	Dispositivo di taglio circolare	

ACCESSORI OPZIONALI		
ART.	Descrizione	
Lame per HBS 361-2		
5160040	2.560x6x0,6 mm	6 T
5160041	2.560x10x0,5 mm	6 T
5160043	2.560x25x0,5 mm	4 T
5160042	2.560x16x0,5 mm	4 T
5912436	Dispositivo di taglio circolare	
Lame per HBS 405		
5160410	2.950x6x0,6 mm	6 T
5160411	2.950x10x0,5 mm	4 T
5160412	2.950x16x0,5 mm	4 T
5160413	2.950x20x0,5 mm	4 T
5160414	2.950x25x0,5 mm	4 T

SEGATRICI

SEGATRICI A NASTRO

HBS S

- Struttura robusta e funzionamento silenzioso e preciso, corpo macchina resistente alle torsioni
- Guida parallela in alluminio regolabile con morsetto a sgancio rapido e scala millimetrica di facile lettura **(IMG 1)**
- Volani in ghisa con rivestimento in gomma e spazzola per la rimozione dei trucioli **(IMG 2)**
- Bloccaggio angolare con regolazione continua da -60° a +60° **(IMG 3)**
- Guida lama fissa di alta qualità **(IMG 4)**
- Rapida regolazione dell'altezza di taglio tramite volantino e cremagliera con scala millimetrica **(IMG 5)**
- Sistema di sgancio rapido tramite leva eccentrica, la tensione della lama impostata non viene modificata **(IMG 6)**
- Ampia tavolo in ghisa, orientabile da 0° a +45° con superficie rettificata e lucidata
- Due bocchette di aspirazione della polvere

DOTAZIONE DI SERIE
- Lama
- Guida parallela
- Spingipezzo

HBS 513 S

ACCESSORI OPZIONALI		
ART.	Descrizione	
5150799	Dispositivo di sollevamento e spostamento	
Lunghezza x larghezza x spessore		Denti per pollici
Lame per HBS 513 S		
5169110	4.100x10x0,5 mm	4
5169116	4.100x16x0,5 mm	4
5169120	4.100x20x0,5 mm	4
5169130	4.100x30x0,6 mm	3
Lame per HBS 613 S		
5169210	4.590x10x0,5 mm	4
5169216	4.590x16x0,6 mm	3
5169220	4.590x20x0,7 mm	3
5169230	4.590x30x0,7 mm	3
Lame per HBS 713 S		
5169310	5.020x10x0,6 mm	4
5169316	5.020x16x0,6 mm	3
5169320	5.020x20x0,7 mm	3
5169325	5.020x25x0,8 mm	2
5169330	5.020x30x0,8 mm	3
Lame per HBS 813 S		
5169410	5.611x10x0,6 mm	4
5169416	5.611x16x0,7 mm	4
5169420	5.611x20x0,7 mm	3
5169425	5.611x25x0,9 mm	3
5169432	5.611x32x0,9 mm	2

IMG 1

IMG 2

IMG 3

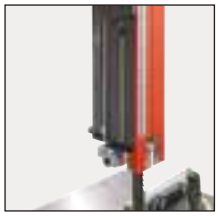

IMG 4

IMG 5

IMG 6

Modello		HBS 513 S	HBS 613 S	HBS 713 S	HBS 813 S
ART. (400 V)		**5150513**	**5150613**	**5150713**	**5150813**
DATI TECNICI					
Dimensioni tavola	mm	640x500x920	700x610x920	900x700x940	900x700x1.050
Estensione tavola	mm	150x500	200x610	200x700	200x700
Velocità di taglio	m/min	1320	1560	1560	1080
Ø volano	mm	510	610	710	810
Max altezza taglio 90°/45°	mm	350 / 200	430 / 258	430 / 258	470 / 285
Larghezza taglio con guida	mm	415	495	595	595
Larghezza taglio senza guida	mm	500	600	700	800
Dimensione lama	mm	4.100x38x0,6	4.590x38x0,6	5.020x38x0,65	5.610x38x0,65
Inclinazione tavola		0 - 45°	0 - 45°	0 - 45°	0 - 45°
Potenza motore ~ 50 Hz	kW	3,5	4	4	5,5
Ø bocchetta aspirazione	mm	2x120	2x120	2x120	2x120
Dimensioni (L×W×H)	mm	1.150x950x2.000	1.250x1.015x2.150	1.500x975x2.260	1.600x1.000x2.500
Peso	kg	295	337	400	480

SEGATRICI

SEGATRICI A NASTRO

HBS IE

- Funzionamento particolarmente silenzioso e preciso grazie alla struttura della macchina e un solido basamento in lamiera d'acciaio
- Piano di lavoro ben dimensionato in unico pezzo di ghisa con superficie precisa e rettificata
- Laser per visualizzare la linea di taglio
- Rapido tensionamento della lama grazie a leva eccentrica posta sulla parte posteriore della macchina **(IMG 3)**
- Visualizzatore della tensione della lama integrato; valore leggibile attraverso una fessura posta sullo sportello (a partire da HBS 431) **(IMG 5)**
- Due velocità standard
- Guidalama superiore ed inferiore a 3 cuscinetti (HBS 351) **(IMG 1)**
- Rapida regolazione dell'altezza di taglio tramite manopola e cremagliera con scala millimetrica
- Guida parallela in alluminio con serraggio eccentrico rapido e lente d'ingrandimento **(IMG 6)**
- Guida angolare in dotazione regolabile a 60° su entrambi i lati
- Interruttore di sicurezza per arresto automatico all'apertura dello sportello
- Volani con speciale rivestimento (HBS 351) **(IMG 2)**
- La tavola è in ghisa e poggia su un supporto bilanciato; può essere inclinata da -10° a +45° **(IMG 4)**
- L'inclinazione della tavola è regolabile tramite cremagliera con manopola **(IMG 7)**

ACCESSORI OPZIONALI		
ART.	Descrizione	
6190231	Base mobile universale portata 230 kg mod. UF 231	
ART.	Lunghezza x larghezza x spessore	Denti per pollici
Lame per HBS 351 IE2		
5160359	2.562x6x0,65 mm	6
5160360	2.562x10x0,5 mm	4
5160361	2.562x12x0,5 mm	4
5160362	2.562x16x0,5 mm	4
5160363	Set 3 pz (art. 5160359 / 5160360 / 5160362)	
Lame per HBS 431 IE2 / HBS 433 IE3		
5160431	3.345x6x0,65 mm	6
5160432	3.345x10x0,5 mm	4
5160433	3.345x16x0,5 mm	4
5160434	3.345x20x0,5 mm	4
5160435	3.345x25x0,5 mm	4
5160436	Set 3 pz (art. 5160431 / 5160433 / 5160435)	
5152001	Taglierina circolare	
Lame per HBS 533 IE3		
5160531	3.865x10x0,5 mm	6
5160532	3.865x16x0,5 mm	4
5160533	3.865x20x0,5 mm	4
5160534	3.865x25x0,5 mm	4
5160539	Set 3 pz (art. 5160531 / 5160533 / 5160534)	
5152001	Taglierina circolare	

HBS 351 IE2

IMG 1

IMG 2

IMG 3

IMG 4

IMG 5

IMG 6

IMG 7

Modello		HBS 351 IE2	HBS 431 IE2	HBS 433 IE3	HBS 533 IE3
ART.		**5150035**	**5150041**	**5150043**	**5150053**
DATI TECNICI					
Dimensioni tavola	mm	500×356	610×431	610×431	530×530
Estensione tavola	mm	-	-	-	530×150
Velocità di taglio	m/min	650 / 400	900 / 450	900 / 450	850 / 430
Ø volano	mm	356	430	430	530
Max altezza taglio	mm	200	270	270	270
Larghezza taglio con guida	mm	321	370	370	474
Larghezza taglio senza guida	mm	346	410	410	514
Lunghezza lama	mm	2.562	3.345	3.345	3.865
Inclinazione tavola		-10 ÷ +45	-10 ÷ +45	-10 ÷ +45	-10 ÷ +45
Alimentazione ~ 50 Hz	V	230	230	400	400
Potenza motore	kW	0,55	1,5	1,85	2,25
Ø bocchetta aspirazione	mm	1 × Ø 120	2 × Ø 120	2 × Ø 120	2 × Ø 120
Dimensioni (LxWxH)	mm	770×755×1.750	820×800×1.852	820×800×1.852	1.020×880×1.982
Peso	kg	80	130	130	163

SEGATRICI

SEGATRICI A NASTRO DI PRECISIONE

HBS S

- Versione professionale pesante con sistema di tensionamento rapido della lama
- Funzionamento particolarmente silenzioso e preciso grazie al corpo macchina indeformabile
- Ampio tavolo in ghisa grigia monoblocco, inclinabile, con superficie rettificata e lucidata montato su un supporto a doppio bilanciere **(IMG 6)**
- Dispositivo brevettato per l'inclinazione del tavolo tramite volantino e cremagliera
- Sistema di tensionamento rapido della lama tramite leva eccentrica; la regolazione di base della tensione non viene modificata
- Indicatore integrato della tensione della lama, oblò di ispezione per il controllo del percorso della lama e volani in ghisa con rivestimento speciale **(IMG 5)**
- Guida lama superiore **(IMG 3)** e inferiore **(IMG 4)** con rulli di precisione
- Regolazione rapida e precisa dell'altezza di taglio tramite volantino e cremagliera, con scala millimetrata
- Robusta guida parallela in ghisa con bloccaggio rapido e scala millimetrica di facile lettura **(IMG 2)**
- Laser integrato di serie per una rapida e precisa visualizzazione della linea di taglio **(IMG 1)**
- Interruttore di sicurezza per l'arresto automatico all'apertura della porta
- Guida angolare fornita di serie per regolazione continua da -60° a +60°; posizioni predefinite a 0°, -45° e +45° **(IMG 7)**

HBS 533 S IE3

IMG 1

IMG 2

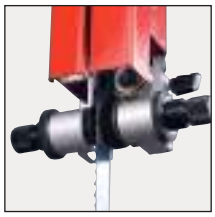
IMG 3

IMG 4

IMG 5

IMG 6

IMG 7

Modello		HBS 533 S IE3	HBS 633 S IE3
ART. (400 V)		**5150054**	**5150063**
DATI TECNICI			
Dimensioni tavola	mm	750×530	830×600
Velocità di taglio	m/min	1.400	1.615
Ø volano	mm	530	630
Max altezza taglio	mm	350	400
Larghezza taglio con guida	mm	465	570
Larghezza taglio senza guida	mm	510	610
Lunghezza lama	mm	4.190	4.600
Inclinazione tavola		0° ÷ +45°	0° ÷ +45°
Potenza motore ~ 50 Hz	kW	4,0	4,0
Ø bocchetta aspirazione	mm	2 × Ø 120	2 × Ø 120
Dimensioni (LxWxH)	mm	998×800×1.987	1.190×820×2.063
Peso	kg	285	378

ACCESSORI OPZIONALI

ART.	Descrizione
6190231	Base mobile universale portata 230 kg mod. UF 231
3381012	Piede antivibrante mod. SE 1 portata max. 500 kg, filetto M12, dimensioni Ø 120x32x100 m

ART.	Lunghezza x larghezza x spessore	Denti per pollici
Lame per HBS 351 IE2		
5160359	2.562x6x0,65 mm	6
5160360	2.562x10x0,5 mm	4
5160361	2.562x12x0,5 mm	4
5160362	2.562x16x0,5 mm	4
5160363	Set 3 pz (art. 5160359/5160360/5160362)	

ACCESSORI OPZIONALI

ART.	Descrizione	
Lame per HBS 431 IE2 / HBS 433 IE3		
5160431	3.345x6x0,65 mm	6
5160432	3.345x10x0,5 mm	4
5160433	3.345x16x0,5 mm	4
5160434	3.345x20x0,5 mm	4
5160435	3.345x25x0,5 mm	4
5160436	Set 3 pz (art.5160431/5160433/5160435)	
5152001	Taglierina circolare	
Lame per HBS 533 IE3		
5160531	3.865x10x0,5 mm	6
5160532	3.865x16x0,5 mm	4
5160533	3.865x20x0,5 mm	4
5160534	3.865x25x0,5 mm	4
5160539	Set 3 pz (art. 5160531/5160533/5160534)	
5152001	Taglierina circolare	

TORNI

TORNIO DA BANCO PER LEGNO

DB 305 VARIO

- Basamento della macchina in ghisa resistente per un funzionamento regolare e preciso
- Mandrino con elevata precisione di concentricità
- Gamma di velocità a variazione continua
- Standard con rotazione destra-sinistra
- Cannotto della contropunta con foro passante per la lavorazione di pezzi lunghi
- Semplice fissaggio della contropunta tramite leva a sgancio rapido
- Poggia utensile facilmente regolabile

DOTAZIONE DI SERIE
- Appoggia utensile 110 mm
- Appoggia utensile utensile 175 mm
- Chiave esagonale 3,5 mm
- Esago incassato 27 mm
- Esagono esterno 32 mm
- Trascinatore a quattro punte
- Punzone a centrare
- Disco porta pezzo 80 mm
- Disco porta pezzo 150 mm
- Asta di espulsione
- Adattatore 1" x 8 TPI (mandrino) a M33 x 3,5 (mandrino)

ACCESSORI OPZIONALI	
ART.	**Descrizione**
5931011	Set di 8 utensili per tornitura
5931021	Mandrino a quattro griffe Ø 100 mm M33 x 3,5 set 1
5931023	Mandrino a quattro griffe Ø 100 mm M33 x 3,5 set 2
5931057	Set Premium mandrino a quattro griffe Ø 95 mm
5931058	Set Premium mandrino a quattro griffe Ø 115 mm

Modello		DB 305 VARIO
ART. (230 V)		**5920305**
DATI TECNICI		
Max ø tornibile	mm	200
Altezza punte	mm	100
Distanza punte mm	mm	305
Attacco mandrino		M 33 x 3,5
Velocità	rpm	750 – 3.200
N° velocità		1
Potenza motore ~ 50 Hz	kW	0,25
Cono morse	CM	1
Dimensioni (L×W×H)	mm	740x320x360
Peso	kg	19

TORNIO DA BANCO PER LEGNO CON TRASMISSIONE A CHINGHIA

DB 450

- Basamento della macchina in ghisa resistente per un funzionamento regolare e preciso
- Regolazione della velocità a 5 stadi tramite cinghia trapezoidale
- Interasse di 450 mm, estensibile a 1000 mm tramite prolunga opzionale del bancale
- Contropunta e testa mandrino in robusta ghisa
- La cinghia trapezoidale può essere facilmente riposizionata tramite la leva di tensionamento e la velocità desiderata può essere monitorata tramite una finestra di controllo **(IMG 1)**
- Cannotto della contropunta con foro passante per la lavorazione di pezzi lunghi
- La contropunta può essere bloccata rapidamente e facilmente in posizione tramite la leva di serraggio e il cannotto è facilmente regolabile tramite il volantino **(IMG 2)**
- Poggia utensile facilmente regolabile

DOTAZIONE DI SERIE
- Appoggia utensile 150 mm
- Chiavi esagonali da 3, 6, 8 mm
- Esagono incassato da 32 mm
- Esagono esterno 40 mm
- Trascinatore a quattro punte
- Contropunta rotante
- Punzone a centrare
- Disco porta pezzo Ø 80 mm
- Asta di espulsione

Modello		DB 450
ART. (230 V)		**5920450**
DATI TECNICI		
Max Ø tornibile	mm	254
Altezza punte	mm	127
Distanza punte mm	mm	450
Attacco mandrino		M 33 x 3,5
Corsa cannotto contropunta	mm	50
Velocità	rpm	680 - 1.000 - 1.400 - 2.000 - 2.800
N° velocità		5
Potenza motore ~ 50 Hz	kW	0,37
Cono morse	CM	2
Dimensioni (LxWxH)	mm	820x300x430
Peso	kg	31

ACCESSORI OPZIONALI	
ART.	**Descrizione**
5920451	Prolunga del bancale, estensione fino a 1.000 mm

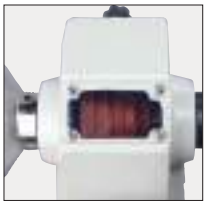
IMG 1

IMG 2

TORNI

TORNIO DA BANCO PER LEGNO

DB 460 XL VARIO

- Basamento della macchina in ghisa resistente per un funzionamento regolare e preciso
- Contropunta e testa mandrino in robusta ghisa
- Regolazione velocità variabile su due livelli
- Prolunga opzionale del bancale per interasse di 550 mm
- Display digitale della velocità integrato
- Cannotto della contropunta con foro passante per la lavorazione di pezzi lunghi
- Semplice fissaggio della contropunta tramite leva a sgancio rapido

DOTAZIONE DI SERIE
- Appoggia utensile 150 mm
- Appoggia utensile 300 mm
- Chiave esagonale 3, 5, 6, 8 mm
- Esagono incassato 32 mm
- Esagono esterno 40 mm
- Trascinatore a quattro punte
- Punzone a centrare
- Disco porta pezzo Ø 145 mm
- Asta di espulsione

Modello		DB 460 XL VARIO
ART. (230 V)		**5920462**
DATI TECNICI		
Max ø tornibile	mm	305
Altezza punte	mm	155
Distanza punte	mm	460
Attacco mandrino		M33 x 3,5
Velocità	rpm	650 - 3.800
N° velocità		3, variazione elettronica
Potenza motore ~ 50 Hz	kW	0,55
Cono morse	CM	2
Dimensioni (LxWxH)	mm	900x340x410
Peso	kg	38

ACCESSORI OPZIONALI

ART.	Descrizione
5930460	Prolunga del bancale, estensione 550 mm
5931011	Set 8 utensili per tornitura
5931020	Mandrino a quattro griffe Ø 150 mm M33 x 3,5
5931021	Mandrino a quattro griffe Ø 100 mm M33 x 3,5 set 1
5931023	Mandrino a quattro griffe Ø 100 mm M33 x 3,5 set 2
5931056	Set 3 punte di trascinamento CM2
5931057	Set Premium mandrino a quattro griffe Ø 95 mm
5931058	Set Premium mandrino a quattro griffe Ø 115 mm

TORNIO DA BANCO PER LEGNO

DB 510 VARIO

- Basamento della macchina in ghisa resistente per un funzionamento regolare e preciso
- Mandrino con elevata precisione di concentricità
- Tre gamme di velocità infinitamente regolabili tramite display digitale
- Standard con rotazione destra-sinistra
- Manicotto contropunta con foro passante per la lavorazione di pezzi lunghi
- Semplice fissaggio della contropunta tramite leva a sgancio rapido
- Poggia utensile facilmente regolabile

DOTAZIONE DI SERIE
- Appoggia utensile da 200 mm
- Chiavi esagonali da 3, 4, 5, 12 mm
- Esagono esterno da 32 mm
- Trascinatore a quattro punte
- Punzone a centrare
- Disco porta pezzo Ø 100 mm
- Asta di espulsione

Modello		DB 510 Vario
ART. (230 V)		**5920510**
DATI TECNICI		
Ø max tornibile	mm	355
Altezza punte	mm	178
Distanza punte	mm	510
Attacco mandrino		M33x3,5
Velocità	rpm	250 - 720, 600 - 1.700, 1.200 - 3.550
N° velocità		3
Potenza motore ~ 50 Hz	kW	0,75
Cono morse	CM	2
Dimensioni (LxWxH)	mm	1.055x560x460
Peso	kg	50

ACCESSORI OPZIONALI

ART.	Descrizione
5931011	Kit 8 utensili per tornitura
5931021	Mandrino autoserrante a 4 griffe, Ø 100 mm
5931023	Mandrino autoserrante a 4 griffe reversibili, Ø 100 mm
5931057	Set premium mandrino a 4 griffe, Ø 95 mm
5931058	Set premium mandrino a 4 griffe, Ø 115 mm

TORNI

TORNIO PER LEGNO

DB 1102 VARIO

CE

- Regolazione velocità variabile su due livelli
- Letto macchina in ghisa grigia, resistente alle torsioni che garantisce massima stabilità e precisione
- Contropunta e testa mandrino realizzate anch'esse in robusta ghisa grigia
- Contropunta di serie con contropunta rotante
- Testa mandrino con foro passante per la lavorazione di pezzi lunghi
- Display digitale integrato per la visualizzazione della velocità
- La testa mandrino può essere liberamente posizionata sul letto macchina
- La contropunta si blocca rapidamente tramite una leva di serraggio
- Funzionamento dx-sx

DOTAZIONE DI SERIE
- Appoggia utensile 350 mm
- Chiavi esagonali 3, 4, 8 mm
- Esagono esterno 42 mm
- Trascinatore a quattro punte
- Punta a centrare
- Disco porta pezzo ø 150 mm
- Asta di espulsione

Modello		DB 1102 Vario
ART. (230 V)		**5921102**
DATI TECNICI		
Ø max tornibile	mm	408
Altezza punte	mm	203
Distanza punte	mm	1.067
Attacco mandrino		M33 x 3,5
Cono morse	CM	2
Corsa cannotto	mm	102
Velocità	rpm	100 – 1.200 250 – 3.200 elettronica, variabile
N° velocità		2
Potenza motore ~ 50 Hz	kW	1,5
Dimensioni (LxWxH)	mm	1.968x572x1.194
Peso	kg	175

ACCESSORI OPZIONALI	
ART.	**Descrizione**
5931011	Set 8 utensili per tornitura
5931103	Dispositivo di copiatura
5931020	Set mandrino a 3 griffe ø 150 mm, M33 x 3,5
5931054	Set mandrino professionale a 4 griffe, M33 x 3,5
5931055	Segmenti di disco porta pezzo per mandrino a 4 griffe
5931056	Set 3 punte di trascinamento CM2

MORTASATRICI

MORTASATRICI CON DISPOSITIVO FORATURA TASSELLI

LLB 16 PB

- Foratura in serie possibile grazie al dispositivo di foratura per tasselli
- Rotazione destra/sinistra
- Semplice azionamento a leva del piano di lavoro con una sola mano per una foratura rapida e precisa
- La guida a rulli consente un movimento preciso del piano di lavoro
- Regolazione comoda e precisa dell'altezza del tavolo tramite display numerico **(IMG 3)**
- L'altezza impostata del piano di lavoro è leggibile anche tramite scala **(IMG 4)**
- Morsetto eccentrico per diversi tipi di fissaggio del pezzo
- Base dotata di ampio vano portautensili chiudibile a chiave

DOTAZIONE DI SERIE

- Morsetto eccentrico
- Dispositivo di foratura a tasselli con griglia predefinita a passo 16/22/25/32 mm **(IMG 1)**
- Arresto angolare ±60° con righello su entrambi i lati **(IMG 2)**
- Mandrino Wescott 0 - 16 mm

IMG 1

IMG 2

IMG 3

IMG 4

Modello		LLB 16 PB
ART. (230 V)		**5906016**
ART. (400 V)		**5906017**
DATI TECNICI		
Larghezza di foratura	mm	300
Profondità di foratura max a 90°	mm	140
Regolazione altezza testa di foratura	mm	150
Dimensioni tavola di lavoro	mm	500x207
Mandrino Wescott	mm	0 - 16
Velocità	rpm	2.850
Potenza motore ~ 50 Hz	kW	2,2
Ø bocchetta di aspirazione	mm	100
Dimensioni (LxWxH)	mm	905x710x1.230
Peso	kg	108

ACCESSORI OPZIONALI	
ART.	Descrizione
5916100	Scalpello a mortasa cava 6,35 mm (1/4")
5916101	Scalpello a mortasa cava 8 mm (5/16")
5916102	Scalpello a mortasa cava 9,5 mm (3/8")
5916103	Scalpello a mortasa cava 12,7 mm (1/2")
5333681	Kit 5 punte a mortasare, rotazione sinistra
5333682	Kit 5 punte a mortasare, rotazione destra
6190231	Base mobile universale, portata 230 kg

MORTASATRICI

MORTASATRICE CON DISPOSITIVO FORATURA PER TASSELLI

LLB 20 PB

- Foratura in serie possibile grazie al dispositivo di foratura per tasselli
- Rotazione destra/sinistra
- Due velocità del mandrino selezionabili tramite manopola
- Semplice azionamento a leva del piano di lavoro con una sola mano per una foratura rapida e precisa
- La guida a rulli consente un movimento preciso del piano di lavoro
- Regolazione comoda e precisa dell'altezza della testa di foratura tramite volantino
- L'altezza impostata del piano di lavoro è leggibile tramite scala
- Due morsetti eccentrici per un fissaggio sicuro del pezzo
- Blocco angolare regolabile di 60° su entrambi i lati
- Base dotata di ampio vano portautensili chiudibile a chiave

DOTAZIONE DI SERIE

- 2 morsetti eccentrici
- Dispositivo di foratura a tasselli con griglia predefinita a passo 16/22/25/32 mm **(IMG 1)**
- Arresto angolare ±60° con righello su entrambi i lati **(IMG 2)**
- Scalpello a mortasa cava 9,5 mm (3/8")
- Mandrino Wescott 0 – 20 mm
- 4 porta sgorbie con gambo da 19, 20, 28, 30 mm

Modello		LLB 20 PB
ART. (400 V)		**5906023**
DATI TECNICI		
Larghezza di foratura	mm	300
Profondità di foratura max a 90°	mm	155
Regolazione altezza testa di foratura	mm	160
Dimensioni tavola di lavoro	mm	570x300
Mandrino Wescott	mm	0 - 20
Velocità	rpm	1.400 - 2.800
Potenza motore ~ 50 Hz	kW	3,8
Ø bocchetta di aspirazione	mm	100
Dimensioni (LxWxH)	mm	950x700x1.340
Peso	kg	140

IMG 1

ACCESSORI OPZIONALI	
ART.	**Descrizione**
5916020	Prolunga
5916100	Scalpello a mortasa cava 6,35 mm (1/4")
5916101	Scalpello a mortasa cava 8 mm (5/16")
5916102	Scalpello a mortasa cava 9,5 mm (3/8")
5916103	Scalpello a mortasa cava 12,7 mm (1/2")
5333681	Kit 5 punte a mortasare, rotazione sinistra
5333682	Kit 5 punte a mortasare, rotazione destra

IMG 2

MORTASATRICI

MORTASATRICE CON DISPOSITIVO FORATURA PER TASSELLI

New

MDB 21

- Progettata per eseguire forature multiple e precise per l'inserimento di spine in legno
- È utilizzata tipicamente per costruzione di mobili a pannello (corpi/cassoni), realizzazione di telai e ante, giunzioni tramite spine di legno e lavorazioni ripetitive e di alta precisione, indispensabile nelle falegnamerie e nelle industrie del mobile
- Dotata di 21 mandrini orientabili e 6 attacchi rapidi per punte con codolo da 10 mm **(IMG 2)**
- Unità di foratura simultanea pneumaticamente
- Orientabile da 0 a 90° **(IMG 1)**
- Due morse pneumatiche regolabili per il serraggio dei pezzi da lavorare
- Profondità di foratura regolabile
- Azionamento delle funzioni principali di serraggio, foratura e sblocco tramite pedale
- Visualizzazione della profondità e dell'altezza di foratura tramite contatori
- Robusti profili di arresto laterali a destra e a sinistra con scala e un arresto a ribalta
- Guida posteriore da 3 metri con scala e 2 battute ribaltabili

DOTAZIONE DI SERIE

- Mandrini a cambio rapido con codolo 10 mm
- Due guide parallele con una battuta a ribalta ciscuna
- Guida posteriore da 3 m in alluminio con 2 battute ribaltabili

MODELLO		MDB 21
ART. (400 V)		**5943021**
DATI TECNICI		
Profondità max di foratura a 90°	mm	50
Larghezza max foratura	mm	640
Altezza max del pezzo	mm	70
N° mandrini		21
Distanza tra i mandrini	mm	32
Velocità mandrino	rpm	2.800
Oscillazione dell'unità di foratura		0 ° - 90°
Dimensioni tavola (LxP)	mm	890x625
Pressione esercizio	bar	6 - 8
Potenza motore ~ 50 Hz	kW	1,5
Dimensioni (LxWxH)	mm	3.000x1.300x1.300
Peso	Kg	360

ACCESSORI OPZIONALI		
Punte per tasselli ø gambo 10 mm		
Rotazione sinistra	Rotazione destra	
ART.	**ART.**	Descrizione
5913000	**5913010**	Ø 4 mm
5913001	**5913011**	Ø 5 mm
5913002	**5913012**	Ø 6 mm
5913003	**5913013**	Ø 7 mm
5913004	**5913014**	Ø 8 mm
5913005	**5913015**	Ø 10 mm
5913006	**5913016**	Ø 12 mm
ART.	Descrizione	
5913021	Mandrino a cambio rapido ø gambo 10 mm	

IMG 1

IMG 2

FORATRICI / MORTASATRICI

FORATRICE MORTASATRICE

New

BSM- H 16

- Per la realizzazione semplice di giunzioni a mortasa e tenone
- Struttura del basamento macchina in ghisa massiccia, con guide a coda di rondine di precisione su tutti gli assi
- Leva lunga per la corsa del cannotto, che consente la mortasatura con ridotto sforzo
- Morsa mobile con sistema di serraggio rapido
- Due battute regolabili ciascuna per gli assi X e Y
- La testa della macchina è ulteriormente supportata da una molla a gas per un maggiore comfort di utilizzo
- Attacco utensile tramite mandrino a cremagliera (con corona dentata)

DOTAZIONE DI SERIE
- Scalpello a mortasa cava **6,35 mm (1/4")**
- Scalpello a mortasa cava **9,5 mm (3/8")**
- Scalpello a mortasa cava **12,7 mm (1/2")**

Modello		BSM-H 16
ART. (230 V)		**5906116**
DATI TECNICI		
Dimensioni tavola	mm	180x150
Corsa tavola asse X / Y	mm	80 / 65
Altezza max pezzo	mm	110
Profondità max pezzo	mm	125
Corsa max scalpello	mm	76
Dimensioni scalpelli	mm	6 - 16
Attacco mandrino		B16 - 13 mm
Velocità di rotazione	rpm	1.400
Potenza assorbita ~ 50 Hz	kW	0,37
Dimensioni (LxWxH)	mm	270x480x780
Peso	kg	39

ACCESSORI OPZIONALI

ART.	Descrizione
5916100	Scalpello cavo 6,35 mm (1/4”)
5916101	Scalpello cavo 8,0 mm (5/16”)
5916102	Scalpello cavo 9,5 mm (3/8”)
5916103	Scalpello cavo 12,7 mm (1/2”)
5916104	Scalpello cavo 15,87 mm (5/8”)

ASPIRATORI

ASPIRATORE PER TRUCIOLI

SAA 2203 UT

- Ideale da posizionare, ad esempio, sotto il tavolo della macchina grazie al suo design piatto e salvaspazio
- Per l'aspirazione di trucioli prodotti in seguito a fresatura, piallatura e segatura
- Per un posto di lavoro pulito e sano in officina
- La ventola a pale in acciaio garantisce prestazioni di aspirazione sempre elevate
- Struttura robusta in ghisa grigia
- Fissaggio semplice dei sacchi tramite cinghie di bloccaggio

DOTAZIONE DI SERIE
- Sacco filtro
- Sacco truciolo
- Due cinghie di bloccaggio

Modello		SAA 2203 UT
ART. (400 V)		**5922123**
DATI TECNICI		
Aria aspirata	m³/h	2.200
Depressione	Pa	2.200
Potenza motore ~ 50 Hz	kW	2,2
Rumorosità	dB(A)	89
Ø bocchetta aspirazione in entrata	mm	120
Ø bocchetta aspirazione in uscita	mm	1x120
Ø bocchetta sacco filtro	mm	500
Dimensioni (LxWxH)	mm	1.540x550x750
Peso	kg	50

ACCESSORI OPZIONALI

ART.	Descrizione
5932123	Sacco filtro
5932124	Sacco trucioli, 10 pz
5142504-2,5	Tubo flessibile in poliuretano NW 120 mm Lunghezza 2,5 m
5142504-5	Tubo flessibile in poliuretano NW 120 mm Lunghezza 5 m
5142504	Tubo flessibile in poliuretano NW 120 mm Lunghezza 10 m
5148015	Giunto di riduzione Ø 120-100 mm

SISTEMI DI ASPIRAZIONE

ASPIRATORI PER TRUCIOLI

SAA 902

· Per trucioli derivati da fresatura, piallatura e foratura (non adatto per polveri)
· Struttura stabile in lamiera di acciaio

DOTAZIONE DI SERIE
· 1 sacchetto per truciol
· 1 sacchetto filtro
· 2 fascette per fissaggio filtro
· Tubo PU 2000 mm Ø 100 mm
· 2 fascette stringitubo
· Set di adattatori per tubi, 4 pz

Modello		SAA 902
ART. (230 V)		**5923902**
DATI TECNICI		
Aria aspirata	m³/h	1.200
Ø attacco tubo	mm	100
Ø bocchetta aspirazione	mm	1x100
Potenza motore ~ 50 Hz	kW	0,55
Dimensioni (LxWxH)	mm	900x500x1.550
Peso	kg	19

ACCESSORI OPZIONALI	
ART.	Descrizione
5930903	Sacco filtro
5930904	Sacco trucioli 10 pz
Set di adattatori per tubi 4 pezzi	
5930905	Adattatore da Ø 100 a 70 mm
	Adattatore da Ø 63 a 45 mm
	Adattatore da Ø 41 a 39 mm
	Adattatore da Ø 36 a 34,5 mm

ASPIRATORI PER TRUCIOLI

ASA 4303

· Per trucioli derivati da fresatura, piallatura e foratura (non adatto per polveri)
· L'unità di aspirazione è ribaltabile di 180° per cui la direzione di aspirazione è possibile dall'alto o dal basso.
· Ventola in metallo
· Sacco filtro fine a doppio tessuto

DOTAZIONE DI SERIE
· Due sacchetti filtro
· Due sacchetti per trucioli

Modello		ASA 4303
ART. (400 V)		**5128433**
DATI TECNICI		
Aria aspirata	m³/h	4.300
Superficie filtrante	m²	2x2,4
Potenza motore ~ 50 Hz	kW	3,8
Capacità sacco raccogli trucioli	l	2 x 215
Rumorosità	dB(A)	89,9
Ø attacchi	mm	2x100, 2x120
Dimensioni (LxWxH)	mm	1.700x600x2.400
Peso	kg	69

ACCESSORI OPZIONALI	
ART.	Descrizione
5129433	Sacco filtro per ASA 4303

SISTEMI DI ASPIRAZIONE

ASPIRATORI PER TRUCIOLI

ASA

- Per trucioli derivati da fresatura, piallatura e foratura (non adatto per polveri)
- Facilmente trasportabile grazie alle ruote pivottanti
- Costruzione in robusta lamiera d'acciaio
- Clip a sgancio rapido per il sacco filtro e sacco raccogli trucioli
- Sacchetto filtro in doppio tessuto

DOTAZIONE DI SERIE ASA 1901 - ASA 1903
- 1 sacco filtro
- 1 sacco raccogli trucioli

DOTAZIONE DI SERIE ASA 2803 - ASA 7703
- 1 sacchi filtro
- 2 sacchi raccogli trucioli

ASA 1901
ASA 1903

ASA 2803

ASA 7703

Modello		ASA 1901	ASA 1903	ASA 2803	ASA 7703
ART.		**5128191**	**5128193**	**5128283**	**5128773**
DATI TECNICI					
Aria aspirata	m³/h	1.900	1.900	2.800	7.700
Depressione	Pa	1.700	1.700	1.900	2.800
Superficie filtrante	m²	1,92	1,92	2x1,92	2x5,98
Alimentazione	V	230	400	400	400
Potenza motore ~ 50 Hz	kW	1,5	1,5	2,2	4,8
Capacità sacco raccogli trucioli	l	110	110	2x120	2x290
Rumorosità	dB(A)	85,7	85,7	87,5	98,3
Ø attacco senza riduzioni	mm	203	203	203	260
Ø bocchetta aspirazione	mm	1x100, 1x120	1x100, 1x120	1x100, 2x120	3x120, 1x100
Dimensioni (LxWxH)	mm	1.000x500x2.100	1.000x500x2.100 mm	1.500x500x2.100	1.900x670x2.800
Peso	kg	39	39	53	88

ACCESSORI OPZIONALI

ART.	Descrizione	ASA 1901	ASA 1903	ASA 2803	ASA 7703
5129190	Sacco filtro	✓	✓	✓	
5129773	Sacco filtro				✓
5129775	Sacchetto filtro fine				✓
5129776	Supporto per sacchetto filtro fine				✓
5129988	Filtro a cartuccia 410x600 mm	✓	✓	✓	
5129989	Filtro a cartuccia 410x1.000 mm	✓	✓	✓	
5129992	Filtro a cartuccia 410x1.200 mm				✓
5129265	Sacco raccogli trucioli	✓	✓	✓	
5129299	Sacco raccogli trucioli				✓
5129996	Adattatore 1x100 / 1x120 mm	✓	✓		

SISTEMI DI ASPIRAZIONE

AVVIAMENTO AUTOMATICO PER SISTEMI DI ASPIRAZIONE

New

ALA

- Quando la macchina per la lavorazione del legno viene accesa, il sistema di aspirazione della polvere si avvia automaticamente dopo un ritardo di 2-3 secondi, eliminando la necessità di accenderlo manualmente
- Quando la macchina viene spenta, il sistema di aspirazione della polvere continua a funzionare per circa 3-4 secondi
- La polvere residua viene aspirata dopo lo spegnimento della macchina, in conformità con le normative sui materiali pericolosi

ALA 10
- Potenza totale 4 kW (sistema di aspirazione + macchina per la lavorazione del legno)

ALA 2

ALA 10

Modello	ALA 2	ALA 10
ART	**5121503**	**5121504**
DATI TECNICI		
Collegamento alimentazione macchina	230 V	400 V/16 / 230 V
Collegamento aspirazione	230 V	400 V/16 A / 230 V
Alimentazione di rete ~ 50 - ~60 HZ	230 V/16 A	400 V/16 A / 4 kW
Potenza massima collegata	Spina	400 V/16 A / a spina

ASPIRATORI

ASPIRATORE CICLONICO

ZAA

- Altamente efficiente e potente, con sistema di separazione in due stadi e pulizia manuale del filtro
- Aria in uscita pulita grazie alla separazione delle polveri nel sistema ciclonico e nella cartuccia filtro
- Efficace filtro a cartuccia con ampia superficie filtrante, facile da rimuovere per la pulizia o la sostituzione
- Pulizia manuale del filtro tramite manovella rotante per prestazioni di aspirazione sempre elevate
- Oblò in vetro per controllare il livello di riempimento del contenitore
- Facile svuotamento del contenitore scarti removibile.

DOTAZIONE DI SERIE
- Cartuccia filtro 340x800 mm
- Tubo flessibile

Modello		ZAA 1351
ART. (230 V)		**5924134**
Modello		**ZAA 1353**
ART. (400 V)		**5924135**
DATI TECNICI		
Aria aspirata	m³/h	1.325
Depressione	Pa	2.600
Superficie filtrante	m²	3,5
Potenza motore ~ 50 Hz	kW	2,2
Pulizia filtro		manuale
Volume serbatoio	l	118
Rumorosità	dB(A)	80
Ø bocchetta aspirazione in entrata	mm	1x150,2x100
Dimensioni (LxWxH)	mm	1.145x654x1.830
Peso	kg	82

ACCESSORI OPZIONALI	
ART.	Descrizione
5129006	Sacco antipolvere per cartuccia filtrante, 10 pz
5932400	Cartuccia filtro 340 x 800 mm
5932401	Sacco trucioli per contenitore scarti, 10 pz

SISTEMI DI ASPIRAZIONE

SISTEMI FILTRAZIONE ARIA

LFS

- Sistema di filtrazione dell'aria ambiente per una pulizia dell'aria molto rapida e continua
- Processo di filtrazione ad alta efficienza che rimuove particelle > 5 µm e polveri fini > 1 µm
- Progettato per la purificazione dell'aria in officine e sale espositive
- Integrazione ideale a un impianto di aspirazione stazionario privo di filtro fine
- Nei reparti produttivi di grandi dimensioni è consigliato l'impiego di più unità, installate direttamente sulle macchine oppure distribuite nell'ambiente
- Regolabile su tre livelli
- Timer per lo spegnimento automatico
- Comando tramite telecomando
- Prefiltro facilmente estraibile e lavabile **(IMG 1)**

Esempi della frequenza di ricambio dell'aria consigliata (per ora) in ambienti diversi:
- Reparti di montaggio: 4 – 8 volte
- Postazioni di lavoro: 8 – 10 volte
- Laboratori: 8 – 15 volte

DOTAZIONE DI SERIE
- Telecomando
- Quattro occhielli per il montaggio a soffitto
- Quattro piedini in gomma
- Maniglia per il trasporto (mod. LFS 101-3)
- Quattro ganci a soffitto (mod. LFS 101-3)
- Quattro catene con ganci per la sospensione a soffitto (mod. LFS 101-3)

LFS 301-3

IMG 1

LFS 101-3

Modello		LFS 101-3	LFS 301-3
ART. (230 V)		**5127101**	**5127301**
DATI TECNICI			
Portata d'aria max. – livello basso	m³/h	595	945
Portata d'aria max. – livello medio	m³/h	680	1.035
Portata d'aria max. – livello alto	m³/h	765	1.675
Categoria filtro – prefiltro a pannello		G4	G4
Categoria filtro – filtro interno		F6	F6
Potenza motore ~ 50 Hz	kW	0,1	0,3
Rumorosità	dB(A)	64	69
Dimensioni (LxWxH)	mm	505x430x260	770x610x310
Peso	kg	15	25

ACCESSORI OPZIONALI LFS 101-3	
ART.	Descrizione
5127415	Pre-filtro 5 µm
5127411	Filtro sacco 1 µm
ACCESSORI OPZIONALI LFS 301-3	
5127435	Pre-filtro 5 µm
5127431	Filtro sacco 1 µm

holzkraft Holzbearbeitungsmaschinen
holzstar Holzbearbeitungsmaschinen

SPACCALEGNA

SPACCALEGNA VERTICALE MODELLO COMPATTO (230V)

HSE 8-550

- Versione verticale, adatta a legni corti e lunghi
- Struttura robusta, resistente agli urti, verniciata a polvere
- Interruttore di sicurezza a due mani
- Grandi ruote e maniglie gommate per un facile trasporto
- Disponibile con azionamento da 230 V o 400 V
- Il piano di appoggio si può regolare per adattarsi alla misura del pezzo di legno

Modello		HSE 8-550
ART. (230 V)		**5981008**
DATI TECNICI		
Max forza di fenditura	t	8
Max corsa	mm	485
Max lunghezza di taglio	mm	550
Max ø di taglio	mm	300
Velocità discesa	mm/s	171
Velocità salita	mm/s	31
Potenza motore ~50 Hz	kW	3 / 1Ph
Dimensioni (L×W×H)	mm	845x935x1.500
Peso netto	kg	110

ACCESSORI OPZIONALI	
ART.	**Descrizione**
5999000	Olio idraulico HYS 46, 5 litri
5900008	Taglia tronchi 800x850x780 mm, SB 1

CAVALLETTI

CAVALLETTO DA LAVORO PIEGHEVOLE

FAB 500

- Utilizzabile come struttura di supporto per piani di lavoro, come cavalletto per seghe o come cavalletto da ponteggio
- Superfici antiscivolo sulla parte superiore
- Due supporti ribaltabili sulle gambe di appoggio per lo stoccaggio verticale, ad esempio di pannelli di grandi dimensioni
- Supporti su entrambi i lati per collegare due cavalletti da lavoro e consentire la realizzazione di un piano di lavoro stabile
- Facile da trasportare perché pieghevole, con le gambe completamente alloggiate nel corpo una volta chiuso e con maniglia di trasporto integrata

Modello		FAB 500
ART.		**5900015**
DATI TECNICI		
Max carico statico d'appoggio	kg	500
Dimensioni (L×W×H)	mm	1.055x593x757
Peso	kg	6,3

CAVALLETTO DA LAVORO PIEGHEVOLE

FAB 590

- Realizzato in acciaio di alta qualità per una lunga durata
- Altezza regolabile
- Meccanismo di sgancio rapido per una movimentazione semplice e senza sforzo
- Superfici antiscivolo offrono stabilità del pezzo **(IMG 1)**
- Dispositivo di serraggio destro/sinistro per il fissaggio di travi fino a 90 mm di spessore che permette di creare un banco da lavoro
- Mobile e salvaspazio grazie al design pieghevole e alla pratica maniglia per il trasporto **(IMG 2)**

Modello		FAB 590
ART.		**5900018**
DATI TECNICI		
Max carico statico d'appoggio	kg	590
Altezza appoggio min/max	mm	620 - 825
Dimensioni piegato (LxWxH)	mm	980x98x148
Dimensioni (LxWxH)	mm	1.155x680x825
Peso circa	kg	9,7

IMG 1

IMG 2

TAVOLI

TAVOLO MULTIFUNZIONE

MFT 455

- Ideale come banco da lavoro, tavolo di montaggio o tavolo per macchine
- Montaggio e smontaggio rapidi e semplici grazie al robusto meccanismo di chiusura (piegatura delle gambe)
- Gambe regolabili in altezza
- Piedini di livellamento per compensare le irregolarità del pavimento
- Piano del tavolo in MDF intercambiabile con griglia forata per sistemi di serraggio e accessori
- Facile trasporto grazie alla maniglia integrata
- Telaio in alluminio che garantisce un peso ridotto e un'elevata stabilità
- Possibilità di collegamento di più tavoli tramite connettori angolari inclusi – ideale per superfici di lavoro modulari
- Molteplici punti di fissaggio per un montaggio sicuro di macchine semi-stazionarie
- Piedini antiscivolo per una presa salda su qualsiasi superficie
- Soluzione all-in-one – gli accessori inclusi possono essere riposti direttamente sul tavolo e sono sempre a portata di mano
- Ampia gamma di accessori inclusi

DOTAZIONE DI SERIE:
- 2 scatole di inserimento
- 2 bracci di supporto
- 2 morsetti a una mano
- 4 ganci da banco
- 2 connettori angolari

Modello		MFT 455
ART.		**5900040**
DATI TECNICI		
Max capacità di carico	kg	455
Altezza lavoro	mm	737 - 892
Dimensioni piano (LxP)	mm	805x560
Spessore piano (LxP)	mm	25
Ø fori piano	mm	20
Materiale piano		MDF
Dimensioni (L×W×H)	mm	850x600x100
Peso circa	kg	18

BANCO DA FALEGNAME COMPATTO, MOBILE, ROBUSTO E VERSATILE

TWB 1

- Piano di lavoro massiccio e resistente in legno di faggio giuntato a pettine
- Morsa frontale con doppia guida cilindrica
- Ideale per uso mobile – compatto, leggero e subito pronto all'impiego ovunque
- Montaggio rapido e semplice su qualsiasi tavolo grazie ai piedini di fissaggio
- Inclusi quattro fermi da banco per una grande varietà di possibilità di serraggio nel sistema a fori da 19 mm
- Versatilità d'uso: adatto anche con morsa metallica supplementare (non inclusa)

DOTAZIONE DI SERIE
- 4 fermi da banco

Modello		TWB 1
ART		**5102160**
DATI TECNICI		
Superficie di lavoro senza morsa	mm	360×410
Spessore piano	mm	30
Portata massima	kg	40
Apertura morsa anteriore	mm	130
Dimensioni (L×W×H)	mm	560×360×110
Peso	kg	10

metallkraft®
Metallbearbeitungsmaschinen

LTF®

MACCHINE PER LA LAVORAZIONE DELLA LAMIERA

MARCATURA LASER

DISPOSITIVO DI MARCATURA LASER PORTATILE

New

CE

P-LG 20

- Adatto per acciaio inossidabile, alluminio, titanio, plastica e pelle.
- Sorgente laser a fibra
- Elevata velocità di marcatura
- Messa a fuoco regolabile con una precisione fino a 0,001 mm per dettagli complessi
- Interfaccia intuitiva e compatibile con soluzioni software comuni come LightBurn
- Regolazione manuale dell'altezza della testa laser
- Porta USB

Modello		P-LG 20 Mini mobiler Faserlaser
ART. (230 V)		**4700000**
DATI TECNICI		
Tecnologia laser		fibra
Potenza ~50 Hz	W	20
Lunghezza d'onda	nm	1.064
Precisione di posizionamento	mm	0,001
Velocità di marcatura	mm/s	15.000
Area di marcatura	mm	110x100 / 150x150
Temperatura esercizio	°C	0 – 65
Software		Glaser / Lightburn
Dimensioni testa laser	mm	222x82x132
Dimensioni (LxWxH)	mm	260x440x505
Peso	Kg	6,5
Certificazione di sicurezza		**CE FDA ISO9001**

ART.	ACCESSORI OPZIONALI
4700005	Accessorio rotante con mandrino
4700006	Accessorio rotante a rulli
4700007	Copertura protettiva

DISPOSITIVO DI MARCATURA LASER PORTATILE

New

CE

S-LG

- Adatto per materiali come acciaio inossidabile, alluminio, titanio, plastica e ceramica
- Potente laser a fibra per incisione e taglio precisi
- Design compatto e salvaspazio, perfetto per l'integrazione in ambienti di lavoro esistenti
- Elevata velocità di marcatura per flussi di lavoro efficienti
- Software intuitivo per un utilizzo semplice compatibile con EZCAD e LightBurn
- La tecnologia di incisione senza contatto riduce l'usura
- Garantisce risultati di alta qualità costanti, anche nella produzione di massa
- Completabile con accessori opzionali, come assi rotanti, per la lavorazione di oggetti cilindrici
- Porta USB

Modello		S-LG 30 C	S-LG 30
ART. (230 V)		**4700010**	**4700020**
DATI TECNICI			
Tecnologia laser		fibra	fibra
Potenza ~50 Hz	W	≥30	≥30
Materiale alloggiamento		filo rame	filo rame
Trasmissione dati		RS232, TCP / IP	RS232, TCP / IP
Formati supportati		ai, plt, dxf, dst, svg, nc, g, gbr, bmp, jpg, jpeg, gif, tga, png, tif, tiff	ai, plt, dxf, dst, svg, nc, g, gbr, bmp, jpg, jpeg, gif, tga, png, tif, tiff
Lunghezza d'onda	nm	1.064	1.064
Precisione di posizionamento	mm	0,002	0,002
Velocità di marcatura	mm/s	8.000	8.000
Area di marcatura	mm	110x110	175x175
Temperatura esercizio	°C	5 – 43	5 – 43
Sistema operativo		Windows 7 Windows 10	Windows 7 Windows 10
Software		EZCAD o LightBurn	EZCAD o LightBurn
Dimensioni testa laser	mm	118,5x96,5x93,6	118,5x96,5x93,6
Dimensioni (LxWxH)	mm	430x672x685	550x570x605
Peso	Kg	68	54

S-LG 30 C

*I dati sopra riportati non sono impegnativi e a discrezione del costruttore possono essere modificati

TRAPANI / MASCHIATORI ELETTRICI

BRACCIO MASCHIATORE PNEUMATICO

New

GS 1000-12 P

- Inserto a cambio rapido con frizione di sicurezza per una filettatura sicura senza rischio di rottura
- Rotazione destra/sinistra sulla testa della macchina
- Testa della macchina orientabile da 0 a 90 gradi **(IMG 1)**
- Manometro e regolatore della pressione su braccio girevole facilmente accessibili

DOTAZIONE DI SERIE GS 1000-12 P
- Regolatore di pressione del filtro
- Separatore d'acqua
- 6 mandrini portamaschi GT12 M3, M4, M5-6, M8, M10, M12

Maschio per filettatura non incluso nella fornitura

ACCESSORI OPZIONALI		
ART.		Descrizione
3082000		Struttura con tavolo di serraggio per attacchi di maschiatura. Telaio robusto con quattro ruote girevoli. Tavolo di serraggio con cave a T larghe 16 mm
4460010		Pedale magnetico. Per il montaggio diretto della macchina maschiatrice su pezzi grandi e pesanti
4460050		Mandrino di maschiatura GT12, M3
4460051		Mandrino di maschiatura GT12, M4
4460052		Mandrino di maschiatura GT12, M5-6
4460053		Mandrino di maschiatura GT12, M8
4460054		Mandrino di maschiatura GT12, M10
4460055		Mandrino di maschiatura GT12, M12

IMG 1

Modello		**GS 1000-12 P**
ART.		**4450012**
DATI TECNICI		
Fori filettati a 400 N/mm²		M3 - M12
Max velocità	rpm	400
Rumorosità	dB(A)	54
Direzione del taglio		destra / sinistra
Avvio		pneumatico
Raggio	mm	1.000
Regolazione dell'angolo	mm	0 - 90°
Pressione pneumatica di esercizio		6 - 8
Dimensioni (LxWxH)	mm	930x90x520
Peso	kg	17

Basamento macchina opzionale

*I dati sopra riportati non sono impegnativi e a discrezione del costruttore possono essere modificati

BRACCI MASCHIATORI ELETTRICI

BRACCI MASCHIATORI ELETTRICI ORIENTAMENTO VERTICALE / ORIZZONTALE

New

CE

GS E BL

- Comando touchscreen intuitivo per regolazione dimensione filetto, velocità, passo e profondità di taglio **(IMG 1)**
- Testa della macchina orientabile da 0 a 90 gradi **(IMG 2)**
- Provvisto di serbatoio per lubrificante **(IMG 3)**
- Funzione di pulizia e lubrificazione programmabile (richiede una fonte di aria compressa esterna con pressione di esercizio di 6-8 bar)
- Inserto a cambio rapido con frizione di sicurezza per una filettatura sicura senza rischio di rottura
- Rotazione destra/sinistra selezionabile sulla testa della macchina
- Modalità manuale: una volta raggiunta la profondità impostata, il mandrino si arresta automaticamente; la rotazione avanti e indietro deve essere attivata manualmente
- Modalità automatica: una volta raggiunta la profondità impostata, la macchina commuta automaticamente da avanti a indietro - ideale per la maschiatura di più fori ciechi
- **Mandrino per trapano non incluso**

DOTAZIONE DI SERIE

- 1x mandrino maschiatura GT12 M3, M4, M5-6, M8, M10, M12, M14, M16 per art. 4450316
- 1x mandrino maschiatura GT24 M6, M8, M10, M12, M14, M16, M18, M20, M22-24 per art. 4450324
- 1x mandrino maschiatura GT24 M6, M8, M10, M12, M14, M16, M18, M20, M22-24, M27, M30, M33, M36 per art. 4450336

GS 1500-16 E BL

ACCESSORI OPZIONALI		
ART.		**Descrizione**
3082000		Struttura con tavolo di serraggio per attacchi di maschiatura. Telaio robusto con quattro ruote girevoli. Tavolo di serraggio con cave a T larghe 16 mm
4460010		Pedale magnetico per GS16 Per il montaggio diretto della macchina maschiatrice su pezzi grandi e pesanti
4460050		Mandrino di maschiatura GT12, M3
4460051		Mandrino di maschiatura GT12, M4
4460052		Mandrino di maschiatura GT12, M5-6
4460053		Mandrino di maschiatura GT12, M8
4460054		Mandrino di maschiatura GT12, M10
4460055		Mandrino di maschiatura GT12, M12
4460056		Mandrino di maschiatura GT12, M14
4460057		Mandrino di maschiatura GT12, M16

Basamento macchina opzionale

IMG 1

IMG 2

IMG 3

Modello		GS 1500-16 E BL	GS 1700-24 E BL	GS 1700-36 E BL
ART. (230 V)		**4450316**	**4450324**	**4450336**
DATI TECNICI				
Campo filettatura (400 N/mm²)		M3 - M16	M6 - M24	M6 - M36
Max velocità	rpm	312	200	156
Rumorosità	dB(A)	59	73	78
Direzione del taglio		destra / sinistra	destra / sinistra	destra / sinistra
Avvio		elettrico	elettrico	elettrico
Apertura max braccio	mm	1.500	1.700	1.700
Capacità serbatoio lubrificante	l	0,6	1	1
Regolazione dell'angolo		0 - 90°	0 - 90°	0 - 90°
Dimensioni (LxWxH)	mm	1.600x100x800	1.800x140x1.000	1.800x140x1.000
Peso	kg	30	55	55

*I dati sopra riportati non sono impegnativi e a discrezione del costruttore possono essere modificati

BRACCI MASCHIATORI ELETTRICI

ACCESSORI OPZIONALI PER BRACCI MASCHIATORI

New

GS

ACCESSORI PER BRACCI MASCHIATORI

DESCRIZIONE	ART.	GS 1000-12 P 4450012	GS 1500-16 E BL 4450316	GS 1700-24 E BL 4450324	GS 1700-36 E BL 4450336
SUPPORTI MAGNETICI					
MF-GS1	4460010	●	●	—	—
MF-GS2	4460011			●	●
ATTACCHI MANDRINO					
Per **GS-12** e **GS-16**	4460081	●	●	—	—
Per **GS-24** e **GS-36**	4460082	—	—	●	●
MANDRINI FILETTATI GT 12					
M3	4460050	●	●	—	—
M4	4460051	●	●	—	—
M5–6	4460052	●	●	—	—
M8	4460053	●	●	—	—
M10	4460054	●	●	—	—
M12	4460055	●	●	—	—
M14	4460056	●	●	—	—
M16	4460057	●	●	—	—
MANDRINI FILETTATI GT 24					
M6	4460060	—	—	●	●
M8	4460061	—	—	●	●
M10	4460062	—	—	●	●
M12	4460063	—	—	●	●
M14	4460064	—	—	●	●
M16	4460065	—	—	●	●
M18	4460066	—	—	●	●
M20	4460067	—	—	●	●
M22–24	4460068	—	—	●	●
M27	4460069	—	—	●	●
M30	4460070	—	—	●	●
M33	4460071	—	—	●	●
M36	4460072	—	—	●	●
ADATTATORE					
GT24-GT12	4460080	—	—	●	●
PORTAFILIERE					
GT24-M10	4460087	—	●	●	●
GT12 M3-6	4460088	●	—	—	—
GT12 M8	4460089	●	—	—	—
GT12 M10	4460090	●	—	—	—
GT12 M12-16	4460091	●	—	—	—
GT24 M3-6	4460092	●	—	—	—
GT24 M8	4460093	●	—	—	—
GT24 M12-16	4460094	●	—	—	—
GT24 M18-20	4460095	●	—	—	—
GT24 M22-24	4460096	●	—	—	—
GT24 M27-36	4460097	●	—	—	—
GT12 M18-20	4460098	●	—	—	—

*I dati sopra riportati non sono impegnativi e a discrezione del costruttore possono essere modificati

FILETTATRICI

FILETTATRICE ELETTRICA

GS 18

Filettatrice elettrica con inversione di marcia per una filettatura precisa e rapida nei fori.

- L'inversione di marcia consente tempi di lavorazione molto brevi: la pressione sul mandrino avvia la lenta rotazione oraria dell'utensile, durante la retrazione si attiva automaticamente il riavvolgimento veloce a 680 giri/min
- Maschiatura semplice in una sola operazione grazie alla coppia elevata, alla bassa velocità e all'elevata concentricità
- L'impugnatura aggiuntiva consente un utilizzo ottimale e confortevole dell'utensile
- Compensazione del disallineamento angolare dell'utensile da taglio nel foro mediante un giunto tra l'uscita dell'albero e il mandrino filettato
- Arresto di profondità standard per fori ciechi
- Maniglia aggiuntiva in posizione a 90° rispetto alla maniglia

DOTAZIONE DI SERIE
- Attacco universale M6 - M18 con frizione di sicurezza
- Maniglia ausiliaria
- Arresto di profondità
- Chiave esagonale da 4 mm
- Valigetta

Modello		GS 18
ART. (230 V)		**3860018**
DATI TECNICI		
Max capacità maschiatura acciaio (S235JR)	M	18
Max capacità maschiatura acciaio (S235JR) (in continuo)	M	14
Max capacità maschiatura alluminio	M	18
Max capacità maschiatura alluminio (in continuo)	M	16
Potenza motore ~ 50 Hz	kW	0,45
Gamma di velocità		
Velocità a vuoto (marcia in senso orario)	rpm	280
Velocità a vuoto (marcia in senso antiorario)	rpm	680
Velocità sotto carico	rpm	170
Velocità sotto carico (marcia in senso antiorario)	rpm	410
Max coppia	Nm	31,4 – 34,3
Lunghezza cavo di collegamento	m	3
Dimensioni (LxWxH)	mm	400x325x240
Peso netto	Kg	3,15

*I dati sopra riportati non sono impegnativi e a discrezione del costruttore possono essere modificati

SMUSSATRICI

SMUSSATRICE DA BANCO PER REALIZZARE BORDI NETTI E PREPARARE CORDONI DI SALDATURA

KE 150

- Lavorazione di diversi tipi di materiali come acciaio, acciaio inossidabile, alluminio, legno o plastica
- Angolo impostabile su 3 diversi valori standard: 15°, 30° e 45°
- Regolazione manuale della profondità tramite volantino
- Lettura della profondità dello smusso tramite scala
- Larghezza smusso compresa tra 0 e 7 mm

DOTAZIONE DI SERIE
- 5 inserti da taglio diritti

Uso stazionario

Vetro acrilico Alluminio Acciaio Acciaio inox Ottone Plastica

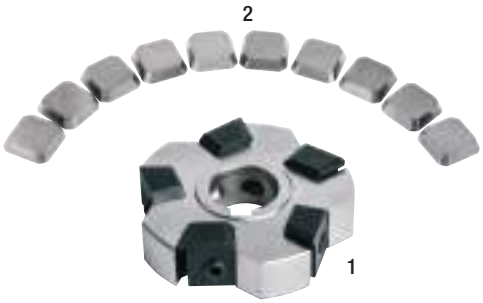

Modello		KE 150
ART. (230 V)		**3992150**
DATI TECNICI		
Angolo smusso		15° / 30° / 45°
Larghezza smusso a 15°	mm	1,4 - 5,2
Larghezza smusso a 30°	mm	3,3 - 5,8
Larghezza smusso a 45°	mm	0 - 7
Velocità	rpm	2.860
Potenza motore	kW	1,1
Tensione motore ~ 50 Hz		
Livello pressione acustica	dB	(A) 80
Dimensioni (LxWxH)	mm	500x545x450
Peso	kg	circa 48

ACCESSORI OPZIONALI	
ART.	Descrizione
399 2005	1 Testa a fresare
399 2007	Set inserti per Inox
399 2160	Set inserti diritti
399 2161	2 Set inserti raggio 5 mm
399 2162	Set inserti raggio 3 mm

*I dati sopra riportati non sono impegnativi e a discrezione del costruttore possono essere modificati

TRONCATRICI

TRONCATRICE A SECCO PER METALLI

New

CE

MTS 185-3 B

- Motore con avviamento graduale all'accensione a tre velocità
- Adatta per il taglio di profilati e tubi in acciaio, ferro, rame, ottone, alluminio, plastica e compositi con ridotta formazione di sbavature e senza bisogno di refrigerante
- Ideale nel settore delle costruzioni metalliche, carpenteria, finiture d'interni, serramenti, etc.
- Facile da trasportare
- Regolazione dell'angolo 0° - 45° per tagli obliqui **(IMG.1)**
- Morsa a sgancio rapido di serie
- Struttura estremamente stabile e robusta
- Appoggio sicuro grazie alla base in alluminio pressofuso

IMG 1

Modello		MTS 185-3 B
ART. (230 V)		**3840186**
DATI TECNICI		
Potenza motore ~50 Hz	kW	1,5
Velocità n°3	rpm	1.900 / 2.300 / 2.800
Ø lama	mm	185
Foro lama	mm	22
Spessore lama	mm	1,4
Dimensioni (LxWxH)	mm	480x290x480
Peso	Kg	12,5

ACCESSORI OPZIONALI		
ART.	Descrizione	
	Lame Circolari	N° denti
3850150	Acciaio Ø 185x1,8/1,4x22 mm	36
3850151	Acciaio inox Ø 185x1,8/1,4x22 mm	72

CAPACITÀ DI TAGLIO	●	○	■	□	▬	▭
SIMBOLO 0°	55	55	45x45	70x70	35x85	35x85
SIMBOLO 45°	45	45	40x40	55x55	30x80	30x80

TRONCATRICE A SECCO PER METALLI

CE

MTS 356-4B

- Potente e silenzioso motore brushless
- Motore con avviamento graduale all'accensione
- Adatta per il taglio di profilati e tubi in acciaio, ferro, rame, ottone, alluminio, plastica e compositi con ridotta formazione di sbavature e senza bisogno di refrigerante
- Ideale nel settore delle costruzioni metalliche, carpenteria, finiture d'interni, serramenti, etc.
- Facile da trasportare
- Quattro velocità selezionabili con la semplice pressione di un pulsante
- Display digitale con indicazione della velocità selezionata e della potenza in Watt
- Regolazione dell'angolo 0° - 45° per tagli obliqui
- Morsa a sgancio rapido di serie
- Potente luce a LED sul lato inferiore dell'impugnatura per illuminare l'area di lavoro
- Supporto sicuro grazie ai piedini in gomma dura antiscivolo
- Meccanismo di blocco mandrino per facilitare la sostituzione della lama

Modello			MTS 356-4B
ART. (230 V)			**3840356**
DATI TECNICI			
Potenza motore ~ 50 Hz		kW	3,5
Velocità n°4		rpm	700 / 900 / 1.100 / 1.300
Area di taglio 0°	○	mm	130
Area di taglio 0°	□	mm	125x125
Area di taglio 0°	▭	mm	170x110
Ø lama		mm	355
Angolo obliquo			0° - 45°
Peso		Kg	25

La troncatrice viene fornita senza lama

ACCESSORI OPZIONALI		
ART.	Descrizione	
3351490	Basamento macchina	
	Lame Circolari	N° denti
3853051	Acciaio Ø 305x2,4x25,4 mm	60
3853502	Alluminio Ø 355x2,4x25,4 mm	80
3853503	Alluminio Ø 355x2,4x25,4 mm	90
3853504	Acciaio Ø 355x2,4x25,4 mm	80
3853505	Acciaio Ø 355x2,4x25,4 mm	90

*I dati sopra riportati non sono impegnativi e a discrezione del costruttore possono essere modificati

SEGATRICI CIRCOLARI

SEGATRICE CIRCOLARE MANUALE

HKS 320

- Struttura solida e robusta
- Ideale per segare acciaio, pannelli composti, lamiere ondulate, canaline per cavi, tubi e profili in acciaio, metalli ferrosi e non ferrosi, materiali compositi, ecc.
- Motore di elevata potenza con avviamento graduale e protezione da sovraccarico
- Indicatore di carico a LED per la massima efficienza e controllo di taglio
- Regolazione della profondità di taglio sul retro
- Sistema di protezione per trucioli
- Vano evacuatore trucioli integrato, collegamento per dispositivo di aspirazione esterno opzionale
- La maniglia della sega può essere avvitata in due diverse posizioni
- Costruzione leggera in magnesio: solo 8,4 kg senza lama
- Lama non in dotazione

DOTAZIONE DI SERIE
- Chiave esagonale da 6 mm
- Maniglia laterale

Modello		HKS 320
ART. (230 V)		**3840321**
DATI TECNICI		
Potenza motore ~ 50 Hz	kW	1,8
Velocità	rpm	1.700
Area di taglio tubo 0 ° (quadro)	mm	128
Ø max lama	mm	320
Ø foro fissaggio lama	mm	25,4
Spessore lama	mm	2
Dimensioni (LxWxH)	mm	500x342x355
Peso	Kg	8,4

ACCESSORI OPZIONALI			
ART.		Descrizione	
3850030		**Binario di guida 1400 mm** •Binario di guida per tagli precisi e diritti •Morsetti a sgancio rapido disponibili come accessori •Possibilità di collegamento di due o più guide con elementi di collegamento disponibili come accessori	
3850031	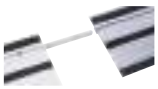	Elemento di collegamento per guide	
3850032		Morsetto a sgancio rapido per guide	
		LAME **Ø 320x2,2x25,4 mm**	**N° denti**
3853203		Acciaio inox	84
3853204		Acciaio	80

*I dati sopra riportati non sono impegnativi e a discrezione del costruttore possono essere modificati

SEGATRICI CIRCOLARI

SEGATRICE CIRCOLARE MANUALE PER METALLI CON TESTA ORIENTABILE

New

CE

MKS 350 E

- Due velocità di taglio
- Pompa di raffreddamento a membrana automatica con filtro refrigerante di serie
- Regolazione obliqua da -45° a 45°
- Morsa con doppio dispositivo di serraggio per un taglio preciso e senza sbavature
- Lama non inclusa

Modello		MKS 350 E
ART. (400 V)		**3629350**
DATI TECNICI		
Potenza motore ~50 Hz	kW	1,1 / 2,2
Velocità di taglio	rpm	36 / 72
Ø lama	mm	350
Foro lama	mm	32
Spessore lama	mm	2
Dimensioni (LxWxH)	mm	800x600x1.600
Peso	Kg	236

CAPACITÀ DI TAGLIO	●	○	■	□	▭
SIMBOLO 0°	55	120	50x50	110x110	140x100
SIMBOLO 45°	45	105	40x40	100x100	100x100

ACCESSORI OPZIONALI		
ART.	Descrizione	
		LAME CIRCOLARI
3653504		In HSS-DMo5 Ø 350x2,5x32 mm T4
3653506		In HSS-DMo5 Ø 350x2,5x32 mm T6

*I dati sopra riportati non sono impegnativi e a discrezione del costruttore possono essere modificati

SEGATRICI CIRCOLARI

SEGATRICE CIRCOLARE MANUALE PER METALLI CON TESTA ORIENTABILE

New

MKS 255 N

- Adatta al taglio dell'acciaio
- Due velocità di taglio
- Riduttore, funzionamento silenzioso in bagno d'olio
- Pompa di raffreddamento a membrana automatica con filtro refrigerante di serie
- Protezione mobile per la massima sicurezza durante il taglio
- Impugnatura con interruttore di sicurezza
- Impianto elettrico a bassa tensione da 24 volt con interruttore di arresto di emergenza, interruttore principale, selettore di velocità e protezione da sovraccarico
- Testa della macchina girevole di 45° a sinistra e 45° a destra
- Morsa a sgancio rapido con doppio dispositivo di serraggio per un taglio preciso e senza sbavature
- Lama non inclusa

DOTAZIONE DI SERIE
- Impianto di refrigerazione
- Battuta longitudinale 500 mm
- Chiavi di servizio

Modello		MKS 255 N
ART. (400 V)		**3620253**
DATI TECNICI		
Potenza motore ~50 Hz	kW	0,95 / 1,32
Velocità di taglio	rpm	40 - 80
Apertura morsa	mm	100
Ø lama	mm	250
Spessore lama	mm	2
Dimensioni (LxWxH)	mm	800x830x755
Peso	Kg	83

CAPACITÀ DI TAGLIO

	●	○	□	▭
SIMBOLO 0°	40	70	70x70	55x95
SIMBOLO 45°	35	65	55x55	55x60

ACCESSORI OPZIONALI

ART.	Descrizione	
3642571		Basamento macchina mod. MUB1
3850015		Dispositivo di rimozione trucioli
3608001		Unità di microdosaggio MD1
3608002		Unità di microdosaggio MD2
9002000		Montaggio unità di microdosaggio
3608020		Olio da taglio BIOCUT 5 l
		LAME CIRCOLARI
3652504		In HSS-DMo5 Ø 250x2x32 mm T4
3652506		In HSS-DMo5 Ø 250x2x32 mm T6

*I dati sopra riportati non sono impegnativi e a discrezione del costruttore possono essere modificati

SEGATRICI CIRCOLARI

SEGATRICI CIRCOLARI AUTOMATICHE PER IL TAGLIO DI LEGHE LEGGERE

CE

ULMS

- Per tagliare profili in alluminio, leghe leggere, plastica e legno
- Avanzamento della lama della sega regolabile in continuo
- Bloccaggio verticale e orizzontale pneumatico tramite 4 morse di serraggio
- Avvio del processo di taglio con comando a due mani
- Lubrificazione minimale integrata
- Lavoro in sicurezza grazie al processo di taglio con cover chiusa e dotata di interruttore di sicurezza
- Semplice regolazione dell'inclinazione grazie al piatto girevole con cuscinetti

DOTAZIONE DI SERIE ULMS 420
- 2 lame 420x30x4 mm T120
- Serbatoio del liquido refrigerante
- Pistola ad aria compressa e tubo a spirale

DOTAZIONE DI SERIE ULMS 500
- 2 lame 500x30x4 mm T120
- Chiavi di servizio
- Pistola ad aria compressa e tubo a spirale

DOTAZIONE DI SERIE ULMS 600
- 2 lame 600x30x4,7 mm Z144
- Serbatoio del liquido refrigerante
- Pistola pneumatica e tubo a spirale

Art. 3627420 con accessorio trasportatore a rulli con fermo lunghezza e sistema di misura manuale con scala in mm

ULMS 420

Capacità di taglio ULMS 420

	■
0°	120x120 mm
45° 45°	100x100 mm

Capacità di taglio ULMS 500

	■
0°	155x155 mm
45° 45°	130x130 mm

Capacità di taglio ULMS 600

	■
0°	195x195 mm
45° 45°	180x180 mm

ULMS 600

Info & Video

ACCESSORI OPZIONALI	
ART.	**Descrizione**
	Rulliere con arresto e sistema di misurazione manuale con scala in mm lato attacco dx - sx
3628003	Rulliera da 3 m per ULMS 420 e 500
3628006	Rulliera da 6 m per ULMS 420 e 500
3628009	Rulliera da 3 m per ULMS 600
	Lame per seghe circolari
3628041	420x30x4 mm T96, per ULMS 420
3628050	500x30x4 mm T120, per ULMS 500
3628055	600x32x4,7 mm T140, per ULMS 600

New

Modello		**ULMS 420**	**ULMS 500**	**ULMS 600**
ART. (400 V)		**3627420**	**3627500**	**3627600**
DATI TECNICI				
Ø lama sega	mm	420	500	600
Foro fissaggio lama spessore lama	mm	30-32 / 4,0	30-32 / 4,0	30-32 / 4,7
Velocità	rpm	2.900	2.347	2.193
Angolo di taglio		-67,5 / -45 / -30 / -22,5 / -15 0 / 15 / 22.5 / 30 / 45 / 67,5 °	-67,5 / -45 / -30 / -22,5 / -15 0 / 15 / 22.5 / 30 / 45 / 67,5 °	-67.5 / -45 / -30 / -22.5 / - 15 0 / 15 / 22,5 / 30 / 45 / 67.5°
Pressione pneumatica di esercizio	bar	6 – 8	6 – 8	6 – 8
Consumo d'aria	l/min	38	38	58
Potenza motore ~50 Hz	kW	3	3	3
Rumorosità	dB(A)	92	92	92
Dimensioni (LxWxH)	mm	795x1.080x1.325	855x1.135x1.360	945x1.230x1.675
Peso	kg	199	216	331

*I dati sopra riportati non sono impegnativi e a discrezione del costruttore possono essere modificati

SEGATRICI A NASTRO VERTICALI

SEGATRICI A NASTRO VERTICALI PER METALLI CON UNITÀ DI SALDATURA E AVANZAMENTO ELETTRONICO DELLA TAVOLA

VMBS

- Costruzione estremamente robusta in acciaio
- Con illuminazione sulla zona di lavoro
- Piano di lavoro in ghisa inclinabile
- Variazione continua della velocità di taglio
- Velocità di taglio variabile tramite inverter e freno motore
- Regolazione del tensionamento della lama
- Sistema di protezione da trucioli
- Unità di taglio, saldatura e rettifica della lama integrati nel corpo macchina
- Guida parallela
- 2 velocità
- Avanzamento manuale della tavola (VMBS 2013 I)
- Avanzamento elettronico della tavola
- Fermo per tagli angolari
- Regolazione in altezza del guidalama tramite volantino

VMBS 2013 IE

VMBS 2013 I

New

Modello		VMBS 2013 I	VMBS 2013 IE
ART. (400 V)		**3952013**	**3952014**
DATI TECNICI			
Larghezza taglio	mm	508	508
Altezza max di taglio	mm	330	330
Dimensione tavola	mm	600x700	600x700
Altezza di lavoro	mm	990	990
Area rotazione tavola sx / dx		12°	12°
Sviluppo nastro	mm	4.040	4.040
Max larghezza nastro	mm	13 - 27	13 - 27
Spessore lama	mm	0,65 - 0,9	0,65 - 0,9
Velocità nastro (con 1° velocità)	m/min	15 - 120	15 - 120
Velocità nastro (con 2° velocità)	m/min	190 - 1.500	190 - 1.500
Max larghezza saldabile (nastro)	mm	19	19
Ø Volano	mm	515	515
Potenza motore ~ 50 Hz	kW	2,2	2,2
Corsa tavola	mm	–	300
Capacità di carico della tavola	kg	350	350
Dimensioni (LxWxH)	mm	1.090x780x2.030	1.090x780x2.030
Peso	kg	570	605

ACCESSORI OPZIONALI	
ART.	Descrizione
	NASTRI Bi-Metall M 42
3651710	4030x13x0,65 mm 6-10 TPI
3651712	4030x13x0,65 mm 8-12 TPI
3651714	4030x13x0,65 mm 10-14 TPI
3651720	4030x20x0,9 mm 6-10 TPI
3651722	4030x20x0,9 mm 8-12 TPI
3651724	4030x20x0,9 mm 10-14 TPI
3651730	4030x27x0,9 mm 6-10 TPI
3651732	4030x27x0,9 mm 8-12 TPI
3651734	4030x27x0,9 mm 10-14 TPI

*I dati sopra riportati non sono impegnativi e a discrezione del costruttore possono essere modificati

SEGATRICI A NASTRO VERTICALI

SEGATRICI A NASTRO VERTICALI PER METALLI CON UNITÀ DI SALDATURA E AVANZAMENTO ELETTRONICO DELLA TAVOLA

CE

VMBS

- Costruzione estremamente robusta, intero corpo macchina in acciaio
- Concetto di comando intuitivo
- Con illuminazione sulla zona di lavoro
- Piano di lavoro in ghisa inclinabile
- Variazione continua della velocità di taglio
- Velocità di taglio tramite inverter e freno motore
- Guida parallela
- Regolazione del tensionamento della lama
- Sistema di protezione dai trucioli
- Unità di taglio, saldatura e rettifica della lama integrati nel corpo macchina
- Cambio a 2 velocità
- Avanzamento manuale della tavola (VMBS I)
- Avanzamento elettronico della tavola (VMBS I E)
- Fermo per tagli angolari
- Regolazione in altezza del guidalama tramite volantino
- Avanzamento manuale del materiale
- Dispositivo di taglio circolare
- Lente d'ingrandimento

VMBS 2614 I

VMBS 2614 IE

		New		New	
Modello		VMBS 2614 I	VMBS 2614 I E	VMBS 3613 I	VMBS 3613 I E
ART. (400 V)		**3952614**	**3952615**	**3953613**	**3953614**
DATI TECNICI					
Larghezza di taglio	mm	658	658	915	915
Altezza max di taglio	mm	360	360	330	330
Dimensioni tavola principale	mm	600x700	600x700	600x700	600x700
Altezza di lavoro	mm	980	980	990	990
Area rotazione tavola sx/dx		12°/12°	12°/12°	12°/12°	12°/12°
Sviluppo nastro	mm	4.730	4.730	5.030	5.030
Max larghezza nastro	mm	13 - 27	13 - 27	13 - 27	13 - 27
Spessore lama	mm	0,65 - 0,9	0,65 - 0,9	0,65 - 0,9	0,65 - 0,9
Velocità nastro (con 1° velocità)	m/min	15 - 120	15 - 120	15 - 120	15 - 120
Velocità nastro (con 2° velocità)	m/min	190 - 1.500	190 - 1.500	190 - 1.500	190 - 1.500
Max larghezza saldabile (nastro)	mm	19	19	19	19
Ø Volano	mm	665	665	515	515
Corsa tavola	mm	-	300	-	300
Capacità di carico della tavola	kg	350	350	350	350
Potenza motore ~ 50 Hz	kW	2,2	2,2	2,2	2,2
Dimensioni (LxWxH)	mm	1.340x810x2.190	1.340x810x2.190	1.760x810x2.060	1.760x810x2.060
Peso	kg	645	680	780	815

*I dati sopra riportati non sono impegnativi e a discrezione del costruttore possono essere modificati

SEGATRICI A NASTRO VERTICALI

VMBS 3613I

VMBS 3613IE

ACCESSORI OPZIONALI	
ART.	Descrizione
NASTRI BI-METALL M 42 PER VMBS 2614 I e VMBS 2614 I E	
3651810	4.680x13x0,65 mm 6 - 10 TPI
3651812	4.680x13x0,65 mm 8 - 12 TPI
3651814	4.680x13x0,65 mm 10 - 14 TPI
3651820	4.680x20x0,9 mm 6 - 10 TPI
3651822	4.680x20x0,9 mm 8 - 12 TPI
3651824	4.680x20x0,9 mm 10 - 14 TPI
3651830	4.680x27x0,9 mm 6 - 10 TPI
3651832	4.680x27x0,9 mm 8 - 12 TPI
3651834	4.680x27x0,9 mm 10 - 14 TPI

ACCESSORI OPZIONALI	
ART.	Descrizione
NASTRI BI - METALL M 42 PER VMBS 3613 I e VMBS 3613 I E	
3651910	5.020x13x0,65 mm 6 - 10 TPI
3651912	5.020x13x0,65 mm 8 - 12 TPI
3651914	5.020x13x0,65 mm 10 - 14 TPI
3651920	5.020x20x0,9 mm 6 - 10 TPI
365 922	5.020x20x0,9 mm 8 - 12 TPI
3651924	5.020x20x0,9 mm 10 - 14 TPI
3651930	5.020x27x0,9 mm 6 - 10 TPI
3651932	5.020x27x0,9 mm 8 - 12 TPI
3651934	5.020x27x0,9 mm 10 - 14 TPI

*I dati sopra riportati non sono impegnativi e a discrezione del costruttore possono essere modificati

CESOIE

CESOIE MANUALI

TBS

- Per tagliare acciaio, metalli non ferrosi e plastica
- Per tagliare acciaio, acciaio inossidabile (opzionale su TBS 1501-15 e TBS 2001-12), alluminio, rame e plastica
- Lame di alta qualità in acciaio 55-60 HRC
- Supporto anteriore con scala graduata e arresto posteriore regolabile manualmente **(IMG 1)**
- Barra di supporto anteriore estensibile
- Altezza piano di lavoro 800 mm
- Scala millimetrica integrata di facile lettura **(IMG 2)**
- Dotate di due maniglie di funzionamento
- Barra di fissaggio che funge anche da protezione di sicurezza

TBS 2001-12

TBS 1051-20

New

Modello		TBS 1051-20	TBS 1501-15	TBS 2001-12
ART.		**3746010**	**3746015**	**3746020**
DATI TECNICI				
Larghezza max di taglio	mm	1.050	1.500	2.000
Capacità di taglio (400 N/mm²)*	mm	2	1,5	1,25
Capacità di taglio (700 N/mm²)*		1	0,75	0,62
Arresto posteriore	mm	500	485	485
Dimensioni (LxWxH)	mm	1.450x1.100x1.050	1.950x1.100x1.050	2.450x1.100x1.050
Peso	kg	378	445	511

* Set di lame opzionale necessario

IMG 1

ACCESSORI OPZIONALI	
ART.	Descrizione
3746910	Set lame di ricambio per TBS 1501-15
3746911	Set lame di ricambio per TBS 2001-12
3746917	Set lame di ricambio per TBS 1051-20
3746914	Set lame speciali per acciaio inox per TBS 1051-20
3746915	Set lame speciali per acciaio inox per TBS 1501-15
3746916	Set lame speciali per acciaio inox per TBS 2001-12

IMG 2

*I dati sopra riportati non sono impegnativi e a discrezione del costruttore possono essere modificati

CESOIE

CESOIE MOTORIZZATE

MTBS E

- Adatta per il taglio di metalli ed altri materiali
- Costruzione robusta in acciaio saldato, ridotte sollecitazioni
- Lame di elevata qualità
- Due supporti per lamiera per pezzi di grandi dimensioni
- Illuminazione della zona di taglio con spioncini nella parte superiore per una visione ottimale della linea di taglio
- Arresto posteriore regolabile manualmente corsa 630 mm con regolazione millimetrica
- La zona di arresto posteriore è protetta da una piccola barriera
- Grazie al comando a pedale entrambe le mani sono libere per far avanzare il materiale
- Espulsione lamiera selezionabile, posteriormente o anteriormente

MTBS 1255-30 E

MTBS 1255-30 ET

New

Modello		MTBS 1255-30 E	MTBS 1255-30 ET	MTBS 1255-40 E	MTBS 2055-30 E
ART. (400 V)		**3757013**	**3757213**	**3757014**	**3757023**
DATI TECNICI					
Larghezza di lavoro	mm	1.250	1.250	1.250	2.050
Max spessore lamiera*	mm	3	3	4	3
Angolo di taglio		2°	2°	2,4°	2°
Arresto posteriore	mm	630	630	630	630
Corsa	per min	30	28	30	30
Potenza motore ~ 50 Hz	kW	3	3	4	4
Dimensioni (LxWxH)	mm	1.682x1.477x1.100	1.700x2.140x1.100	1.712x1.605x1.190	2.495x1.610x1.190
Peso	kg	850	870	1.185	1.520

*Le prestazioni di taglio riportate sono riferite ad una resistenza meccanica di 400 N/mm²

ACCESSORI OPZIONALI	
ART.	**Descrizione**
3757910	Lama di ricambio per MTBS 1255-30 E e MTBS 1255-30 ET
3757911	Lama di ricambio per MTBS 1255-40 E
3757912	Lama di ricambio per MTBS 2055-30 E
3757920	Set lame speciali per acciaio inox per MTBS 1255-30 E e MTBS 1255-30 ET
3757921	Set lame speciali per acciaio inox per MTBS 1255-40 E
3757922	Set lame speciali per acciaio inox per MTBS 2055-30 E

*I dati sopra riportati non sono impegnativi e a discrezione del costruttore possono essere modificati

CESOIE

CESOIE MOTORIZZATE

New

CE

MTBS

- Struttura saldata, solida e robusta
- Movimentazione trave superiore tramite slitta con guide piatte regolabili **(IMG 1)**
- Illuminazione a LED dell'area di taglio con spioncini nella parte superiore per una visione ottimale della linea di taglio **(IMG 2)**
- Solido riscontro laterale a 90° con lunghezza 1000 mm, scanalatura a T, camma inclinabile e scala
- Due robusti bracci di supporto per lamiera con scanalature a T e camme inclinabili
- Lame di alta qualità adatte al taglio di acciaio inox
- Robusta barra di pressione con inserti in gomma morbida
- Pannello e controllo **(IMG 3)** e comando a pedale con arresto di emergenza
- Area posteriore protetta da barriera fotoelettrica

MBSM 1350-30 M
- Registro posteriore regolabile manualmente corsa 750 mm con regolazione millimetrica

MBSM B
- Regolazione manuale della fessura di taglio nella parte anteriore della macchina
- Arresto posteriore motorizzato controllato da NC, corsa 750 mm
- Azionamento posteriore con convertitore di frequenza, motore con freno e viti a ricircolo di sfere

MTBS 1350-30 B

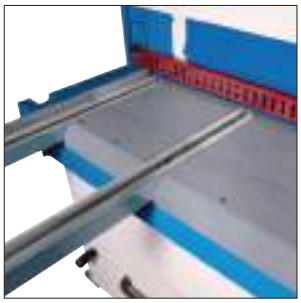
IMG 1

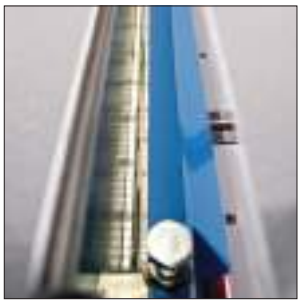
IMG 2

IMG 3

Modello		MTBS 1350-30 M	MTBS 1350-30 B	MTBS 1540-40 B
ART. (400 V)		**3815512**	**3815513**	**3815515**
DATI TECNICI				
Larghezza di lavoro	mm	1.350	1.350	1.540
Max spessore lamiera*	mm	3	3	4
Max spessore lamiera**	mm	1,5	1,5	2,5
Angolo di taglio		2,2°	2,2°	2°
Arresto posteriore	mm	750	750	750
Corsa	per min	40	40	40
Potenza motore ~50 Hz	kW	3	3	5,5
Dimensioni (LxWxH)	mm	1.920x1.920x1.110	1.920x1.920x1.110	2.170x2.160x1.280
Peso	kg	1.150	1.150	2.200

Modello		MTBS 2100-40 B	MTBS 2550-40 B	MTBS 3130-30 B
ART. (400 V)		**3815520**	**3815525**	**3815530**
DATI TECNICI				
Larghezza di lavoro	mm	2.050	2.550	3.050
Max spessore lamiera*	mm	4	4	3
Max spessore lamiera**	mm	2,5	2,5	1,5
Angolo di taglio		1,8°	1,8°	1,5°
Arresto posteriore	mm	750	750	750
Corsa	per min	38	38	38
Potenza motore ~50 Hz	kW	7,5	7,5	7,5
Dimensioni (LxWxH)	mm	2.730x2.160x1.280	3.170x2.160x1.280	3.760x2.160x1.280
Peso	kg	2.600	3.000	3.600

*Le prestazioni di taglio riportate sono riferite ad una resistenza meccanica di 400 N/mm²
**Le prestazioni di taglio riportate sono riferite ad una resistenza meccanica di 700 N/mm²

*I dati sopra riportati non sono impegnativi e a discrezione del costruttore possono essere modificati

CESOIE

MTBS 1350-30 M

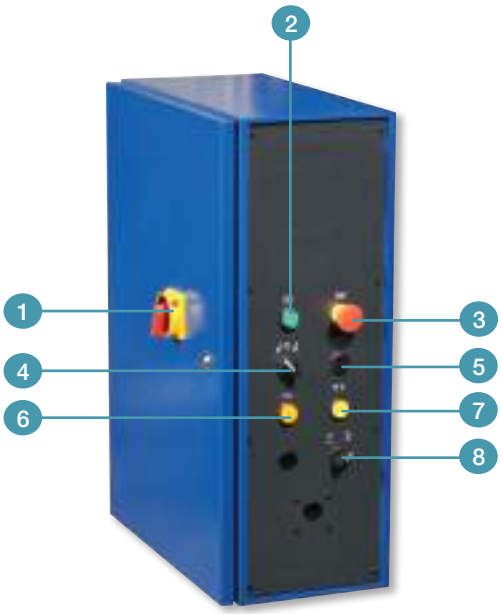

PANNELLO DI CONTROLLO	
N°	Descrizione
1	Interruttore generale
2	Pulsante di avvio
3	Interruttore d'emergenza
4	Selezione modalità: Pos. 1 - Taglio singolo con comando a pedale Pos. 2 - Modalità manuale Pos. 3 - Taglio multiplo con comando a pedale
5	Movimento verso l'alto della tavola superiore
6	Spia segnalazione pericolo
7	Movimento verso il basso della tavola superiore
8	Spia luminosa interruttore: ON/OFF

MTBS B

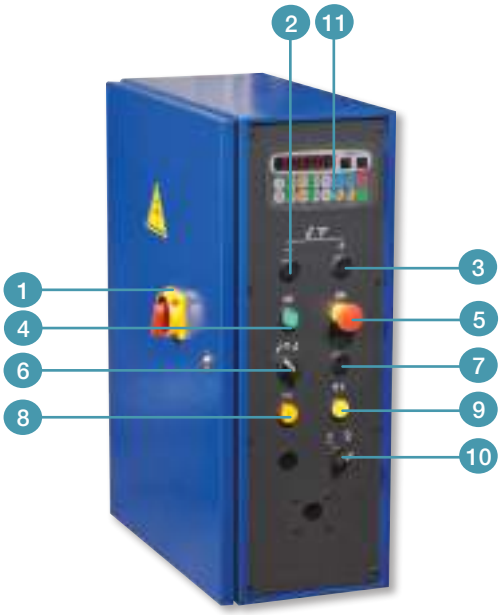

PANNELLO DI CONTROLLO	
N°	Descrizione
1	Interruttore generale
2	Pulsante di arresto avanzamento posteriore
3	Pulsante di arresto avanzamento anteriore
4	Pulsante di avvio
5	Interruttore di emergenza
6	Selezione modalità: Pos. 1 - Taglio singolo con comando a pedale Pos. 2 - Modalità manuale Pos. 3 - Taglio multiplo con comando a pedale
7	Movimento verso l'alto della tavola
8	Spia segnalazione pericolo
9	Movimento verso il basso della tavola
10	Spia luminosa interruttore: ON/OFF
11	Display

ACCESSORI OPZIONALI		
ART.		**Descrizione**
3887200		Sportello frontale per espulsione di sfridi
3887201		Dispositivo di bloccaggio pneumatico per lamiere sottili
3887210		Lubrificazione centralizzata con pompa manuale
3887211		Estensione registro posteriore motore da 750 mm a 1000 mm
3887220		Battuta angolare regolabile 0°-180°
		Set di lame di ricambio
3887240		per MTBS 1350-30 M, MTBS 1350-30 B
3887241		per MTBS 1540-40 B
3887242		per MTBS 2100-40 B
3887243		per MTBS 2550-40 B
3887244		per MTBS 3130-30 B

*I dati sopra riportati non sono impegnativi e a discrezione del costruttore possono essere modificati

CESOIE

CESOIE MOTORIZZATE

New

MTBS - T

- Supporto lamiera pneumatico, espulsione lamiera anteriore o posteriore controllabile tramite selettore **(IMG 1)**
- Registro posteriore da 750 mm guidato su alberi tondi e azionato tramite vite a ricircolo di sfere
- Supporti del tavolo in acciaio inox provvisto di sfere per un'agevole movimentazione del materiale
- Pannello di controllo con display digitale delle quote posizionato sul lato sinistro della macchina **(IMG 2)**
- Struttura in acciaio pesante e robusta con design saldato
- Angolo di taglio costante e basso per risultati di taglio ottimali
- Riscontro laterale da 1000 mm con scala e scanalatura a T
- Due bracci di supporto materiale da 500 mm con scanalatura a T
- Sfere nel tavolo di supporto per un trasporto più facile del materiale
- Regolazione della distanza di taglio tramite anelli a nonio
- Lama di alta qualità adatta all'acciaio inox
- Illuminazione a LED dell'area di taglio
- Dispositivo di protezione dita continuo
- Pedale mobile con interruttore di arresto di emergenza
- Impianto elettrico Siemens e Schneider

MTBS 1350-30 T

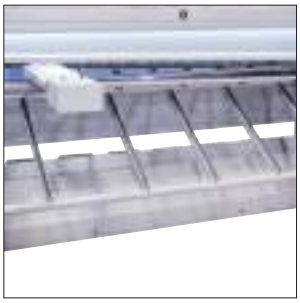
IMG 1

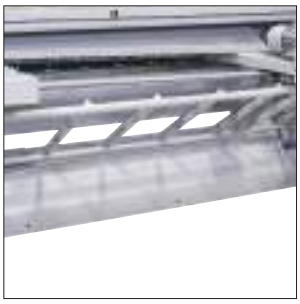
IMG 1

IMG 1

IMG 2

Modello		MTBS 1350-30 T	MTBS 1540-40 T	MTBS 2100-40 T
ART. (400 V)		**3815613**	**3815615**	**3815620**
DATI TECNICI				
Larghezza di lavoro	mm	1.350	1.540	2.100
Spessore max lamiera*	mm	3	4	4
Max spessore lamiera*	mm	3	4	4
Max spessore lamiera**	mm	1,5	2,5	2,5
Angolo di taglio		2,2°	2°	1,8°
Arresto posteriore	mm	750	750	750
Corsa	per min	40	40	38
Potenza motore ~ 50 Hz	kW	3	5.5	7,5
Dimensioni (LxWxH)	mm	2.070x2.120x1.110	2.320x2.360x1.280	2.880x2.360x1.280
Peso	kg	1.190	2.240	2.650

Modello		MTBS 2550-40 T	MTBS 3130-30 T	MTBS 3130-40 T
ART. (400 V)		**3815625**	**3815630**	**3815631**
DATI TECNICI				
Larghezza di lavoro	mm	2.550	3.050	3.050
Spessore max lamiera*	mm	4	3	4
Max spessore lamiera*	mm	4	3	4
Max spessore lamiera**	mm	2,5	1.5	2.5
Angolo di taglio		1,8°	1,5°	1.5°
Arresto posteriore	mm	750	750	750
Corsa	per min	38	38	38
Potenza motore ~ 50 Hz	kW	7,5	7,5	7,5
Dimensioni (LxWxH)	mm	3.320x2.360x1.280	3.910x2.360x1.280	3.910x2.500x1.500
Peso	kg	3.050	3.660	5.000

*Le prestazioni di taglio riportate sono riferite ad una resistenza meccanica di 400 N/mm²
**Le prestazioni di taglio riportate sono riferite ad una resistenza meccanica di 450 N/mm²
***Le prestazioni di taglio riportate sono riferite ad una resistenza meccanica di 700 N/mm²

*I dati sopra riportati non sono impegnativi e a discrezione del costruttore possono essere modificati

CESOIE

MTBS T

PANNELLO DI CONTROLLO	
N°	Descrizione
1	Interruttore generale
2	Pulsante di arresto avanzamento posteriore
3	Pulsante di arresto avanzamento anteriore
4	Pulsante di avvio
5	Interruttore di emergenza
6	Selezione modalità: Pos. 1 - Taglio singolo con comando a pedale Pos. 2 - Modalità manuale Pos. 3 - Taglio multiplo con comando a pedale
7	Movimento verso l'alto della tavola
8	Spia avviso barriere posteriori
9	Movimento verso il basso della tavola
10	Interruttore pneumatico
11	Spia luminosa interruttore: ON/OFF
12	Display

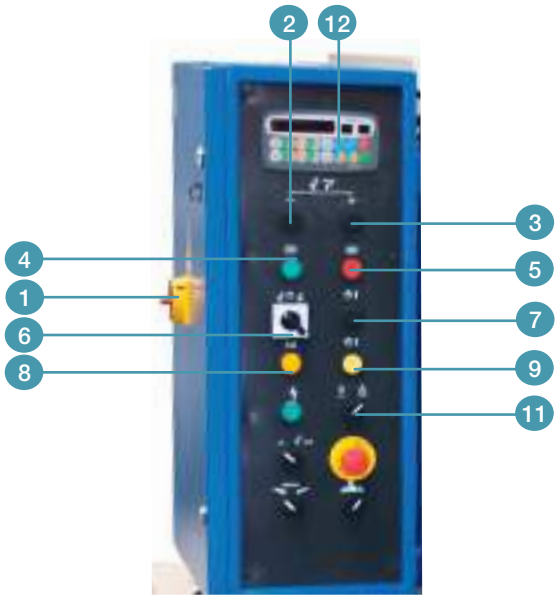

MTBS 3130-30 T

PANNELLO DI CONTROLLO	
N°	Descrizione
1	Interruttore generale
2	Pulsante di arresto avanzamento posteriore
3	Pulsante di arresto avanzamento anteriore
4	Pulsante di avvio
5	Interruttore di emergenza
6	Selezione modalità: Pos. 1 - Taglio singolo con comando a pedale Pos. 2 - Modalità manuale Pos. 3 - Taglio multiplo con comando a pedale
7	Movimento verso l'alto della tavola
8	Spia avviso barriere posteriori
9	Movimento verso il basso della tavola
10	Interruttore pneumatico
11	Spia luminosa interruttore: ON/OFF
12	Display

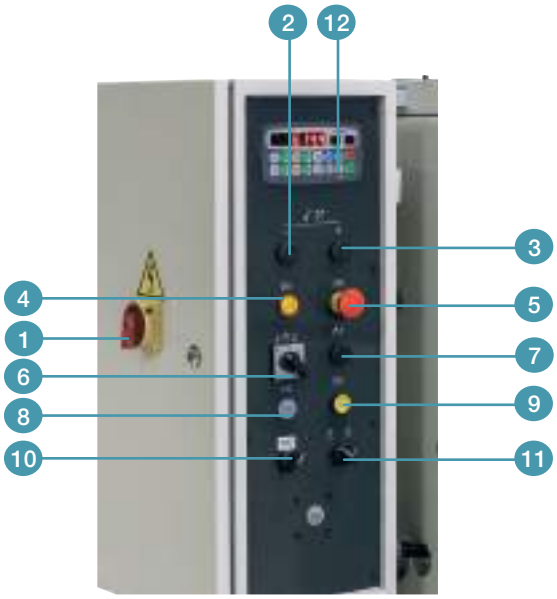

ACCESSORI OPZIONALI		
ART.		**Descrizione**
3887210		Lubrificazione centralizzata tramite pompa manuale
3887211		Estensione del registro posteriore del motore da 750 mm a 1000 mm
3887220		Battuta angolare, regolabile 0-180°
3887240		Set lame per mod. MTBS 1350-30 T
3887241		Set lame per mod. MTBS 1540-30 T
3887242		Set lame per mod. MTBS 2100-40 T
3887243		Set lame per mod. MTBS 2550-40 T
3887244		Set lame per mod. MTBS 3130-30 T
3887245		Set lame per mod. MTBS 3130-40 T

*I dati sopra riportati non sono impegnativi e a discrezione del costruttore possono essere modificati

CESOIE

CESOIE IDRAULICHE

HTBS BASIC S

New

CE

Versione standard:
- Pannello di controllo touchscreen CNC CybTouch 8 su braccio girevole **(IMG 3)**
- Registro posteriore CNC (5-1000 mm) azionato tramite viti a ricircolo di sfere e guidato linearmente **(IMG 4)**
- Area posteriore provvista di barriera fotoelettrica di sicurezza
- Regolazione motorizzata della luce di taglio tramite l'unità di controllo
- Registro laterale da 1500 mm con scala e scanalatura a T **(IMG 1)**
- Bracci di supporto anteriori da 1000 mm con scala e scanalatura a T
- Supporti in acciaio inox con sfere di trasferimento integrate
- Dispositivo di pressione con tappi in plastica per la protezione del materiale
- Regolazione della lunghezza di taglio tramite l'unità di controllo
- Protezione dita pieghevole da 1000 mm con inserti per finestre di visualizzazione **(IMG 2)**
- Scivolo fogli lamiera nella zona posteriore
- Illuminazione del profilo della linea di taglio
- Lame adatte al taglio di acciaio inox
- Lama superiore con due taglienti e lama inferiore con quattro taglienti

Configurazione opzionale:
- Registro angolare regolabile
- Visualizzazione laser della linea di taglio
- Barriera fotoelettrica anteriore al posto della protezione dita
- La protezione dita può essere aperta su tutta la lunghezza
- Bracci di supporto anteriori aggiuntivi
- Battuta laterale aggiuntiva a destra
- Estensioni della versione standard Bracci di supporto, registro laterale o posteriore
- Sfera di trasferimento nella battuta laterale e nei bracci di supporto anteriori
- Servomotore per il registro posteriore
- Lubrificazione centralizzata manuale o automatica
- Sistemi di supporto lamiera pneumatici
- Deviatore per piccoli pezzi con apertura pneumatica
- Radiatore o riscaldatore dell'olio

HTBS BASIC S 4016

HTBS BASIC S 2006

IMG 1

IMG 2

IMG 3

IMG 4

*I dati sopra riportati non sono impegnativi e a discrezione del costruttore possono essere modificati

CESOIE

HTBS BASIC S

Modello		HTBS BASIC S 2006	HTBS BASIC S 2010	HTBS BASIC S 2506
ART. (400 V)		**4205020**	**4205021**	**4205026**
DATI TECNICI				
Larghezza di lavoro	mm	2.060	2.060	2.560
Max spessore lamiera*	mm	6	10	6
Max spessore lamiera**	mm	4	6	4
Angolo di taglio		1,5°	1,5°	1,5°
Arresto posteriore	mm	1000	1000	1.000
Corsa	per min	24	12	22
Potenza motore ~ 50 Hz	kW	11	22	11
Dimensioni (LxWxH)	mm	2.900x3.120x1.900	2.950x3.450x2200	3.530x3.120x1.900
Peso	kg	5.100	7.600	5.450

Modello		HTBS BASIC S 2510	HTBS BASIC S 3006	HTBS BASIC S 3010
ART. (400 V)		**4205027**	**4205030**	**4205031**
DATI TECNICI				
Larghezza di lavoro	mm	2.560	3.060	3.060
Max spessore lamiera*	mm	10	6	10
Max spessore lamiera**	mm	6	4	6
Angolo di taglio		1,5°	1,5°	1,5°
Arresto posteriore	mm	1.000	1.000	1.000
Corsa	per min	12	20	12
Potenza motore ~ 50 Hz	kW	22	11	22
Dimensioni (LxWxH)	mm	3.460x3.450x2.200	3.900x3.120x1.900	3.950x3.450x2.200
Peso	kg	8.300	6.550	10.200

Modello		HTBS BASIC S 3013	HTBS BASIC S 3016	HTBS BASIC S 4006
ART. (400 V)		**4205032**	**4205033**	**4205040**
DATI TECNICI				
Larghezza di lavoro	mm	3.060	3.060	4.060
Max spessore lamiera*	mm	13	16	6
Max spessore lamiera**	mm	8	10	4
Angolo di taglio		1,8°	2°	1,2°
Arresto posteriore	mm	1.000	1.000	1.000
Corsa	per min	12	10	12
Potenza motore ~ 50 Hz	kW	30	37	11
Dimensioni (LxWxH)	mm	3.950x3.650x2.300	4.050x3.650x2.300	4.950x3.120x1.900
Peso	kg	12.100	16.100	9.510

Modello		HTBS BASIC S 4010	HTBS BASIC S 4013	HTBS BASIC S 4016
ART. (400 V)		**4205041**	**4205042**	**4205043**
DATI TECNICI				
Larghezza di lavoro	mm	4.060	4.060	4.060
Max spessore lamiera*	mm	10	13	16
Max spessore lamiera**	mm	6	8	10
Angolo di taglio		1,5°	1,8°	2°
Arresto posteriore	mm	1.000	1.000	1.000
Corsa	per min	10	8	6
Potenza motore ~ 50 Hz	kW	30	37	45
Dimensioni (LxWxH)	mm	5.000x3.450x2.100	5.040x3.650x2.300	5.060x3.650x2.300
Peso	kg	13.800	16.500	20.500

*Le prestazioni di taglio riportate sono riferite ad una resistenza meccanica di 400 N/mm²
**Le prestazioni di taglio riportate sono riferite ad una resistenza meccanica di 700 N/mm²

Accessori opzionali a pagina seguente

*I dati sopra riportati non sono impegnativi e a discrezione del costruttore possono essere modificati

CESOIE

ACCESSORI OPZIONALI PER CESOIE MOTORIZZATE PER LAMIERA

HTBS BASIC S

CE

ACCESSORI OPZIONALI	
ART.	**Descrizione**
4220500	Barriera fotoelettrica anteriore al posto della protezione per le dita
4220501	Servomotore per il registro posteriore
4220502	Registro posteriore 1.250 mm
4220510	Braccio di supporto anteriore aggiuntivo 2.000 mm con piede di supporto
4220511	Braccio di supporto anteriore aggiuntivo 3.000 mm con piede di supporto
4220512	Estensione a 2.000 mm per i bracci di supporto standard con piede di supporto
4220513	Estensione a 3.000 mm per i bracci di supporto standard con piede di supporto
4220514	Estensione a 2.000 mm per la battuta laterale con piede di supporto
4220515	Estensione a 3.000 mm per la battuta laterale con piede di supporto
4220516	Battitore laterale aggiuntivo 1.500 mm Lato destro della macchina
4220520	Copertura protezione per le dita su tutta la lunghezza pieghevole
4220521	Deviatore elettrico (apertura manuale) anteriore con cassetto porta-lamiera mobile
4220522	Deviatore elettrico (apertura pneumatica) anteriore con cassetto porta-lamiera mobile
4220525	Blocco angolare regolabile 0-180°
4220530	Radiatore dell'olio
	Riscaldatore dell'olio
4220531	per HTBS BASIC S 2006, 2506, 3006, 4006
4220532	per HTBS BASIC S 2010, 2510, 3010, 3013, 4010, 4013
4220533	per HTBS BASIC S 3016, 4016
	Sistema di lubrificazione manuale centralizzato della guida della lama
4220550	per HTBS BASIC S 2006, 2010, 2506, 2510
4220551	per HTBS BASIC S 3006, 3010, 3013, 3016, 4006, 4010, 4013, 4016
	Sistema di lubrificazione automatica centralizzato della guida della lama
4220555	per HTBS BASIC S 2006, 2010, 2506 2510
4220556	per HTBS BASIC S 3006, 3010, 3013, 3016, 4006, 4010, 4013, 4016
	Supporto lamiera pneumatico a uno stadio fino a 6 mm nella zona posteriore*
4220560	per HTBS BASIC S 2006 / HTBS BASIC S 2010
4220561	per HTBS BASIC S 2506 / HTBS BASIC S 2510
4220562	per HTBS BASIC S 3006 / HTBS BASIC S 3010, 3013, 3016
4220563	per HTBS BASIC S 4006 / HTBS BASIC S 4010, 4013, 4016
	Supporto lamiera pneumatico a due stadi fino a 6 mm nella zona posteriore (tavolo completo)*
4220570	per HTBS BASIC S 2006
4220571	per HTBS BASIC S 2506
4220572	per Da HTBS BASIC S 3006
4220573	per HTBS BASIC S 4006
	Sfera di trasferimento nella battuta laterale (3) e nei bracci di supporto anteriori (2 ciascuno)*
4220580	da HTBS BASIC S 2006 / HTBS BASIC S 2010
4220581	da HTBS BASIC S 2506 / HTBS BASIC S 2510
4220582	da HTBS BASIC S 3006 / HTBS BASIC S 3010, 3013, 3016
4220583	per HTBS BASIC S 4006 / HTBS BASIC S 4010, 4013, 4016
4220540	Indicatore laser della linea di taglio (solo lato sinistro, visibile fino a circa 1.500 mm)* per HTBS BASIC S 2006 / HTBS BASIC S 2010
4220541	Indicatore laser della linea di taglio (solo lato sinistro, visibile fino a circa 1.500 mm)* per HTBS BASIC S 2506 / HTBS BASIC S 2510, 3010, 3013, 3016, 4010, 4013, 4016
	Lame di ricambio (set composto da 1 lama superiore e 1 inferiore)
4220590	per HTBS BASIC S 2006
4220595	per HTBS BASIC S 2010
4220591	per HTBS BASIC S 2506
4220596	per HTBS BASIC S 2510
4220592	per HTBS BASIC S 3006
4220597	per HTBS BASIC S 3010
4220598	per HTBS BASIC S 3013
4220599	per HTBS BASIC S 3016
4220593	per HTBS BASIC S 4006
4220600	per HTBS BASIC S 4010
4220601	per HTBS BASIC S 4013
4220602	per HTBS BASIC S 4016

*I dati sopra riportati non sono impegnativi e a discrezione del costruttore possono essere modificati

PRESSE IDRAULICHE

PRESSE IDRAULICHE PROFESSIONALI CON CILINDRO MOBILE E DUE VELOCITÀ DI AVANZAMENTO PISTONE

WPP HBK

- Adatte a lavori di assemblaggio e raddrizzamento, ispezione lavori o per inserire od estrarre cuscinetti e altri componenti
- Perfette per le officine di lavori tecnici, di riparazione e centri addestramento tecnico
- Telaio pesante in profilati d'acciaio
- Due velocità di avanzamento pistone e regolazione pressione
- Il sistema idraulico lavora in maniera molto precisa, elettricamente e manualmente
- Ritorno motorizzato del pistone
- Pistone con fondo fisso
- Manometro sul lato della macchina
- Regolazione rapida e semplice dello spostamento del cilindro tramite cremagliera e volantino
- Facilità di regolazione altezza piano di lavoro grazie al cilindro idraulico e ai bulloni di montaggio
- Funzionamento pratico e chiaro del dispositivo idraulico
- Telaio struttura stabile, costruzione piatta

WPP 100

WPP 160

DIMENSIONI	WPP 100 HBK D 1500 mm	WPP 160 HBK D 1500 mm
A - Altezza	2.380	2.500
B - Larghezza senza pompa	1.790	1.820
C - Larghezza con pompa	2.100	2.450
D - Profondità	850	1.000
E - Larghezza passaggio interno	1.530	1.520
F - Altezza max passaggio	1.000	1.020
G - Larghezza montanti perforanti	265	300
H - Corsa pistone	320	400
I - Corsa laterale pistone	1.000	950

Modello		WPP 100 HBK D 1500	WPP 160 HBK D 1500
ART. (400 V)		**4013101**	**4013161**
DATI TECNICI			
Forza di compressione	t	100	160
Velocità pressa	mm/s	1,5	1,5
Velocità avanzamento	mm/s	10	10
Potenza motore ~ 50 Hz	kW	1,5	1,5
Peso	kg	1.700	2.130

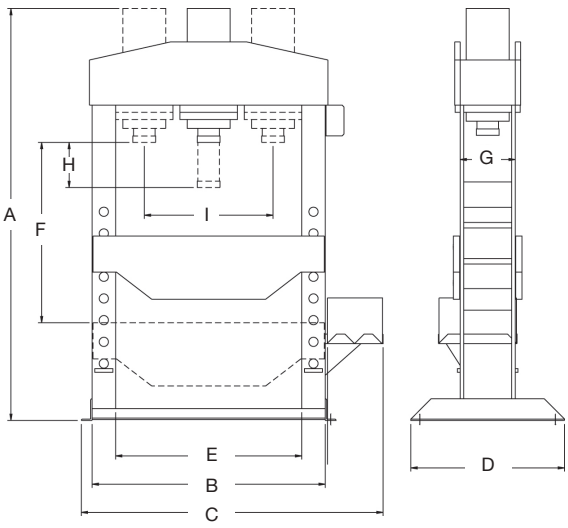

*I dati sopra riportati non sono impegnativi e a discrezione del costruttore possono essere modificati

PRESSE IDRAULICHE

PRESSE IDRAULICHE PROFESSIONALI CON CILINDRO MOBILE E DUE VELOCITÀ DI AVANZAMENTO PISTONE

New

CE

WPP MBK

- Adatte a lavori di assemblaggio e raddrizzamento, ispezione lavori
- Perfette per le officine di lavori tecnici, di riparazione e centri addestramento tecnico
- Controllo del pistone tramite joystick e pompa manuale per lavori di precisione
- Facilità di regolazione altezza piano di lavoro grazie al cilindro idraulico e ai bulloni di montaggio
- Due velocità di avanzamento pistone e regolazione pressione
- Il sistema idraulico lavora in maniera molto precisa, elettricamente e manualmente

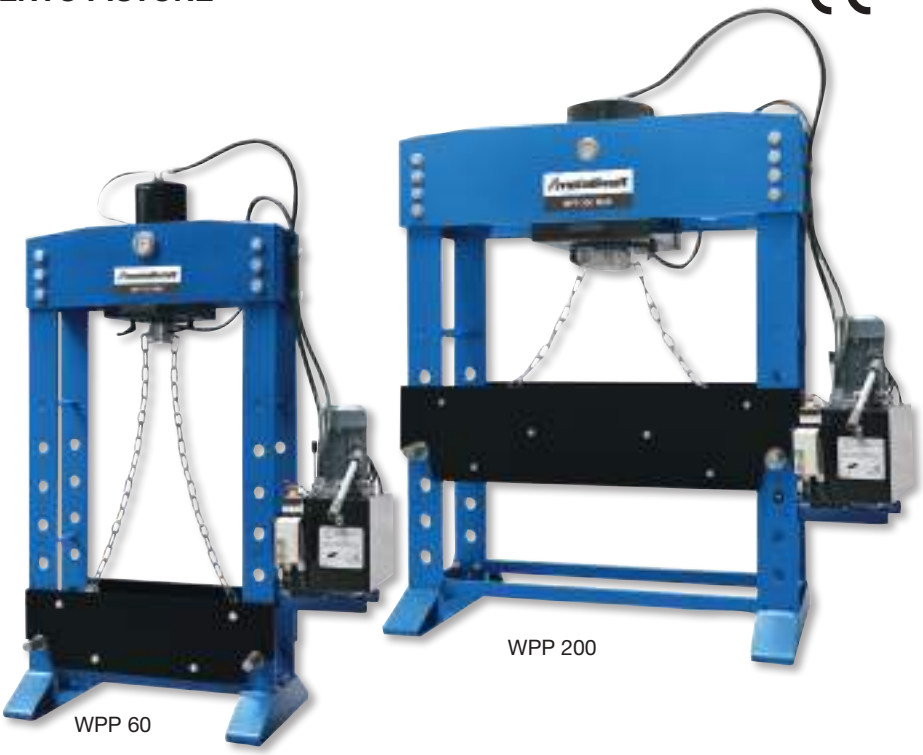

Modello		WPP 60 MBK	WPP 100 MBK	WPP 100 MBK D 1500
ART. (400 V)		**4031060**	**4031100**	**4031105**
DATI TECNICI				
Forza di compressione	t	60	100	100
Velocità pressa	mm/s	2,87	2,54	2,54
Velocità avanzamento	mm/s	9,5	9,8	9,8
Potenza motore ~ 50 Hz	kW	2,2	3	3
Corsa pistone	mm	380	380	380
Altezza utile min-max	mm	197 – 947	180 – 930	130 – 880
Larghezza utile	mm	750	1.100	1.500
Ø adattatore pistone	mm	100	120	120
Ø pistone	mm	75	90	90
Ø cilindro	mm	170	220	220
Dimensioni (LxWxH)	mm	1.315x805x2.120	1.665x865x2.140	2.065x865x2.080
Peso	kg	540	970	1.145

Modello		WPP 160 MBK	WPP 160 MBK D 1500	WPP 200 MBK
ART. (400 V)		**4031160**	**4031165**	**4031200**
DATI TECNICI				
Forza di compressione	t	160	160	200
Velocità pressa	mm/s	2,40	2,40	1,20
Velocità avanzamento	mm/s	7,48	7,48	6
Potenza motore ~ 50 Hz	kW	3	3	3
Corsa pistone	mm	400	400	400
Altezza utile min-max	mm	180 – 930	180 – 930	180 – 930
Larghezza utile	mm	1.100	1.500	1.300
Ø adattatore pistone	mm	160	160	175
Ø pistone	mm	125	125	140
Ø cilindro	mm	280	280	320
Dimensioni (LxWxH)	mm	1.725x935x2.200	2.125x935x2.270	1.925x975x2.270
Peso	kg	1.195	1.430	1.690

*I dati sopra riportati non sono impegnativi e a discrezione del costruttore possono essere modificati

SCANTONATRICI

SCANTONATRICI PNEUMATICHE

New

AKM P

- Costruzione stabile
- Facile da usare e a risparmio energetico grazie all'azionamento pneumatico
- Piano di lavoro di precisione con scale graduate incorporate fessure a T per una regolazione precisa dei dispositivi di arresto
- Coperchio di protezione in plexiglas per la vista ottimale della zona di taglio
- Funzionamento tramite pedale

AKM 131-3 P

Modello		AKM 131-3 P	AKM 151-2 P
ART.		**3834130**	**3834150**
DATI TECNICI			
Capacità di taglio 90° (400 N/mm²)	mm	3	2
Capacità di taglio 90° (600 N/mm²)	mm	1,5	1
Area di taglio	mm	130x130	150x150
Angolo di taglio		90°	90°
Pressione esercizio	bar	8	8
Dimensioni tavola	mm	600x460x950	600x460x950
Dimensioni (LxWxH)	mm	730x600x1.260	730x600x1.260
Peso	kg	188	190

ACCESSORI OPZIONALI	
ART.	Descrizione
3834901	Set lame superiore per AKM 131-3 P
3834902	Set lame inferiore per AKM 131-3 P
3834905	Set lame superiore per AKM 151-2 P
3834906	Set lame inferiore per AKM 151-2 P

*I dati sopra riportati non sono impegnativi e a discrezione del costruttore possono essere modificati

SCANTONATRICI

SCANTONATRICI IDRAULICHE CON STAZIONE DI PUNZONATURA

New

CE

AKM H

- Spessore di taglio fino a 4 mm
- Pannello di controllo intuitivo e design ergonomico per una maggiore maneggevolezza
- Costruzione stabile e robusta ideale per officine con spazi limitati
- Facile da usare e a risparmio energetico grazie all'azionamento idraulico tramite pedale
- I pezzi di scarto vengono raccolti in un cassetto estraibile
- Dispositivo di bloccaggio scorrevole

DOTAZIONE DI SERIE

- Set di lame inferiori e superiori, adatte per acciaio e acciaio inox

AKM 200-4 H

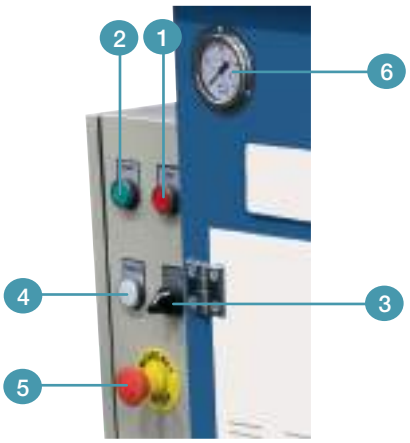

PANNELLO DI CONTROLLO	
N°	Descrizione
1	Pulsante di arresto
2	Pulsante di avvio
3	Selettore
4	Accensione
5	Interruttore di emergenza
6	Manometro

Modello		AKM 200-4 H	AKM 250-6 H
ART. (400 V)		**3830204**	**3830256**
DATI TECNICI			
Pressione di taglio max	t	14,7	24,5
Area di taglio	mm	197x197	810x750
Angolo di taglio		90°	90°
Colpi al minuto	n°	20	25
Capacità di taglio 90° (400N/mm2)	mm	4	6
Capacità di taglio 90° (600N/mm2)	mm	2	3
Potenza motore ~50 Hz	kW	3	4
Dimensioni tavola	mm	690x700	810x750
Pressione di esercizio	bar	120	200
Dimensioni (LxWxH)	mm	890x780x1.170	950x780x1.170
Peso	kg	548	583

ACCESSORI OPZIONALI	
ART.	Descrizione
3839070	Set di lame di ricambio superiore e inferiore, 197 mm, per acciaio e acciaio inossidabile
3839075	Set di lame di ricambio superiore e inferiore, 250 mm, per acciaio e acciaio inossidabile
3880041	Olio idraulico HLP 46 Precis, 20l

*I dati sopra riportati non sono impegnativi e a discrezione del costruttore possono essere modificati

SCANTONATRICI

SCANTONATRICE IDRAULICA CON STAZIONE DI PUNZONATURA

AKM 200-6 VP

- Facilità di azionamento grazie al comando a pedale
- Struttura solida e robusta
- Piano di lavoro di precisione in acciaio con scale graduate incorporate, fessure a T per una regolazione precisa dei dispositivi di arresto e dispositivo idraulico di blocco del pezzo in lavorazione
- Precisa regolazione angolare delle lame per mezzo dei volantini **(IMG 1)**
- Protezione per le dita in plexiglas per una visione ottimale del taglio **(IMG 3)**
- Stazione di punzonatura con 12 tonnellate di pressione di punzonatura sul retro **(IMG 2)**

DOTAZIONE DI SERIE
- Lame per taglio acciaio
- Olio idraulico

IMG 1

IMG 2

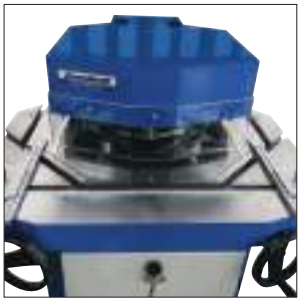

IMG 3

PANNELLO DI CONTROLLO	
N°	Descrizione
1	Controllo luminosità
2	Selettore modalità di funzionamento • verso sinistra: movimento verso il basso della lama • verso destra: movimento verso l'alto della lama
3	Selettore per la regolazione dell'angolazione • verso sinistra: il volantino è bloccato • verso destra: il volantino è libero di girare
4	Interruttore di emergenza
5	Pulsante di arresto
6	Pulsante di avvio

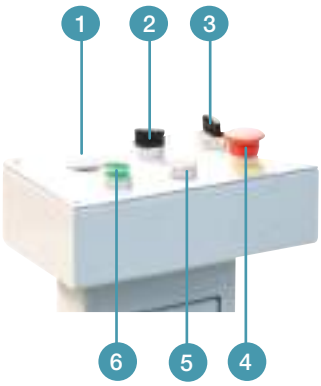

Modello		AKM 200-6 VP
ART. (400 V)		**3837060**
DATI TECNICI		
Capacità di taglio 90° (400N/ mm²)	mm	6
Max pressione di taglio	t	12
Area di taglio	mm	200x200
Angolo di taglio		30 - 140°
Colpi al minuto	n°	15
Dimensioni tavola	mm	985x900x945
Capacità serbatoio dell'olio	l	58
Pressione di esercizio	bar	160
Alimentazione ~50 Hz	V	400
Potenza motore	kW	4
Dimensioni (LxWxH)	mm	1.065x900x1.210
Peso	kg	1.020

ACCESSORI OPZIONALI	
ART.	Descrizione
3839060	Set lame di ricambio superiori
3839061	Set lame di ricambio inferiori

*I dati sopra riportati non sono impegnativi e a discrezione del costruttore possono essere modificati

BROCCIATRICE

BROCCIATRICE PER CAVE

NZM 20

New

CE

- Lavorazioni eseguite in direzione verticale. Questo presenta vantaggi rispetto alla scanalatura tradizionale: maggiore precisione, migliore finitura superficiale e maggiore velocità di taglio
- Cambio utensile più rapido e semplice
- La broccia è guidata da tre lati tramite cuscinetti a sfera, quindi, mantiene una traiettoria perfettamente diritta durante la lavorazione; nessun "sbandamento" o deviazione laterale, tolleranze più strette e superfici più regolari **(IMG 1)**
- È possibile regolare finemente l'inclinazione dell'utensile tramite una manopola — utile per correzioni di allineamento.
- Avanzamento tavolo manuale tramite una grande leva
- Struttura robusta e a bassa manutenzione
- Il braccio portautensile può essere ribaltato all'indietro (inclinato), facilitando il cambio pezzo **(IMG 2)**
- Il disco divisore (accessorio opzionale art. 3889201), con varie divisioni angolari, consente un serraggio e un riposizionamento preciso e rapido dei pezzi permettendo di lavorare più cave o profili su uno stesso componente mantenendo la precisione angolare **(IMG 3)**

DOTAZIONE DI SERIE
- Due prismi di serraggio

IMG 1

IMG 2

IMG 3

Modello		NZM 20
ART. (400 V)		**3818420**
DATI TECNICI		
Min Altezza pezzo		Distanza tra i denti di brocciatura + 2 mm
Max altezza pezzo	mm	90 / 170 mm
Max Spiegazione altezza pezzo	mm	Broccia con larghezza 5-8 mm / 10-20 mm
Corse al minuto	mm	54
Tavola lavoro	mm	400x680
Altezza di lavoro	mm	880
Profondità max cava	mm	30
Larghezza max cava	mm	20
Potenza motore ~50 Hz	kW	1,5
Dimensioni (LxWxH)	mm	520x1.030x1.200
Peso	kg	330

ACCESSORI OPZIONALI		
ART.		**Descrizione**
3889201		Disco divisore
3889205		Broccia larghezza 5 mm, passo denti 7 mm
3889206		Broccia larghezza 6 mm, passo denti 10 mm
3889208		Broccia larghezza 8 mm, passo denti 14 mm
3889210		Broccia larghezza 10 mm, passo denti 18 mm
3889212		Broccia larghezza 12 mm, passo denti 18 mm
3889214		Broccia larghezza 14 mm, passo denti 22 mm
3889216		Broccia larghezza 16 mm, passo denti 22 mm
3889218		Broccia larghezza 18 mm, passo denti 25 mm
3889220		Broccia larghezza 20 mm, passo denti 25 mm
Su richiesta fornibili anche brocce speciali		

*I dati sopra riportati non sono impegnativi e a discrezione del costruttore possono essere modificati

PUNZONATRICI

PUNZONATRICI IDRAULICHE CON COMANDO A PEDALE

HLS

- Struttura saldata, solida e robusta
- Con motore potente
- Tavolo di punzonatura con scala graduata e fermi di posizione
- Lunghezza sbraccio 625 mm
- Regolazione continua della corsa con considerevole risparmio di tempo
- Stazione di punzonatura con secondo supporto per la lavorazione di profili UPN
- Punzoni e matrici n.1, n.2, n.3, n.30, n.45, n.60 possono essere utilizzati con la fornitura standard della macchina
- Utilizzo opzionale dei punzoni e delle matrici n.4 e n.80
- **Si prega di specificare in fase di ordine il tipo di materiale da lavorare**

DOTAZIONE DI SERIE
- Sede punzone con blocco a baionetta
- Riduzioni per timbri e matrici n.1, n.2, n.3, n.30, n.45 e n.60
- Fermo scala graduata
- Pedale
- Chiave a gancio
- Olio idraulico

HLS 65 S

HLS 85 S

HLS 115 S

HLS 175 S

Modello		HLS 65 S	HLS 85 S	HLS 115 S New	HLS 175 S New
ART. (400 V)		**3818065**	**3818085**	**3818115**	**3818175**
DATI TECNICI					
Forza di punzonatura	t	65	85	115	175
Ø max x spessore lamiera**	mm	Ø 26x20	Ø 33x20	34x26	40x32
Ø max x spessore lamiera**	mm	Ø 57x10***	Ø 57x12***	55x16***	57x22***
Lunghezza sbraccio	mm	625	625	625	625
Max corsa	mm	55	80	80	80
Colpi al minuto	n°	22	21	21	21
Altezza di lavoro punzonatrice	mm	950	950	950	950
Potenza motore ~ 50 Hz	kW	5,5	7,5	11	11
Dimensioni (LxWxH)	mm	1.600x900x1.800	1.850x950x1.920	2.000x950x1.970	2.700x1.120x2.160
Peso	kg	2.440	3.270	3.760	5.270

** Dati prestazionali basati su materiale con resistenza meccanica di 400 N/mm²
*** È richiesto un dispositivo di punzonatura sovradimensionato opzionale

*I dati sopra riportati non sono impegnativi e a discrezione del costruttore possono essere modificati

CURVATUBI

CURVATUBI MANUALE

New

HRB 10

- 6 segmenti di piegatura da 1/2" a 2"
- Universalmente applicabile a tutti i tubi in materiali piegabili
- Telaio di piegatura incernierato per un utilizzo comodo ed efficiente
- Treppiede per una maggiore stabilità

Modello		HRB 10
ART.		**3777010**
DATI TECNICI		
Pressione	t	10
Corsa pistone	mm	155
Dimensioni (LxWxH)	mm	710x590x220
Peso	kg	45

ACCESSORI OPZIONALI

ART.	Segmento di piegatura	Ø tubo	Spessore parete	Raggio curvatura	Angolo curvatura
3777011	1/2”	20 mm	3,25 mm	62 mm	0° - 90°
3777012	3/4”	25 mm	3,50 mm	78 mm	0° - 90°
3777013	1”	32 mm	4,00 mm	98 mm	0° - 90°
3777014	1 ¼”	40 mm	4,00 mm	128 mm	0° - 120°
3777015	1 ½”	47 mm	4,25 mm	148 mm	0° - 120°
3777016	2”	59 mm	4,50 mm	187 mm	0° - 120°

*I dati sopra riportati non sono impegnativi e a discrezione del costruttore possono essere modificati

CURVATUBI

CURVATUBI A CONTROLLO NC

New

BM T

- Curvatubi versatili e robuste, progettate per piegare tubi metallici con precisione e forza, consentono piegature complete fino a 180°
- Il controllo NC (Numerical Control) consente l'impostazione e la memorizzazione dei parametri di piegatura, garantendo ripetibilità e rapidità nelle lavorazioni di serie
- Il motore ad alta coppia con inverter assicura una curvatura fluida anche su materiali di grande spessore
- Dispositivo di serraggio con contatore meccanico, per risultati ripetibili
- Pannello di comando mobile con display digitale che semplifica il controllo e la regolazione dei parametri, migliorando precisione e ripetibilità della curvatura, dotato di unità di controllo e pedali per un facile utilizzo
- Cambio rapido degli utensili, per ridurre i tempi di allestimento
- Alberi temprati e rettificati, per garantire lunga durata e precisione costante
- Serraggio del materiale manuale

BM 76-T

BM 60-T

Modello		BM 60-T	BM 76-T
ART. (400 V)		**4320060**	**4320076**
DATI TECNICI			
Capacità piegatura materiale tubolare (350 N/mm²)	mm	Ø 60x3	Ø 76x3,5
Capacità piegatura materiale tubolare (420 N/mm²)	mm	Ø 60x4	Ø 76x4
Capacità piegatura materiale tubolare (650 N/mm²)	mm	Ø 50x4	Ø 60x4
Capacità piegatura materiale pieno (420 N/mm²)	mm	Ø 30	Ø 40
Max raggio curvatura	mm	450	470
Max angolo curvatura		180°	180°
Velocità di curvatura	rpm	3	3
Coppia	Nm	9.500	11.500
Potenza motore ~ 50 Hz	kW	1,5	4
Dimensioni (LxWxH)	mm	950x480x1.050	1.050x580x1.060
Peso	kg	500	650

ACCESSORI OPZIONALI BM 60-T

ART.	Descrizione
	Set utensili piegatura acciaio
4336211567	Ø tubo 21,3 mm Raggio di curvatura 67 mm
4336272090	Ø tubo 26,9 mm Raggio di curvatura 90 mm
43363420100	Ø tubo 33,7 mm Raggio di curvatura 100 mm
43364330130	Ø tubo 42,4 mm Raggio di curvatura 130 mm
43364930150	Ø tubo 48,3 mm Raggio di curvatura 150 mm
43366040190	Ø tubo 60,3 mm Raggio di curvatura 190 mm
	Set utensili piegatura plastica
4338211567	Ø tubo 21,3 mm Raggio di curvatura 67 mm
4338272090	Ø tubo 26,9 mm Raggio di curvatura 90 mm
43383420100	Ø tubo 33,7 mm Raggio di curvatura 100 mm
43384330130	Ø tubo 42,4 mm Raggio di curvatura 130 mm
43384930150	Ø tubo 48,3 mm Raggio di curvatura 150 mm
43386040190	Ø tubo 60,3 mm Raggio di curvatura 190 mm

Nota: set di utensili per piegatura per altri raggi sono disponibili su richiesta.

ACCESSORI OPZIONALI BM 76-T

ART.	Descrizione
	Set utensili piegatura acciaio
4337211567	Ø tubo 21,3 mm Raggio di curvatura 67 mm
4337272090	Ø tubo 26,9 mm Raggio di curvatura 90 mm
43373420100	Ø tubo 33,7 mm Raggio di curvatura 100 mm
43374330130	Ø tubo 42,4 mm Raggio di curvatura 130 mm
43374930150	Ø tubo 48,3 mm Raggio di curvatura 150 mm
43376040190	Ø tubo 60,3 mm Raggio di curvatura 190 mm
43377665230	Ø tubo 76,1 mm Raggio di curvatura 230 mm
	Set utensili piegatura plastica
4339211567	Ø tubo 21,3 mm Raggio di curvatura 67 mm
4339272090	Ø tubo 26,9 mm Raggio di curvatura 90 mm
43393420100	Ø tubo 33,7 mm Raggio di curvatura 100 mm
43394330130	Ø tubo 42,4 mm Raggio di curvatura 130 mm
43394930150	Ø tubo 48,3 mm Raggio di curvatura 150 mm
43396040190	Ø tubo 60,3 mm Raggio di curvatura 190 mm
43397665230	Ø tubo 76,1 mm Raggio di curvatura 230 mm

*I dati sopra riportati non sono impegnativi e a discrezione del costruttore possono essere modificati

CURVATRICI

CURVATRICI

PRM 10

- Macchina con utensili standard idonea alla curvatura di profili quadri
- Rulli temprati e rettificati
- Alberi in acciaio temprato e rettificato
- Possibilità di curvatura in posizione verticale o orizzontale
- Rulli di allineamento laterali
- Basamento
- Struttura solida che può essere fissata a terra

PRM 10 M (versione manuale)
- Azionamento dei due rulli inferiori tramite manovella
- Regolazione tramite rullo superiore

PRM 10 E (versione motorizzata)
- Curvatura per mezzo del rullo superiore motorizzato
- Esecuzione motorizzata con motore trifase 400 V
- Inversione di rotazione (sinistra/destra) mediante pedale con arresto di emergenza
- Motore potente per lavorazioni precise e costanti

DOTAZIONE DI SERIE
- Rullo di curvatura standard (per i possibili tipi di curvatura fare riferimento alla tabella)
- Comando a pedale per selezionare la rotazione destra o sinistra, con arresto di emergenza (PRM 10 E)

PRM 10 E

PRM 10 M

Tipi di curvatura con rulli **STANDARD**		
Tipo di profilo	Dimensioni Max	Curvatura Min
	mm	Ø
	20x20	500
	10x10	160
	30x10	500
	20x5	190
	50x10	400
	40x5	160
	35x4,5	600
	30x4	400
	35x4,5	600
	30x4	400
	35x4,5	700
	30x4	500
	35x4,5	700
	30x4	500

Tipi di curvatura con rulli **OPZIONALI**		
Tipo di profilo	Dimensioni Max	Curvatura Min
	mm	Ø
	30x30x2	900
	20x20x2	600
	38x20x2	1.000
	30x15x1,5	600
	Ø 20	500
	Ø 10	160
	Ø 33x3	700
	Ø 26x2,5	500
	Ø 1 ¼ "x1	800
	Ø 1"x1,5	400
	35x35x4	800
	30x30x4	400
	35x35x4	800
	30x30x4	400

New

Modello		PRM 10 M MANUALE	PRM 10 E MOTORIZZATA
ART. (400 V)		**3780010**	**3780011**
DATI TECNICI			
Ø albero	mm	30	30
Velocità rullo	m/min	-	2,5
Ø rullo superiore	mm	98	98
Ø rulli inferiori	mm	118	118
Potenza motore ~50 Hz	kW	-	1,1
Dimensioni (LxWxH)	mm	620x560x1.440	700x700x1.400
Peso	kg	165	230

I dati sulle prestazioni si applicano al materiale con un limite massimo di snervamento di 24 kg/mm². Prestazioni di flessione per acciaio inossidabile: fattore 0,7

*I dati sopra riportati non sono impegnativi e a discrezione del costruttore possono essere modificati

BORDATRICI

BORDATRICE MOTORIZZATA

SBM 250-25E

- Robusta e solida costruzione in acciaio
- Motore auto-frenante
- Comando a pedale
- Albero inferiore regolabile
- Supporto lamiera regolabile
- Montato su albero in acciaio con boccole in bronzo
- Set 4 rulli standard
- Con struttura di supporto

ESEMPI DI APPLICAZIONI

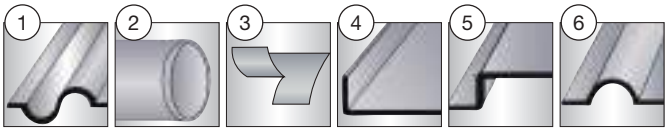

Dotazione standard

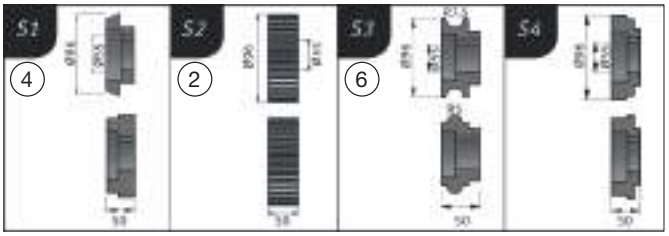

Accessori opzionali

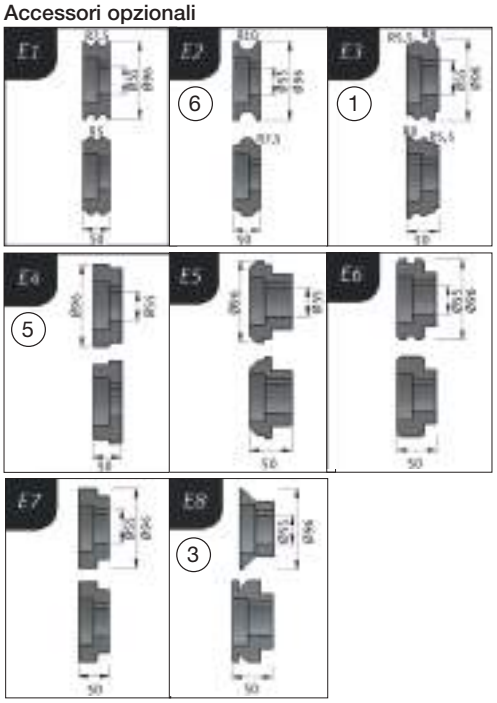

Modello		SBM 250-25E
ART. (400 V)		**3814004**
DATI TECNICI		
Lunghezza rullo	mm	250
Max spessore lamiera*	mm	2,5
Ø rullo	mm	96
Dimensione collare	mm	160
Velocità rullo	m/min	5
Potenza motore ~ 50 Hz	kW	1,5
Dimensioni (LxWxH)	mm	1.400x550x1.120
Peso	kg	350

*I dati relativi alle prestazioni sono riferiti a materiali con resistenza meccanica di 400 N/mm²

ACCESSORI OPZIONALI	
ART.	Descrizione
Rulli curvatura	Tipo
3880711	E1
3880712	E2
3880713	E3
3880714	E4
3880715	E5
3880716	E6
3880717	E7
3880718	E8
3880719	Extra cilindro superiore idraulico

*I dati sopra riportati non sono impegnativi e a discrezione del costruttore possono essere modificati

BORDATRICI

BORDATRICE MOTORIZZATA

New

SBM 300-40E

- Robusta e solida costruzione in acciaio
- Motore auto-frenante
- Comando a pedale
- Albero inferiore regolabile
- Supporto lamiera regolabile
- Montato su albero in acciaio con boccole in bronzo
- Set 4 rulli standard
- Con struttura di supporto

ESEMPI DI APPLICAZIONI

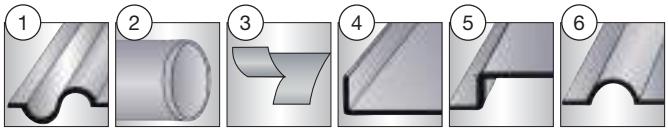

DOTAZIONE STANDARD

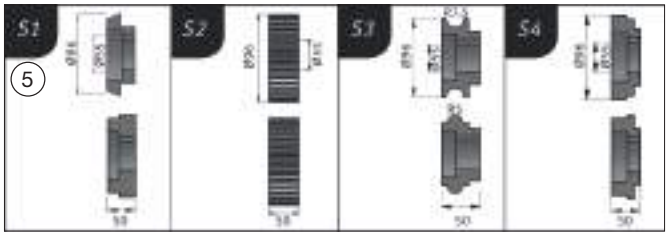

ACCESSORI OPZIONALI

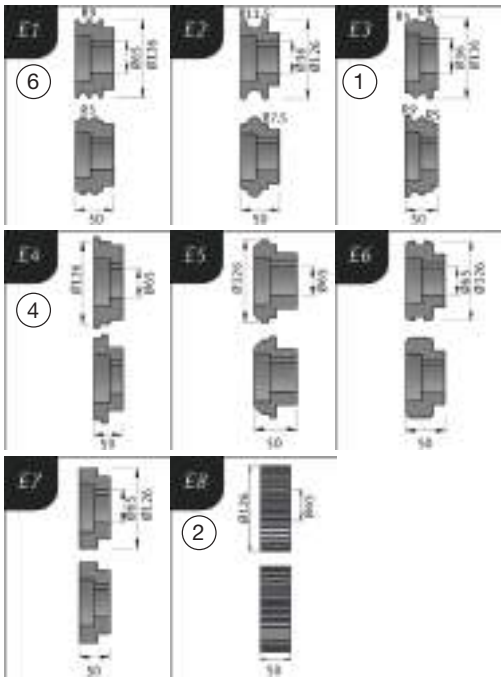

Modello		SBM 300-40E
ART. (400 V)		**3814005**
DATI TECNICI		
Lunghezza rullo	mm	300
Max Spessore lamiera*	mm	4
Ø rullo	mm	126
Dimensione collare	mm	200
Velocità rullo	m/min	5
Potenza motore ~50 Hz	kW	2,2
Dimensioni (LxWxH)	mm	1.700x570x1.200
Peso	kg	500

*I dati relativi alle prestazioni sono riferiti a materiali con resistenza meccanica di 400 N/mm²

ACCESSORI OPZIONALI	
ART.	Descrizione
Rulli curvatura	Tipo
3880721	E1
3880722	E2
3880723	E3
3880724	E4
3880725	E5
3880726	E6
3880727	E7
3880728	E8
3880729	Extra cilindro superiore idraulico

*I dati sopra riportati non sono impegnativi e a discrezione del costruttore possono essere modificati

CALANDRE

CALANDRE MOTORIZZATE

New

RBM E PRO

- Costruzione in acciaio saldato
- Rulli azionati da un potente motore elettrico con riduttore
- Avanzamento motorizzato dei rulli laterali
- Arresto di emergenza, dispositivo di sicurezza
- Pannello di controllo mobile
- Rullo superiore mobile, quindi facile rimozione del pezzo finito
- Pannello di controllo con display digitale opzionale

Si prega di specificare in fase d'ordine il tipo di materiale da lavorare

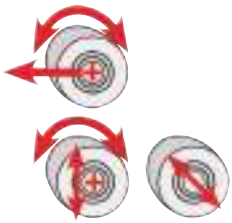

RBM 3050-60E Pro

Display digitale opzionale

Modello		RBM 1550-60E Pro	RBM 2050-50E Pro	RBM 2050-60E Pro
ART. (400 V)		**3813314**	**3813315**	**3813316**
DATI TECNICI				
Larghezza curvatura	mm	1.550	2.050	2.050
Capacità pre-piegatura	mm	5	4	5
Capacità piegatura (400 N/mm²)	mm	6	5	6
Ø rullo	mm	130	150	170
Ø piegatura min	mm	195	225	255
Velocità rullo	m/min	3,2	3,4	3,8
Potenza motore ~ 50 Hz	kW	2,2	3	4
Dimensioni (LxWxH)	mm	3.250x650x1.020	3.750x680x1.040	3.850x720x1.050
Peso	kg	1.400	1.885	2.100

Modello		RBM 2550-40E Pro	RBM 2550-60E Pro	RBM 3050-60E Pro
ART. (400 V)		**3813317**	**3813318**	**3813319**
DATI TECNICI				
Larghezza curvatura	mm	2.550	2.550	3.050
Capacità pre-piegatura	mm	3	5	5
Capacità piegatura (400 N/mm²)	mm	4	6	6
Ø rullo	mm	150	190	220
Ø piegatura min	mm	225	285	330
Velocità rullo	m/min	3,4	4,3	5
Potenza motore ~ 50 Hz	kW	3	4	5,5
Dimensioni (LxWxH)	mm	4.250x650x1.020	4.700x950x1.300	5.200x1.150x1.400
Peso	kg	2.150	3.400	6.000

Fattore di piegatura conico 0,5; fattore di piegatura alluminio 1,2; fattore di piegatura acciaio inox 0,75; per la piegatura dell'acciaio inox sono necessari rulli temprati opzionali.

ACCESSORI OPZIONALI	
ART.	Descrizione
	RBM 1550-60E PRO
3880220	Display digitale per rullo laterale
3880221	Regolazione motorizzata del rullo di serraggio
3880225	Rulli temprati per acciaio inox
	RBM 2050-50E PRO
3880220	Display digitale per rullo laterale
3880221	Regolazione motorizzata del rullo di serraggio
3880228	Rulli temprati per acciaio inox
	RBM 2050-60E PRO
3880220	Display digitale per rullo laterale
3880221	Regolazione motorizzata del rullo di serraggio
3880231	Rulli temprati per acciaio inox

ACCESSORI OPZIONALI	
ART.	Descrizione
	RBM 2550-40E PRO
3880220	Display digitale per rullo laterale
3880221	Regolazione motorizzata del rullo di serraggio
3880234	Rulli temprati per acciaio inox
	RBM 2550-60E PRO
3880220	Display digitale per rullo laterale
3880221	Regolazione motorizzata del rullo di serraggio
3880237	Rulli temprati per acciaio inox
	RBM 3050-60E PRO
3880220	Display digitale per rullo laterale
3880221	Regolazione motorizzata del rullo di serraggio
3880240	Rulli temprati per acciaio inox

*I dati sopra riportati non sono impegnativi e a discrezione del costruttore possono essere modificati

CALANDRE

CALANDRE IDRAULICHE A 4 RULLI

New

RBM E PRO

- Costruzione saldata, solida e robusta
- Avanzamento lineare dei rulli laterali e di serraggio tramite cilindri idraulici
- Rulli temprati a induzione, adatti alla piegatura di acciaio inox
- Rullo superiore azionato da motore idraulico; il movimento viene trasmesso tramite cardani sul rullo pressore
- Dispositivo di piegatura conica **(IMG 2)**
- Macchina protetta da sovraccarico
- Cuscinetto idraulico pieghevole per una facile rimozione dei pezzi finiti **(IMG 1)**
- Pannello di controllo mobile
- Tre display digitali (2 per rulli laterali, 1 per rullo pressore)
- Sistema di bilanciamento idraulico per garantire il parallelismo
- Fune di arresto come dispositivo di sicurezza **(IMG 3)**

Si prega di specificare in fase di ordine il tipo di materiale da lavorare

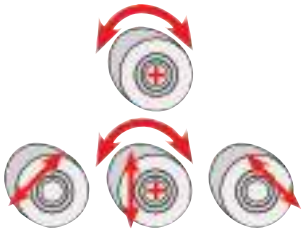

RBM 4 HMS PRO 1550-110

PANNELLO DI CONTROLLO	
N°	Descrizione
1	Spia luminosa segnalazione surriscaldamento olio
2	Reset - Reset del PLC dopo ARRESTO DI EMERGENZA (dove previsto in base al modello)
3	Sollevamento - abbassamento del supporto destro
4	Sollevamento - abbassamento del supporto centrale
5	Apertura e chiusura della staffa per rimuovere la ghiera
6	Rullo di inclinazione C
7	Rotazione del rullo in senso orario
8	Sollevamento e abbassamento parallelo del rullo C
9	Rullo di inclinazione D
10	Sollevamento e abbassamento parallelo del rullo D
11	Sollevamento e abbassamento parallelo del rullo B
12	Rotazione del rullo in senso antiorario
13	Rullo di inclinazione B (piegatura conica)
14	Spia luminosa sovraccarico motore
15	Arresto macchina
16	Avvio macchina
17	Sollevamento / abbassamento del supporto sinistro
18	Interruttore a chiave
19	Spia di alimentazione
20	Interruttore di arresto di emergenza
21	Display digitale per B-C-D

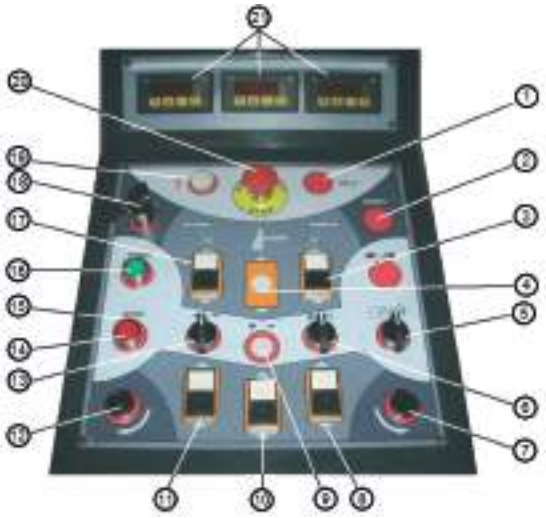

IMG 1

IMG 2

IMG 3

*I dati sopra riportati non sono impegnativi e a discrezione del costruttore possono essere modificati

CALANDRE

RBM E PRO

Modello		RBM 4 HMS PRO 1550-65	RBM 4 HMS PRO 1550-110	RBM 4 HMS PRO 1550-150
ART. (400 V)		**3813346**	**3813347**	**3813348**
DATI TECNICI				
Larghezza curvatura	mm	1.550	1.550	1.550
Capacità pre-piegatura	mm	3,5 / 4,5	7 / 9	10 / 12
Capacità di piegatura (400 N / mm²)	mm	4,5 / 6,5	9 / 11	12 / 15
Ø rullo	mm	150	200	250
Ø piegatura min	mm	225 / 750	300 / 1.000	375 / 1.250
Velocità rullo	m / min	6	6	5
Potenza motore ~ 50 Hz	kW	2,2 / 1,5	4 / 1,5	7,5 / 1,5
Dimensioni (LxWxH)	mm	3.300x1.150x1.110	3.350x1.350x1.290	3.500x1.500x1.370
Peso	kg	2.370	3.250	4.650

Modello		RBM 4 HMS PRO 2050-60	RBM 4 HMS PRO 2050-80	RBM 4 HMS PRO 2050-100	RBM 4 HMS PRO 2050-120
ART. (400 V)		**3813349**	**3813350**	**3813351**	**3813352**
DATI TECNICI					
Larghezza curvatura	mm	2.050	2.050	2.050	2.050
Capacità pre-piegatura	mm	3 / 4	4 / 6	6 / 8	8 / 10
Capacità di piegatura (400 N / mm²)	mm	4 / 6	6 / 8	8 / 10	10 / 12
Ø rullo	mm	150	180	200	250
Ø piegatura min	mm	225 / 750	270 / 900	300 / 1.000	375 / 1.250
Velocità rullo	m/min	6	5	6	5
Potenza motore ~ 50 Hz	kW	2,2 /1 ,5	3 / 1,5	4 / 1,5	7,5 / 1,5
Dimensioni (LxWxH)	mm	3.800x1.150x1.110	3.850x1.350x1.290	3.850x1.350x1.290	4.000x1.500x1.370
Peso	kg	2.800	3.300	3.750	5.350

Modello		RBM 4 HMS PRO 2550-60	RBM 4 HMS PRO 2550-80	RBM 4 HMS PRO 2550-110
ART. (400 V)		**3813354**	**3813355**	**3813356**
DATI TECNICI				
Larghezza curvatura	mm	2.550	2.550	2.550
Capacità pre-piegatura	mm	3/4	4/6	6/8
Capacità di piegatura (400 N / mm²)	mm	4/6	6/8	8/10
Ø rullo	mm	180	200	250
Ø piegatura min	mm	270/900	300/1.000	375/1.250
Velocità rullo	m/min	5	6	5
Potenza motore ~ 50 Hz	kW	3,0 / 1,5	4 / 1,5	7,5 / 1,5
Dimensioni (LxWxH)	mm	4.350x1.350x1.290	4.350x1.350x1.290	4.500x1.500x1.370
Peso	kg	3.700	4.250	6.100

ACCESSORI OPZIONALI	
ART.	Descrizione
3883100	Controllo NC con autoapprendimento Easy-View
3883101	Due velocità di calandratura
3883102	Velocità di calandratura a variazione continua
3883103	Gru ausiliaria idraulica
3883104	Supporto laterale idraulico

*I dati sopra riportati non sono impegnativi e a discrezione del costruttore possono essere modificati

LEVIGATRICI

LEVIGATRICE PER TUBI

New

CE

RSM 114

- Per levigare in maniera uniforme tubi rotondi **(IMG 2)** o quadrati **(IMG 1)** e materiali pieni
- Velocità di avanzamento e del nastro abrasivo a variazione continua
- Grazie ai due nastri abrasivi contrapposti collocati su una testina rotante non è necessario ruotare il pezzo **(IMG 3)**
- Testina girevole controllabile tramite comando a pedale
- Facile sostituzione del nastro abrasivo
- Facile fissaggio del pezzo in lavorazione tramite volantino
- Unità di avanzamento con rulli in gomma

DOTAZIONE DI SERIE
- Bocchetta di aspirazione
- Comando a pedale

IMG 1

IMG 2

IMG 3

Modello		RSM 114
ART. (400 V)		**3700114**
DATI TECNICI		
Ø tubo (min-max)	mm	10 - 114
Velocità nastro	m/s	16
Velocità di avanzamento	m/min	3 - 22
Dimensioni nastro abrasivo	mm	50x940
Ø ugelli di aspirazione	mm	76
Potenza motore ~ 50 Hz	kW	4,75
Dimensioni (LxWxH)	mm	650x800x1300
Peso	kg	265

ACCESSORI OPZIONALI		
ART.		Descrizione
		Nastri abrasivi
3728908		940x50 mm, P80
3728912		940x50 mm, P120
3728918		940x50 mm, P180
3728924		940x50 mm, P240
3728932		940x50 mm, P320
3728940		940x50 mm, P400
3728960		940x50 mm, P600

* Unità di imballo 10 pz

*I dati sopra riportati non sono impegnativi e a discrezione del costruttore possono essere modificati

PRESSE IDRAULICHE

PIEGATRICE MANUALE A GREMBIALE PER IMPIEGHI GRAVOSI CON UTENSILI SUPERIORI SEGMENTATI

New

HSBM 2020-20 SB

- Facile da usare
- Utensile superiore segmentato – consente piegature continue fino a 25 mm di altezza
- Funzione di piegatura a bandiera con bloccaggio sicuro del pezzo grazie alla pressione di serraggio regolabile
- Struttura saldata robusta e compatta
- Piegatura semplice con regolazione precisa dell'angolo di piega tramite battuta con scala graduata
- Macchina a bassa manutenzione

	Tipo Segmento Divisione
HSBM 2020-20 SB:	25 - 30 - 35 - 40 - 45 - 75 - 100 - 150 - 200 - 200 270 - 400 - 400 mm

	Tipo di suddivisione dei segmenti
HSBM 2020-20 SB:	25 - 30 - 35 - 40 - 45 - 75 - 100 - 150 - 200 - 200 270 - 400 - 400 mm

Modello		**HSBM 2020-20 SB**
ART.		**3772920**
DATI TECNICI		
Max larghezza di lavoro	mm	2.020
Max spessore lamiera (400 N/mm²)	mm	2,0
Max angolo di curvatura		135°
Distanza max ganascia superiore e inferiore	mm	120
Dimensioni (LxWxH)	mm	2.800x710x1.500
Peso	kg	1.020

(1) Capacità di piegatura alluminio: fattore 1,2;
Capacità di piegatura acciaio inossidabile: fattore 0,75;
Per la piegatura dell'acciaio inossidabile sono necessari gli utensili opzionali

ACCESSORI OPZIONALI	
ART.	Descrizione
3772921	Battuta posteriore manuale regolabile da 0 a 500 mm
3772922	Utensili superiori temprati

*I dati sopra riportati non sono impegnativi e a discrezione del costruttore possono essere modificati

SMERIGLIATRICI

SMERIGLIATRICI DA BANCO

New

Serie DS

- Smerigliatrici da banco robuste e durevoli
- Motore esente da manutenzione per un funzionamento affidabile
- Robusto corpo in ghisa
- Rotore bilanciato con cuscinetti a sfere di alta qualità per una lunga durata e un funzionamento regolare
- Parascintille integrato sulle mole
- Dischi di protezione infrangibili per una maggiore sicurezza con effetto lente d'ingrandimento
- Piedini in gomma antiscivolo e antivibranti per una maggiore stabilità
- Illuminazione LED sopra le mole per una visibilità ottimale nell'area di lavoro
- Supporti per il pezzo stabili e regolabili in modo flessibile per un lavoro preciso

DOTAZIONE DI SERIE
- 1 mola con grana P36
- 1 mola con grana P80
- Batterie da 1,5 V (per luci LED)

Modello		DS 175	DS 200	DS 250	DS 300
ART.		**3901175**	**3901203**	**3901253**	**3901303**
DATI TECNICI					
Ø esterno mola	mm	175	200	250	300
Larghezza mola	mm	25	32	32	50
Foro mola	mm	32	32	32	75
Velocità	rpm	2.980	2.980	1.480	1.480
Alimentazione	V	230	400	400	400
Potenza motore ~ 50 Hz	kW	0,5	1	1,5	2,2
Dimensioni (LxWxH)	mm	442x228x294	501x251x315	519x303x391	667x383x447
Peso	kg	18	27,8	33	75,5

ACCESSORI OPZIONALI

ART.	Descrizione	Adatto per
3911530	Basamento GU 1 con variatore di velocità e impianto ciclonico di aspirazione integrati	DS 200 - DS 250
3911552	Basamento GU 5 con variatore di velocità e impianto ciclonico di aspirazione integrati	DS 300
3912110	Basamento con aspirazione GU 1 (230 V)	DS 175
3912109	Basamento con aspirazione GU 1 (400 V)	DS 200 - DS 250
3912118	Basamento GU 3	DS 175 - DS 200
3912119	Basamento GU 4	DS 300 - DS 250
3912114	Basamento universale GU 5	DS 300
3912070	Pulsante di emergenza per doppia smerigliatrice	DS 200 - DS 250 - DS 300
3912071	Dispositivo di arresto di emergenza Kit Nothalt completo per GU 1 (400 V)	DS 200 - DS 250 - DS 300
3912072	Dispositivo di arresto di emergenza per GU 3, comprensivo di installazione e sottostruttura	DS 175 - DS 200
3912073	Dispositivo di arresto di emergenza per GU 4, inclusi installazione e sottostruttura	DS 250 DS 300
3912074	Dispositivo di arresto di emergenza Kit Nothalt completo per GU 5	DS 300
3912050	Supporto a parete	DS 175 - DS 200 - DS 250
3912111	Tubo d'aspirazione flessibile, 2 pz	DS 175 - DS 200 - DS 250 - DS 300
3912821	Ravviva mola a diamante	DS 175 - DS 200 - DS 250 - DS 300
3912317	Mola abrasiva ø 175x25x32 mm, P36	DS 175
3912318	Mola abrasiva ø 175x25x32 mm, P80	DS 175
3912320	Mola abrasiva ø 200x32x32 mm, P36	DS 200
3912321	Mola abrasiva ø 200x32x32 mm, P80	DS 200
3912325	Mola abrasiva ø 250x32x32 mm, P36	DS 250
3912326	Mola abrasiva ø 250x32x32 mm, P80	DS 250
3912330	Mola abrasiva ø 300x50x75 mm, P36	DS 300
3912331	Mola abrasiva ø 300x50x75 mm, P80	DS 300

*I dati sopra riportati non sono impegnativi e a discrezione del costruttore possono essere modificati

BASAMENTO

BASAMENTO PER MOLATRICI

New

GU 3

· Basamento completo di vasca per la raccolta dell'acqua di raffreddamento

Modello		GU 3
ART.		**3912118**
Dimensioni (LxWxH)	mm	320x270x825
Peso	kg	14,5

BASAMENTO PER MOLATRICI

New

GU 4

· Basamento completo di vasca per la raccolta dell'acqua di raffreddamento

Modello		GU 4
ART.		**3912119**
Dimensioni (LxWxH)	mm	500x420x770
Peso	kg	30

BASAMENTI CON IMPIANTO CICLONICO DI ASPIRAZIONE

New

GU

· Adatto per molatrici
· Struttura robusta con impianto di aspirazione integrato per un minimo ingombro
· La partenza dell'aspirazione è volutamente ritardata sia in avvio che in arresto
· Adattatore a Y per attacco a due tubi
· Basamento non forato

Modello		GU 1	GU 5
ART. (230 V)		**3912110**	**-**
ART. (400 V)		**3912109**	**3912114**
DATI TECNICI			
Potenza motore ~ 50 Hz	kW	1,3	4
Flusso aria			2,3
N° giri	rpm	29.000	29.000
Dimensioni (LxWxH)	mm	550x340x890	744x500x770
Peso	kg	42	50

GU 1

BASAMENTI CON VARIATORE DI VELOCITÀ INTEGRATO IMPIANTO CICLONICO DI ASPIRAZIONE

New

GU

· Adatto per molatrici
· Struttura robusta con impianto di aspirazione integrato per un minimo ingombro
· Avvio automatico: non è necessario accendere e spegnere manualmente il sistema di aspirazione, poiché si accende o si spegne automaticamente dopo pochi secondi dall'accensione o dallo spegnimento della macchina.
· La polvere residua viene aspirata dopo lo spegnimento della macchina, in conformità con le normative sui materiali pericolosi.

GU 1
· Portalampada per LED 3-500

GU 5
· Vasca di raffreddamento

GU 1

Modello		GU 1	GU 5
ART.		**3911530**	**3911552**
DATI TECNICI			
Dimensioni (LxWxH)	mm	477x340x805	500x744x770

*I dati sopra riportati non sono impegnativi e a discrezione del costruttore possono essere modificati

LEVIGATRICI

LEVIGATRICE COMBINATA A NASTRO E A DISCO CON BRACCIO DI LEVIGATURA ORIENTABILE

CE

BTS 51

- Tensione del nastro abrasivo regolabile manualmente
- Registrazione fine per funzionamento a nastri paralleli
- Due tavole di supporto girevoli con leve di bloccaggi
- Motore potente
- Con bocchetta di aspirazione di serie posto sulla cassetta raccogli scintille
- Cambio nastro abrasivo estremamente rapido tramite semplicissima manovra
- Può essere fissato comodamente a un banco di lavoro

DOTAZIONE DI SERIE
- Nastro abrasivo 100 x 50 mm, P80
- Ø disco abrasivo con chiusura in velcro 150 mm, P80
- Ø appoggio in velcro 150 mm

Modello		BTS 51
ART. (230V)		**3700051**
DATI TECNICI		
Dimensioni nastro abrasivo	mm	1.000x50
Ø disco	mm	150
Velocità rotazione nastro	m/s	22
Ø ruota motrice	mm	152
Ø ruota di condotta	mm	75
Dimensioni supporto in grafite	mm	160x60x1,5
Ø bocchetta di aspirazione	mm	38
Potenza motore ~ 50 Hz	W	750
Dimensioni (LxWxH)	mm	375x230x620
Peso netto	Kg	20

ART.	ACCESSORI OPZIONALI
3721001	Supporto in grafite
5911001	Supporto in velcro
	Nastri abrasivi
3721004	1000 x 50 mm; P40*
3721006	1000 x 50 mm; P60*
3721008	1000 x 50 mm; P80*
3721010	1000 x 50 mm; P100*
	Dischi abrasivi chiusura a velcro
5911504	Ø 150 mm; P40*
5911506	Ø 150 mm; P60*
5911508	Ø 150 mm; P80*
5911510	Ø 150 mm; P100*
5911512	Ø 150 mm; P120*
5911515	Ø 150 mm; P150*
5911518	Ø 150 mm; P180*

* Unità di imballaggio 10 pz

*I dati sopra riportati non sono impegnativi e a discrezione del costruttore possono essere modificati

LEVIGATRICI

LEVIGATRICI A NASTRO

New

MBSM

- Funzionamento a ridotte vibrazioni per i migliori risultati di levigatura
- Facilità di sostituzione del nastro grazie al sistema a sgancio rapido
- Semplice regolazione della tensione del nastro **(IMG 2)**
- Ampia superficie di levigatura grazie alla copertura del nastro abrasivo superiore a scomparsa
- Può essere utilizzata con e senza aspirazione
- Due bocchette di aspirazione per abbattere il volume di polvere prodotta
- Schermo di protezione regolabile
- Basamento non incluso nella fornitura

MBSM 100-140-2
- Due velocità del nastro **(IMG 1)**

DOTAZIONE DI SERIE
- 1 nastro abrasivo P80
- 1 chiave a bussola

ACCESSORI OPZIONALI		
ART.		**Descrizione**
3924010		Base macchina
3924020		Rullo laterale Ø 127x100 mm
3924025		Rivestimento in grafite 285x100 mm
		Nastri abrasivi 1.220x100 mm
3726040		con supporto in tela per acciaio inox P40, 10 pz
3726060		con supporto in tela per acciaio inox P60, 10 pz
3726080		con supporto in tela per acciaio inox P80, 10 pz
3726120		con supporto in tela per acciaio inox P120, 10 pz
3726000		Set nastri abrasivi, 3x P40 4x P80 3x P120
3727040		in tessuto per carichi speciali P40, 10 pz
3727060		in tessuto per carichi speciali P60, 10 pz
3727080		in tessuto per carichi speciali P80, 10 pz
3727120		in tessuto per carichi speciali P100, 10 pz
3726001		Set nastri abrasivi, 3x P40 4x P80 3x P120

IMG 1

IMG 2

Modello		MBSM 100-140-1	MBSM 100-140-2
ART.		**3923141**	**3923142**
DATI TECNICI			
Dimensioni nastro	mm	1.220x100	1.220x100
Velocità nastro	m/s	20	10 / 20
Ø ruota motrice	mm	140	140
Ø ruota di condotta	mm	127	127
Ø esterno bocchette di aspirazione	mm	2x75	2x75
Alimentazione ~ 50 Hz	V	230	400
Potenza motore	kW	1,5	1 / 1,5
Rumorosità	dB(A)	87	87
Grado di protezione		IP43	IP43
Dimensioni (LxWxH)	mm	640x450x420	640x450x420
Peso	kg	39	39

*I dati sopra riportati non sono impegnativi e a discrezione del costruttore possono essere modificati

LEVIGATRICI

LEVIGATRICI A NASTRO

MBSM

- Motore potente
- Funzionamento a ridotte vibrazioni per i migliori risultati di levigatura
- Superficie di molatura piana adatta alla lavorazione di pezzi lunghi **(IMG 1)**
- Due velocità del nastro per la levigatura di diversi tipi di acciaio
- Facilità di sostituzione del nastro grazie al sistema a sgancio rapido **(IMG 2)**
- Due bocchette di aspirazione per abbattere il volume di polvere prodotta
- Può essere utilizzato con e senza aspirazione
- Tavola di lavoro inclinabile
- Schermo protettivo regolabile

DOTAZIONE DI SERIE
- basamento
- 1 nastro abrasivo P80
- 1 chiave a bussola

ACCESSORI OPZIONALI		
MBSM 75-203-2 / MBS 75-240-2		
ART.		Descrizione
3924022		Rullo laterale Ø 200x75 mm
3924027		Rivestimento in grafite 495x75 mm
	Nastri abrasivi 75x2.000 mm	
3722004		P40, 10 pz
3722006		P60, 10 pz
3722008		P80, 10 pz
3722009		P120, 10 pz
3722000		Set nastri abrasivi, 3x P40 4x P80 3x P120
	Nastri abrasivi 75x2.000 mm per applicazioni gravose e grandi asportazioni di materiale	
3722022		P24, 10 pz
3722023		P36, 10 pz
3722024		P40, 10 pz
3722026		P60, 10 pz
3722001		Set in tessuto 4x P24 3x P40 3x P60

ACCESSORI OPZIONALI		
MBSM 150-240-2		
ART.		Descrizione
3924024		Rullo laterale Ø 200x150 mm
3924029		Rivestimento in grafite 495x150 mm
	Nastri abrasivi 150x2.000 mm	
3722014		P40, 10 pz
3722016		P60, 10 pz
3722018		P80, 10 pz
3722019		P120, 10 pz
3722010		Set nastri abrasivi, 3x P40 4x P80 3x P120
	Nastri abrasivi 150x2.000 mm per applicazioni gravose e grandi asportazioni di materiale	
3723022		P24, 10 pz
3723023		P36, 10 pz
3723024		P40, 10 pz
3723026		P60, 10 pz
3722011		Set in tessuto 4x P24 3x P40 3x P60

IMG 1

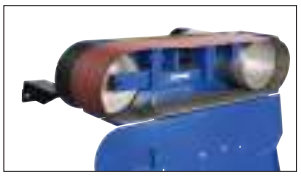

IMG 2

		New	New		New	
Modello		**MBSM 75-203-1**	**MBSM 75-203-2**	**MBSM 75-240-2**	**MBSM 150-203-2**	**MBSM 150-240-2**
ART. (400 V)		**3925272**	**3925273**	**3923273**	**3925315**	**3923315**
DATI TECNICI						
Larghezza di levigatura max	mm	75	75	75	150	150
Dimensioni nastro	mm	2.000x75	2.000x75	2.000x75	2.000x150	2.000x150
Velocità nastro	m/s	30	15 / 30	18 / 36	15 / 30	18 / 36
Ø ruota motrice	mm	200	200	240	200	240
Ø ruota di contatto	mm	200	200	200	200	200
Ø esterno bocchetta di aspirazione	mm	2x100	2x100	2x100	2 x 100	2 x 100
Potenza motore ~50 Hz	kW	3,3	2,5 / 3,3	3 / 4	2,5 / 3,3	3 / 4
Grado di protezione		IP54	IP54	IP43	IP54	IP43
Dimensioni (LxWxH)	mm	980x460x1.100	980x460x1.100	1.150x500x1.000	955x530x1.025	1.150x500x1.000
Peso	kg	83	83	82	99	98

*I dati sopra riportati non sono impegnativi e a discrezione del costruttore possono essere modificati

LEVIGATRICI

LEVIGATRICI A NASTRO

MBSM AS

- Motore potente
- Funzionamento a ridotte vibrazioni per i migliori risultati di levigatura
- Superficie di molatura piana adatta alla lavorazione di pezzi lunghi **(IMG 1)**
- Due velocità del nastro per la levigatura di diversi tipi di acciaio
- Facilità di sostituzione del nastro grazie al sistema a sgancio rapido **(IMG 2)**
- Due bocchette di aspirazione per abbattere il volume di polvere prodotta
- Può essere utilizzato con e senza aspirazione
- Tavola di lavoro inclinabile
- Schermo protettivo regolabile

DOTAZIONE DI SERIE
- 1 nastro abrasivo P80
- Sacchetto per la polvere
- 2 tubi di aspirazione in alluminio Ø 100 mm

Aspirazione integrata

ACCESSORI OPZIONALI		
MBSM 75-203-2 AS / MBSM 75-240-2 AS		
ART.		**Descrizione**
3924022		Rullo laterale Ø 200x75 mm
3924027		Rivestimento in grafite 495x75 mm
3924040		Sacchetto per la polvere
		Nastri abrasivi 75x2.000 mm
3722004		P40, 10 pz
3722006		P60, 10 pz
3722008		P80, 10 pz
3722009		P120, 10 pz
3722000		Set nastri abrasivi, 3x P40 4x P80 3x P120
		Nastri abrasivi 75x2.000 mm per applicazioni gravose e grandi asportazioni di materiale
3722022		P24, 10 pz
3722023		P36, 10 pz
3722024		P40, 10 pz
3722026		P60, 10 pz
3722001		Set in tessuto 4x P24 3x P40 3x P60

ACCESSORI OPZIONALI		
MBSM 150-203-2 AS / MBSM 150-240-2 AS		
ART.		**Descrizione**
3924024		Rullo laterale Ø 200x150 mm
3924029		Rivestimento in grafite 495x150 mm
3924040		Sacchetto per la polvere
		Nastri abrasivi 150x2.000 mm
3722014		P40, 10 pz
3722016		P60, 10 pz
3722018		P80, 10 pz
3722019		P120, 10 pz
3722010		Set nastri abrasivi, 3x P40 4x P80 3x P120
		Nastri abrasivi 150x2.000 mm per applicazioni gravose e grandi asportazioni di materiale
3723022		P24, 10 pz
3723023		P36, 10 pz
3723024		P40, 10 pz
3723026		P60, 10 pz
3722011		Set in tessuto 4x P24 3x P40 3x P60

IMG 1

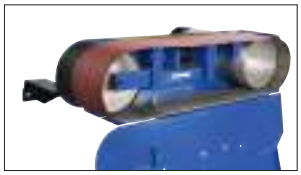

IMG 2

		New		New	
Modello		**MBSM 75-203-2 AS**	**MBSM 75-240-2 AS**	**MBSM 150-203-2 AS**	**MBSM 150-240-2 AS**
ART. (400 V)		**3925274**	**3923274**	**3925316**	**3923316**
DATI TECNICI					
Larghezza di levigatura max	mm	75	75	150	150
Dimensioni nastro abrasivo	mm	2.000x75	2.000x75	2.000x150	2.000x150
Velocità del nastro	m/s	15 / 30	18 / 36	15 / 30	18 / 36
Ø ruota motrice	mm	200	240	200	240
Ø ruota di condotta	mm	200	200	200	200
Ø esterno bocchette di aspirazione	mm	2 x 100	2 x 100	2 x 100	2 x 100
Potenza motore ~50 Hz	kW	2,5 / 3,3	3 / 4	2,5 / 3,3	3 / 4
Grado di protezione		IP54	IP54	IP54	IP54
Dimensioni (LxWxH)	mm	980x460x1.100	1.000x470x1.140	955x530x1.025	1.010x560x1.140
Peso	kg	98	97	114	113

*I dati sopra riportati non sono impegnativi e a discrezione del costruttore possono essere modificati

LEVIGATRICI

LEVIGATRICI MULTIFUNZIONE PER TUBI E PROFILI

KRBS

- Semplicità di utilizzo grazie al dispositivo di serraggio orientabile con facilità **(IMG 6)**
- Le ganasce orientabili del dispositivo di serraggio permettono di fissare tubi a sezione sia circolare che quadrata e acciaio piatto **(IMG 9-13)**
- Angolo di molatura regolabile tra 30° e 90° (0° - 60°) **(IMG 7)**
- Sostituzione rapida e semplice del tenditore senza l'utilizzo di utensili grazie al dispositivo di montaggio a sgancio rapido **(IMG 10)**
- Eccezionale durata grazie ai cuscinetti a sfera ampi e migliorati
- Velocità di passaggio dalla levigatura tubi alla levigatura a nastro
- Motore potente
- Facilità di regolazione dell'altezza del nastro senza bisogno di usare utensili **(IMG 4)**
- Sono previsti dispositivi di fissaggio per rulli di diametro diverso, disponibili su richiesta (17,2 - 78 mm) **(IMG 8)**
- Ampio schermo protettivo ripiegabile, completo di dispositivo di aspirazione; garantisce ottima visibilità **(IMG 5)**
- Facilmente adattabile a diversi materiali grazie a 2 diverse velocità del nastro (15 m/sec per acciaio inox e alluminio, 30 m/sec per l'acciaio)
- Due contenitori di raccolta trucioli, facilmente removibili **(IMG 14)**
- Basamento a ridotte vibrazioni
- Ampia superficie di levigatura con dispositivo di fermo del pezzo **(IMG 1)**
- La piastra guida scarica la polvere di levigatura nella condotta di scarico trucioli posta sulla parte posteriore **(IMG 2)**
- Fermo corsa regolabile senza attrezzi (solo a 90°) **(IMG 3)**

DOTAZIONE DI SERIE KRBS 101
- 1 nastro di levigatura standard P36
- 2 contenitori di raccolta trucioli
- 1 chiave
- 1 rullo abrasivo Ø 42 mm

DOTAZIONE DI SERIE KBRS 101AS
- 1 nastro abrasivo grana P40 per acciaio e acciaio inossidabile
- 2 contenitori di raccolta trucioli
- Una chiave inglese
- Rullo di contatto da 42 mm
- Sacchetto per la polvere

KRBS 101

KRBS 101 AS
Aspirazione integrata

Vista lato posteriore con supporto del pezzo in lavorazione e contenitori di raccolta trucioli

New

Modello		KRBS 101	KRBS 101 AS
ART. (400 V)		**3921001**	**3921005**
DATI TECNICI			
Max larghezza di levigatura	mm	100	100
Dimensioni nastro	mm	2.000x100	2.000x100
Velocità nastro	m/s	15 / 30	15 / 30
Angolo di levigatura regolabile		30° - 90° (0 - 60)°	30° - 90° (0 - 60)°
Ø levigabile	mm	20 / 78	20 / 78
Ø esterno bocchetta di aspirazione	mm	2x74	2x74
Potenza motore ~50 Hz	kW	2,5 / 3,3	2,5 / 3,3
Velocità motore	min^{-1}	1400 / 2800	1400 / 2800
Dimensioni (LxWxH)	mm	1.250x750x1.140	1.250x750x1.140
Peso	kg	159	159

ACCESSORI OPZIONALI	
ART.	**Descrizione**
	Rulli
3723050	3/8"
3723051	1/2" (21,3 mm)
3723052	22 mm
3723053	3/4" (26,9 mm)
3723054	28 mm
3723055	1" (33,7 mm)
3723056	34 mm
3723057	1 1/4" (42,4 mm)
3723058	44 mm
3723065	42 mm
3723059	1 1/2" (48,3 mm)
3723060	50 mm
3723061	2" (60,3 mm)
3723062	62 mm
3723063	2 1/2" (76,1 mm)
3723064	78 mm

*I dati sopra riportati non sono impegnativi e a discrezione del costruttore possono essere modificati

LEVIGATRICI

LEVIGATRICI MULTIFUNZIONE PER TUBI E PROFILI

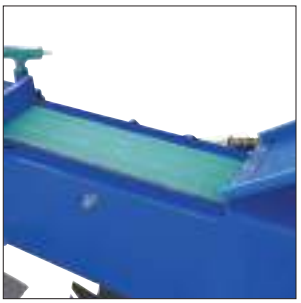
IMG 1

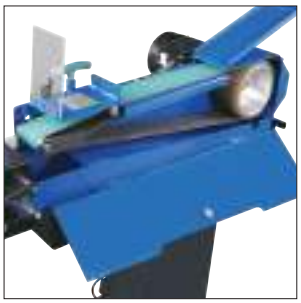
IMG 2

IMG 3

IMG 4

IMG 5

IMG 6

IMG 7

IMG 8

IMG 9

IMG 10

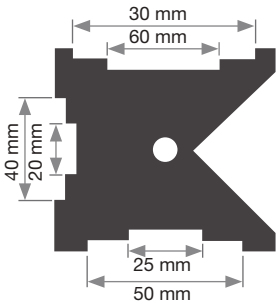

Le ganasce di serraggio rotanti del dispositivo di bloccaggio permettono di fissare saldamente tubi quadrati, tubi rotondi e acciaio piatto

IMG 11

IMG 12

IMG 13

IMG 14

AS 1400
Dispositivo di aspirazione opzionale

AS 1601
Dispositivo di aspirazione opzionale

ACCESSORI OPZIONALI		
ART.		**Descrizione**
	Nastro abrasivo 2.000x100 mm	
3724740		P40 per alluminio
3724760		P60 per alluminio
3724710		P100 per alluminio
3724712		P120 per alluminio
3724840		P40 per acciaio inox
3724860		P60 per acciaio inox
3724810		P100 per acciaio inox
3724812		P120 per acciaio inox

*I dati sopra riportati non sono impegnativi e a discrezione del costruttore possono essere modificati

LEVIGATRICI

LEVIGATRICE A NASTRO PER LEVIGARE E ARROTONDARE BORDI

New

CE

MBSM 75-200-1V

- Design verticale salvaspazio
- Motore potente
- Elevate prestazioni di abrasione
- Superficie di molatura piana adatta alla lavorazione di pezzi lunghi
- Due bocchette di aspirazione per abbattere il volume di polvere prodotta
- Funzionamento a ridotte vibrazioni per i migliori risultati di levigatura
- Può essere utilizzata con o senza aspirazione
- Facile regolazione della guida del nastro per mezzo della vite di regolazione
- Tensionamento automatico del nastro tramite sistema a molla
- Schermo di protezione regolabile
- Due bocchette di aspirazione per abbattere il volume di polvere prodotta

ACCESSORI OPZIONALI		
	Nastri abrasivi in tessuto	
Applicazione	Acciaio inossidabile, acciaio dolce, metalli non ferrosi, alluminio	
Tipo di grana	Corindone allo zirconio	
Legante	Resina sintetica	
ART.		Descrizione
3722004		75x2000 mm P40, 10 pz
3722006		75x2000 mm P60, 10 pz
3722008		75x2000 mm P80, 10 pz
3722009		75x2000 mm P120, 10 pz
	Nastri abrasivi in tessuto	
Applicazione	Alluminio fuso, acciaio inossidabile, acciaio	
Tipo di grana	Corindone allo zirconio	
Legante	Resina sintetica	
ART.		Descrizione
3722022		75x2000 mm P24, 10 pz
3722023		75x2000 mm P36, 10 pz
3722024		75x2000 mm P40, 10 pz
3722026		75x2000 mm P60, 10 pz
	SET di nastri abrasivi in tessuto	
Applicazione	Alluminio fuso, acciaio inossidabile, acciaio	
Tipo di grana	Corindone allo zirconio	
Legante	Resina sintetica	
ART.		Descrizione
3722001		75x2000 mm
		P24, 4 pz
		P40, 3 pz
		P60, 3 pz
	SET di nastri abrasivi in tessuto	
Applicazione	Alluminio fuso, acciaio inossidabile, acciaio	
Tipo di grana	Corindone allo zirconio	
Legante	Resina sintetica	
ART.		Descrizione
3722000		75x2000 mm
		P40, 3 pz
		P80, 4 pz
		P120, 3 pz

ART.	Descrizione
3925080	Ruota di contatto Ø102 x 75 mm

Modello		MBSM 75-200-1 V
ART. (230 V)		**3925070**
DATI TECNICI		
Max larghezza di levigatura	mm	75
Dimensioni nastro	mm	2.000x75
Velocità del nastro	m/s	26
Ø ruota motrice	mm	180
Ø ruota di contatto	mm	102
Ø esterno bocchetta di aspirazione	mm	76
Velocità motore	rpm	2.800
Potenza motore ~ 50 Hz	kW	1,1
Grado di protezione		IP54
Dimensioni (LxWxH)	mm	420x330x1.080
Peso	kg	45

*I dati sopra riportati non sono impegnativi e a discrezione del costruttore possono essere modificati

SBAVATRICI

SBAVATRICI A SPAZZOLA UNIVERSALI

New

BEG

- Di serie con spazzola ondulata (250x40x24 mm con filo Ø 0,5 mm) per la lavorazione dell'acciaio
- Ampio schermo protettivo contro scintille e trucioli **(IMG 1)**
- Supporto prismatico regolabile **(IMG 2)**
- Interruttore di arresto di emergenza azionabile con il piede
- Unità di aspirazione con motore e sacchetto filtro separati (BEG 250 S)

BEG 250

BEG 250 S

Modello		BEG 250	BEG 250 S
ART. (400 V)		**3730250**	**3730251**
DATI TECNICI			
Dimensioni spazzola (LxP)	mm	Ø 250x40	Ø 250x40
Foro spazzola	mm	Ø 24	Ø 24
Velocità spazzola	min-¹	3.000	3.000
Capacità di aspirazione	m³/min	-	8,5
Potenza motore ~50	kW	2,2	2,2
Dimensioni (LxWxH)	mm	420x500x1.120	440x600x1.120
Peso	kg	50	60

ACCESSORI OPZIONALI	
ART.	Descrizione
	Spazzole 250x40 mm
3730260	Ø filo 0,2 mm per acciaio
3730261	Ø filo 0,3 mm per acciaio
3730264	Ø filo 0,2 mm per acciaio inox
3730265	Ø filo 0,3 mm per acciaio inox
3730267	Ø filo 0,5 mm per acciaio
3722150	Sacchetto filtro di ricambio (solo per BEG 250 S)

IMG 1

IMG 2

*I dati sopra riportati non sono impegnativi e a discrezione del costruttore possono essere modificati

RETTIFICATRICI

RETTIFICATRICI DI PRECISIONE CON CONTROLLO NC DELL'AVANZAMENTO VERTICALE

New

CE

FSM 2550

- Per rettifica superficiale di precisione nel settore industriale
- Costruzione in ghisa
- Illuminazione alogena (IP65)
- Lubrificazione centralizzata automatica per tutti gli organi di trasmissione
- Mandrino di alta qualità con cuscinetti a rulli conici di precisione (precisione di concentricità 2 µm)
- Le guide a V rivestite con Turcite garantiscono movimento estremamente fluido, a basso attrito e massima precisione
- Piastra di serraggio elettromagnetica inclusa per il fissaggio del pezzo
- Funzione di smagnetizzazione automatica
- Dispositivo di ravvivatura parallela
- Piedini di allineamento
- Sistema di raffreddamento
- Seconda flangia portamola aggiuntiva inclusa

DOTAZIONE DI SERIE

- Flangia porta mola
- Mola
- Sistema bilanciatura a mola
- Chiavi di servizio
- Lampada da lavoro alogena
- Dispositivo refrigerante

Controllo automatico dell'avanzamento AD 5

I modelli della serie FSM sono dotati di controllo automatico dell'avanzamento (AD 5). Sono disponibili diversi cicli di rettifica: cicli di rettifica in piano con alimentazione nel punto iniziale, cicli di rettifica in gola con alimentazione nel punto iniziale, cicli di rettifica in gola con alimentazione nel punto iniziale e finale. L'alimentazione della mola può essere progettata individualmente in base al pezzo. La granulometria totale è suddivisa in granulometria grossolana e granulometria fine; i passi di granulometria possono essere inseriti liberamente, a seconda dell'applicazione, con una risoluzione minima fino a 0,001 mm. La possibilità di programmare punti morti dopo un certo numero di passi di granulometria, nonché passaggi per la cottura al raggiungimento della granulometria, garantisce i migliori risultati di macinazione.

Modello		FSM 2550
ART. (400 V)		**3932550**
DATI TECNICI		
Dimensioni utili del piano tavola	mm	250x500
Max distanza tra mandrino e tavola	mm	500
Avanzamento tavola	m/min	5-25
Max carico consentito	kg	250
Velocità mandrino	rpm	2.900
Dimensione mola	mm	180x13x31,75
Potenza motore mola ~50 Hz	kW	1,5
Potenza motore impianto idraulico	kW	0,75
Dimensioni (LxWxH)	mm	2.250x1.400x1.800
Peso	kg	1.350

ACCESSORI OPZIONALI	
ART.	Descrizione
204.23	Piano magnetico permanente polarità fitta, 600x300 mm

*I dati sopra riportati non sono impegnativi e a discrezione del costruttore possono essere modificati

RETTIFICATRICI

RETTIFICATRICI DI PRECISIONE CON CONTROLLO NC DELL'AVANZAMENTO VERTICALE

New

FSM 3060

- Per rettifica superficiale di precisione nel settore industriale
- Costruzione in ghisa
- Illuminazione alogena (IP65)
- Lubrificazione centralizzata automatica per tutti gli organi di trasmissione
- Mandrino di alta qualità con cuscinetti a rulli conici di precisione (precisione di concentricità 2 µm)
- Le guide a V rivestite con Turcite garantiscono movimento estremamente fluido, a basso attrito e massima precisione
- Piastra di serraggio elettromagnetica inclusa per il fissaggio del pezzo
- Funzione di smagnetizzazione automatica
- Dispositivo di ravvivatura parallela
- Piedini di allineamento
- Sistema di raffreddamento
- Seconda flangia portamola aggiuntiva inclusa

DOTAZIONE DI SERIE

- Flangia porta mola
- Mola
- Sistema bilanciatura a mola
- Chiavi di servizio
- Lampada da lavoro alogena
- Dispositivo refrigerante

Controllo automatico dell'avanzamento AD 5

I modelli della serie FSM sono dotati di controllo automatico dell'avanzamento (AD 5). Sono disponibili diversi cicli di rettifica: cicli di rettifica in piano con alimentazione nel punto iniziale, cicli di rettifica in gola con alimentazione nel punto iniziale, cicli di rettifica in gola con alimentazione nel punto iniziale e finale. L'alimentazione della mola può essere progettata individualmente in base al pezzo. La granulometria totale è suddivisa in granulometria grossolana e granulometria fine; i passi di granulometria possono essere inseriti liberamente, a seconda dell'applicazione, con una risoluzione minima fino a 0,001 mm. La possibilità di programmare punti morti dopo un certo numero di passi di granulometria, nonché passaggi per la cottura al raggiungimento della granulometria, garantisce i migliori risultati di macinazione.

Modello		FSM 3060
ART. (400 V)		**3933060**
DATI TECNICI		
Dimensioni utili del piano tavola	mm	300x600
Max distanza tra mandrino e tavola	mm	500
Avanzamento tavola	m/min	5-25
Max carico consentito	kg	300
Velocità mandrino	rpm	1.450
Dimensione mola	mm	355x38x127
Potenza motore mola ~50 Hz	kW	3,75
Potenza motore impianto idraulico	kW	0,75
Dimensioni (LxWxH)	mm	2.650x1.550x1.800
Peso	kg	1.700

ACCESSORI OPZIONALI	
ART.	Descrizione
204.23	Piano magnetico permanente polarità fitta, 600x300 mm

*I dati sopra riportati non sono impegnativi e a discrezione del costruttore possono essere modificati

schweisskraft®
Schweißtechnik

LTF®

SALDATURA

AFFILA ELETTRODI

AFFILA ELETTRODI IN TUNGSTENO PER SALDATURA TIG

New

CE

EG 4

- Affilatrice per elettrodi al tungsteno progettata per un'affilatura precisa di elettrodi con diametro da 1,0 a 4,0 mm
- Utilizzo semplice grazie agli angoli e ai diametri selezionabili
- Design compatto e maneggevole che assicura lunga durata e facilità di manutenzione, ideale per l'officina o l'uso in cantiere
- Regolazione elettronica a 5 livelli della velocità tramite manopola per l'ottimizzazione del processo di affilatura
- Sostituzione rapida della mola di affilatura

DOTAZIONE DI SERIE
- Disco di affilatura
- Valigetta di trasporto

IMG 1

IMG 2

IMG 3

Modello		EG 4
ART. (230 V)		**1692004**
DATI TECNICI		
Ø elettrodo	mm	1,0 ÷ 4,0
Lunghezza minima elettrodo	mm	30
Angolo di affilatura		15° - 18° - 22, 5° - 30°
Velocità di rotazione	min^{-1}	0 - 11.000
Regolazione velocità		5 livelli
Ø disco diamantato	mm	33,5
Potenza motore ~ 50 Hz	kW	0,75
Dimensioni (LxWxH)	mm	340x76x76
Peso	kg	1,6

1

2

3

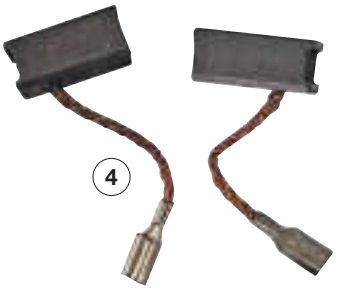
4

5

RICAMBI		
N°	Descrizione	ART.
1	Coperchio di protezione	1692080
2	Indicatore angolo affilatura	1692081
3	Disco di affilatura	1692082
4	Coppia di spazzole	1692083
5	Interruttore	1692084
6	Valigetta di trasporto	1692085
7	Corpo di affilatura	1692086
8	Giunto incrociato EG4	1692087
9	Rotore EG	1692088

6

7

AFFILA ELETTRODI

AFFILA ELETTRODI IN TUNGSTENO MODELLO DA BANCO PER SALDATURA TIG

New

EG 5

- Garantisce risultati di saldatura ottimali grazie a un'affilatura precisa e professionale degli elettrodi in tungsteno con diametro da 1,6 a 5,0 mm
- La regolazione continua dell'angolo di affilatura (15°- 60°) permette un adattamento preciso alle esigenze di saldatura
- Battuta di arresto integrata per impostare la lunghezza corretta dell'elettrodo
- Affilatura longitudinale precisa, che assicura migliore innesco dell'arco, maggiore stabilità e maggiore durata dell'elettrodo
- Affilatura semplice anche su elettrodi lunghi solo 35 mm
- Il sistema di bloccaggio ergonomico consente l'inserimento anche con guanti protettivi, mentre il cassetto raccogli polvere garantisce una manutenzione rapida e pulita
- Ideale per officine, reparti di manutenzione e utilizzo industriale

DOTAZIONE DI SERIE
- Disco diamantato Ø 90 mm
- Pinze di serraggio da 1,6 / 2,0 / 2,4 / 3,2 / 4,0 mm

Modello		EG 5
ART. (230 V)		**1692005**
DATI TECNICI		
Ø elettrodo	mm	1,6 - 5,0
Lunghezza minima elettrodo	mm	35
Angolo di affilatura		15° ÷ 60°
Velocità di rotazione	min^{-1}	6.500
Ø disco diamantato	mm	90
Potenza motore ~ 50 Hz	kW	0,07
Grana del disco		K180
Dimensioni (LxWxH)	mm	225x150x195
Peso	kg	4

Info & Video

RICAMBI		
N°	Descrizione	ART.
1	Disco diamantato K180	1692050
1	Disco diamantato K320	1692065
	Porta elettrodo	1692051
	Pinza di serraggio 1,6 mm	1692052
	Pinza di serraggio 2,0 mm	1692053
2	Pinza di serraggio 2,4 mm	1692054
	Pinza di serraggio 3,2 mm	1692055
	Pinza di serraggio 4,0 mm	1692056
	Pinza di serraggio 5,0 mm	1692057
	Vetro di protezione	1692058
	Interruttore principale	1692059
	Set piedini in gomma	1692060
	Guarnizione	1692061
	Vite di fissaggio rapido disco diamantato	1692062
	Rondella distanziatrice	1692063
	Dado di regolazione	1692064
3	Indicatore di posizione	1692066
4	Spazzola di pulizia	1692067
	Motore EG 5	1692069

SALDATRICI

SALDATRICI INVERTER A ELETTRODO

New

CE

EASY-STICK

- Grazie alla tecnologia inverter ad alta efficienza e di ultima generazione, offrono una regolazione precisa della corrente, peso ridotto e prestazioni elevate anche con alimentazione da generatore
- La struttura robusta e compatta consente un uso sicuro in ambienti di lavoro esterni o in condizioni di montaggio gravose
- Grazie al design a tecnologia inverter ad alta efficienza, offrono un arco stabile, ottima penetrazione e un innesco rapido e controllato
- Grado di protezione IP21S, adatta anche per impieghi all'aperto
- Sono utilizzabili con elettrodi rutilici, basici e INOX
- **Settori di applicazione:**
  Lavorazioni di montaggio e manutenzione
  Carpenteria metallica
  Officine meccaniche e agricole
  Scuole di formazione tecnica
- **Nota tecnica – Classe EMC A:**
  queste apparecchiature di saldatura non sono destinate all'uso in ambienti residenziali dove l'alimentazione avviene tramite rete di bassa tensione pubblica

Funzioni di saldatura avanzate

- **Hot Start**
  Avvio facilitato dell'arco -
  Aumenta automaticamente la corrente di saldatura per un innesco rapido e stabile del bagno di fusione
- **Anti-Stick**
  Prevenzione dell'incollaggio dell'elettrodo -
  In caso di contatto accidentale tra elettrodo e pezzo, la macchina riduce automaticamente la corrente, evitando il surriscaldamento o la fusione dell'elettrodo
- **Arc-Force Control**
  Stabilizzazione dinamica dell'arco -
  Il sistema monitora costantemente corrente e tensione di saldatura, risolvendo i cortocircuiti in modo rapido e sicuro. Ciò garantisce un arco stabile e controllato, facilitando la manipolazione dell'elettrodo anche in condizioni difficili

DOTAZIONE DI SERIE

- Cavo di saldatura 16 mm², lunghezza 3 m, con porta elettrodo da 300 A
- Cavo di massa 16 mm², lunghezza 3 m, con morsetto di massa da 300 A

Info & Video

Modello		EASY-STICK 141	EASY-STICK 161
ART. (230 V)		**1073014**	**1073016**
DATI TECNICI			
Ø elettrodi saldabili	mm	1,6 - 3,2	1,6 - 4,0
Campo di regolazione corrente	A	10 - 140	10 - 160
Spessore lamiera	mm	1,0 - 4,0	1,0 - 6,0
Assorbimento di corrente	A	36,6	36,5
Fusibile ritardato	A	16	16
Tensione a vuoto	V	77,4	69,9
Ciclo di lavoro Imax		15%	25%
Corrente di saldatura ED=100%	A	55	80
Grado di protezione		IP 21S	IP 21S
Classe di isolamento		H	H
Temperatura di esercizio		-10°C ÷ +40°C	-10°C ÷ +40°C
Potenza assorbita	kVA	4,5	5
Potenza minima generatore richiesta	kVA	>8,4	>8,4
Potenza complessiva	kVA	8,4	8,4
Spina di rete	A	16	16
Dimensioni (LxWxH)	mm	320x135x255	320x135x255
Peso	kg	4,3	4,4
Norme di riferimento		DIN EN 60974-10 / DIN EN IEC 60974-1, Classe EMC A	

SALDATRICI

PANNELLO DI CONTROLLO	
N°	Descrizione
1	Spia di alimentazione indica il funzionamento dell'apparecchiatura
2	Spia di temperatura segnala il surriscaldamento o l'intervento della protezione termica
3	Manopola di regolazione per la selezione del valore di corrente di saldatura

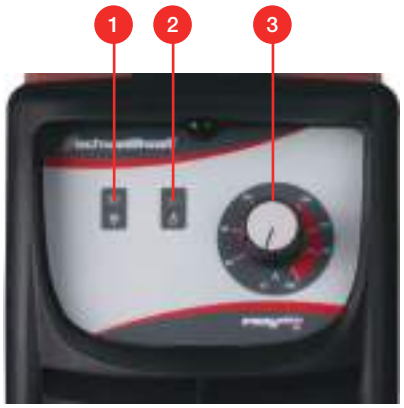

RICAMBI		
N°	Descrizione	ART.
1	Valigetta di trasporto	1174050
2	Cavo di massa 4 m, completo con morsetto 16 mm², KS 25/9 mm, 200 A	1250215
2	Cavo di massa 4 m, completo con morsetto 25 mm², KS 25/9 mm, 200 A	1250224
3	Cavo di saldatura 5 m, assemblato, 25 mm² / 10–25 mm² / spinotto 9 mm / M8	1250227
4	Cavo di saldatura 4 m, completo con porta elettrodo 16 mm², KS 25/9 mm, 260 A	1250353
5	Kit postazione di saldatura 25 mm², KS 50 / Pratica 1 / morsetto di massa 200 A, composto da: Cavo di saldatura PVC 5 m con porta elettrodo e connettore Cavo di massa PVC 3 m con morsetto e connettore Martello per scorie Spazzola a due file di acciaio Maschera manuale in polipropilene (CE) Vetro DIN 9 e vetro di protezione 90x110 mm Guanti da saldatura a 5 dita	1240445

SALDATRICI

SALDATRICE INVERTER A ELETTRODO CON SCHEDA RESINATA

New

CE

CRAFT-STICK 161

- Costruita con tecnologia inverter di ultima generazione, che garantisce elevata efficienza e peso ridotto
- La tecnologia inverter ad alta frequenza garantisce arco stabile, innesco rapido e penetrazione uniforme anche con elettrodi difficili o materiali spessi
- La scheda resinata protegge l'elettronica da agenti aggressivi, rendendo l'apparecchiatura idonea anche per ambienti offshore o ad alta umidità, nebbia salina, polveri e vapori corrosivi, vibrazioni e urti meccanici
- Grado di protezione IP21S, idoneo anche per utilizzo in ambienti esterni
- **Settori di applicazione:**
  Cantieri e lavori in esterno
  Manutenzione industriale e agricola
  Officine metalmeccaniche
  Costruzioni navali e impianti offshore
  Scuole di formazione tecnica e laboratori
- **Nota tecnica – Classe EMC A:**
  l'apparecchiatura non è destinata all'utilizzo in ambienti residenziali alimentati da reti pubbliche di bassa tensione

Funzioni di saldatura avanzate

- **Hot Start**
  Avvio facilitato dell'arco -
  Aumenta automaticamente la corrente di saldatura per un innesco rapido e stabile del bagno di fusione
- **Anti-Stick**
  Prevenzione dell'incollaggio dell'elettrodo -
  In caso di contatto accidentale tra elettrodo e pezzo, la macchina riduce automaticamente la corrente, evitando il surriscaldamento o la fusione dell'elettrodo
- **Arc-Force Control**
  Stabilizzazione dinamica dell'arco -
  Il sistema monitora costantemente corrente e tensione di saldatura, risolvendo i cortocircuiti in modo rapido e sicuro. Ciò garantisce un arco stabile e controllato, facilitando la manipolazione dell'elettrodo anche in condizioni difficili

- Ciclo di lavoro più elevato rispetto alla serie EASY-STICK, per prestazioni continue anche in uso intensivo

DOTAZIONE DI SERIE

- Cavo di saldatura 16 mm², lunghezza 3 m, con porta elettrodo
- Cavo di massa 16 mm², lunghezza 3 m, con morsetto di massa

Generator Friendly

Modello		CRAFT-STICK 161
ART. (230 V)		**1073161**
DATI TECNICI		
Diametro elettrodi saldabili	mm	1,6 - 4,0
Campo di regolazione corrente	A	10 - 160
Spessore lamiera	mm	1,0 - 6,0
Assorbimento di corrente	A	36,5
Fusibile ritardato	A	16
Tensione a vuoto	V	75,3
Ciclo di lavoro Imax Elettrodo (40°)		40 %
Corrente di saldatura ED=100%	A	90
Grado di protezione		IP 21S
Classe di isolamento		H
Temperatura di esercizio		-10°C ÷ +40°C
Potenza assorbita	kVA)	5,2
Potenza minima generatore richiesta	kVA)	>8,7
Potenza complessiva	kVA)	8,7
Spina di rete	A	16
Alimentazione elettrica		~ 50 Hz
Dimensioni (LxWxH)	mm	320x135x255
Peso	kg	4,9
Norme di riferimento		DIN EN 60974-10 / DIN EN IEC 60974-1, Classe EMC A

SALDATRICI

Scheda elettronica ad alte prestazioni

PANNELLO DI CONTROLLO	
N°	Descrizione
1	Spia di alimentazione indica il funzionamento dell'apparecchiatura
2	Spia di temperatura segnala il surriscaldamento o l'intervento della protezione termica
3	Manopola di regolazione per la selezione del valore di corrente di saldatura

RICAMBI		
N°	Descrizione	ART.
1	Valigetta di trasporto	1174050
2	Cavo di massa 4 m, completo con morsetto 16 mm², KS 25/9 mm, 200 A	1250215
	Cavo di massa 4 m, completo con morsetto 25 mm², KS 25/9 mm, 200 A	1250224
3	Cavo di saldatura 5 m, assemblato, 25 mm² / 10–25 mm² / spinotto 9 mm / M8	1250227
4	Cavo di saldatura 4 m, completo con porta elettrodo 16 mm², KS 25/9 mm, 260 A	1250353
5	Kit postazione di saldatura 25 mm², KS 50 / Pratica 1 / morsetto di massa 200 A, composto da: Cavo di saldatura PVC 5 m con porta elettrodo e connettore Cavo di massa PVC 3 m con morsetto e connettore Martello per scorie Spazzola a due file di acciaio Maschera manuale in polipropilene (CE) Vetro DIN 9 e vetro di protezione 90x110 mm Guanti da saldatura a 5 dita	1240445

FILTRO DI SALDATURA AUTOMATICO VarioProtect

CARATTERISTICHE GENERALI

- Visibilità completa, efficace protezione degli occhi; l'oscuramento automatico avviene immediatamente dopo l'accensione dell'arco
- I cristalli liquidi, controllati elettronicamente, agiscono come sensori che rilevano l'arco di saldatura e rispondono immediatamente visualizzando un'immagine scura o chiara
- Il filtro UV/IR blocca le radiazioni nocive
- Su alcuni modelli è possibile regolare in continuo il livello di protezione dalla parte esterna del casco senza dover togliere il casco stesso
- Tempo di risposta di commutazione da scuro a chiaro regolabile
- L'oscuramento automatico può essere disattivato divenendo così utilizzabile anche per la modalità smerigliatura
- Funzionamento delle celle solari

solar power VarioProtect®

GREEN DISPLAY

Display standard: protezione e chiarezza
Protezione affidabile per gli occhi.

TRUE COLOR DISPLAY

Effetto True Color per un maggior controllo: saldatura con colori vividi e reali, con un maggior contrasto che migliora il rilevamento delle superfici e degli elementi colorati nell'ambiente di lavoro. Protezione affidabile per gli occhi

TRUE COLOR DISPLAY — CAMPO VISIVO PANORAMICO
GREEN DISPLAY — FINESTRA LATERALE

Colori vividi e reali con un'ampia visuale
Effetto True Color nella finestra di visualizzazione principale per un maggior controllo: la saldatura in colori reali e con maggior contrasto migliora il rilevamento delle superfici e degli elementi colorati nell'ambiente di lavoro
Vetri laterali con "display verdi"
Saldatura con campo visivo di 180° grazie alle finestre laterali a destra e a sinistra.

TRUE COLOR DISPLAY — CAMPO VISIVO PANORAMICO

Effetto True Color nella finestra di visualizzazione principale per un maggior controllo: la saldatura in colori reali e con maggior contrasto migliora il rilevamento delle superfici e degli elementi colorati nell'ambiente di lavoro
Saldatura con campo visivo di 180° grazie alle finestre laterali a destra e a sinistra.

CASCHI PER LA SALDATURA

CASCO PER LA SALDATURA CON VISIERA AUTOSCURANTE

New

VarioProtect M-W-2

- Ideale per processi di saldatura a elettrodi (MMA), MIG/MAG e TIG e per operazioni di smerigliatura
- Livello di oscuramento tra DIN 9 e DIN 13
- Tempo di risposta chiaro/scuro 0,09 ms
- N° 2 sensori

solar power VarioProtect®

GREEN DISPLAY

Modello		VarioProtect M-W-2
ART.		**1653991**
DATI TECNICI		
Campo visivo (LxH)	mm	92x42
Tempo di risposta chiaro/scuro	ms	0,09
Tempo di risposta scuro/chiaro	ms	150 – 850
Livello di oscuramento		DIN 9 -13
Protezione UV/IR		classe di protezione 16 (fisso)
Tonalità luminosa		protezione livello 4
Celle solari		sì
Tipo di batteria		2 x 3V litio CR2032
Batteria sostituibile		sì
N° sensori		2
Valutazione classi*		1 / 1 / 1 / 2
Materiale visiera		polipropilene
Dimensioni (LxWxH)	mm	320x253x296
Peso ca.	g	470

*Valutazione: classe ottica/classe di scattering/classe di omogeneità/classe di proprietà angolari

RICAMBI		
N°	Descrizione	ART.
1	Lente / vetro di protezione esterna, 10 pz	166 2110
2	Lente / vetro di protezione interna, 10 pz	166 2111
3	Fascia antisudore	166 2112
4	Struttura interna completa	166 2113
5	Calotta	166 2114
6	Batteria al litio 3V CR2032	166 2107

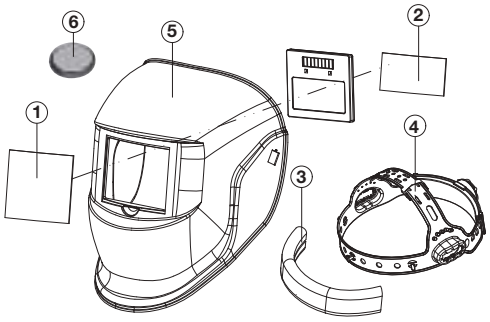

CASCHI PER LA SALDATURA

CASCO PER LA SALDATURA CON VISIERA AUTOSCURANTE

VarioProtect XL-W TC

- Ideale per processi di saldatura a elettrodi (MMA), MIG/MAG e TIG e per operazioni di smerigliatura
- Livello di oscuramento tra DIN 9 e DIN 13 a variazione continua
- Tempo di risposta chiaro/scuro 0,1 ms
- N° 2 sensori
- Regolazione automatica dell'oscuramento della lente esterna del casco passando dal processo di saldatura a quello di smerigliatura

solar power VarioProtect®

TRUE COLOR DISPLAY

Modello		VarioProtect XL-W TC
ART.		**1651000**
DATI TECNICI		
Campo visivo	mm	100xh49
Tempo di risposta chiaro/scuro	ms	0,1
Tempo di risposta scuro/chiaro	ms	150 - 800
Livello di oscuramento		DIN 9 -13
Protezione UV/IR		classe di protezione 16 (fisso)
Tonalità luminosa		protezione livello 4
Celle solari		si
Tipo di batteria		2 x litio - Mn CR2032
Batteria sostituibile		si
N° sensori		2
Valutazione classi*		1 / 1 / 1 / 2
Materiale visiera		nylon
Dimensioni (LxWxH)	mm	238x175x334
Peso ca.	g	490

*Valutazione: classe ottica/classe di scattering/classe di omogeneità/classe di proprietà angolari

RICAMBI

N°	Descrizione	ART.
1	Calotta	1662157
2	Filtro visiera	1662158
3	Struttura interna completa	1662102
4	Fascia antisudore	1662112
5	Lente/vetro di protezione interna, 10 pz	1662156
	Lente/vetro di protezione esterna, 10 pz	1662155
6	Batteria al litio 3V CR2032	1662107

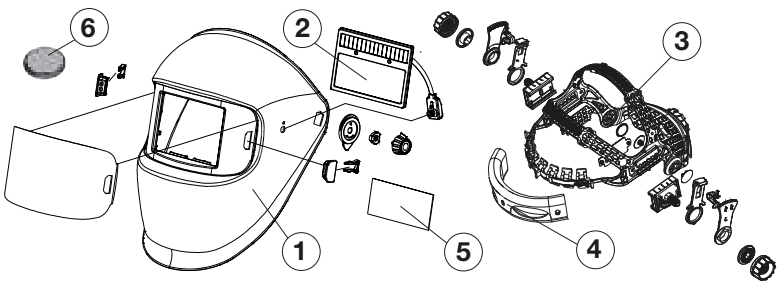

SCHEDA PRODOTTO

CASCHI PER LA SALDATURA

CASCHI PER LA SALDATURA CON VISIERA AUTOSCURANTE

VarioProtect XXL-W-2 TC

- Ideale per processi di saldatura a elettrodi (MMA), MIG/MAG e TIG e per operazioni di smerigliatura
- Prodotto di alta qualità nella chiarezza ottica, nello scatter, nell'omogeneità e nella visualizzazione reale dei colori
- Facile da usare, anche con l'impiego di guanti da saldatura
- Ampio campo visivo
- Maschera da saldatura con baricentro posteriore, molto leggera, delicata sulla testa e sul collo

solar power VarioProtect®

TRUE COLOR DISPLAY

New

Modello		VarioProtect XXL-W-2 TC			
ART.		**1654025**	**1654025-2**	**1654025-3**	**1654025-4**
DATI TECNICI					
Colore		**Fibra di carbonio**	**Rosso**	**Arancio**	**Blu**
Campo visivo (LxH)	mm	100x73			
Tempo di risposta chiaro/scuro	ms	0,3			
Tempo di risposta scuro/chiaro	ms	300 - 900			
Protezione UV/IR		classe di protezione 16 (fisso)			
Tonalità luminosa		protezione livello 4			
Celle solari		sì			
Tipo batteria		litio 3V CR2450			
Batteria sostituibile		sì			
N° sensori		4			
Valutazione classi*		1 / 1 / 1 / 1			
Materiale visiera		poliammide			
Dimensioni (LxWxH)	mm	244x295x323			
Peso ca.	g	430			

*Valutazione: classe ottica/classe di scattering/classe di omogeneità/classe di proprietà angolari

RICAMBI		
N°	Descrizione	ART.
1	Calotta	1662033
2	Filtro visiera	1662077
	Lente di compensazione 2.0	1662036
3	Struttura interna completa	1662032
3.1	Fascia antisudore frontale	1662023
3.2	Fascia interna superiore	1662050
3.3	Fascia posteriore (collo)	1662051
4	Lente/vetro di protezione interna, 10 pz	1662076
5	Lente/vetro di protezione esterna, 10 pz	1662075
6	Batteria al litio 3V CR2450	1662034

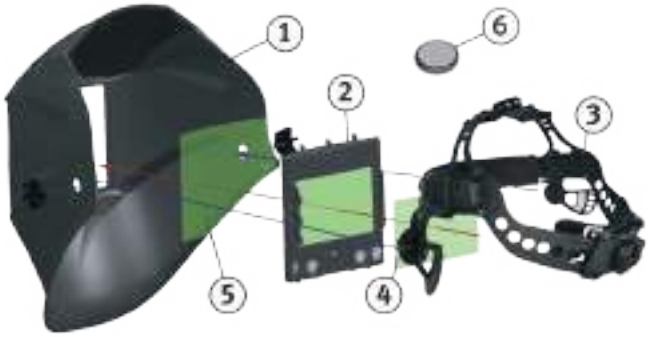

CASCHI PER LA SALDATURA

CASCO AUTOMATICO PER LA SALDATURA CON VISIERA AUTOSCURANTE

CE

VarioProtect PANORAMA-W S-TC

- Ideale per processi di saldatura a elettrodi (MMA), MIG/MAG e TIG e per operazioni di smerigliatura
- Ampio campo visivo a 180° che consente all'operatore di avere un'ampia visibilità durante il lavoro di saldatura migliorandone il comfort in qualsiasi posizione adottata
- Oscuramento automatico dei vetri laterali

solar power
VarioProtect®
TRUE COLOR DISPLAY

Modello		VarioProtect PANORAMA-W S-TC
ART.		**1654060**
DATI TECNICI		
Colore		**Argento**
Campo visivo (LxH)	mm	100x67
Tempo di risposta chiaro/scuro	ms	0,04
Tempo di risposta scuro/chiaro	ms	150 - 800
Livello di oscuramento		DIN 5 - 9/9 -13
Protezione UV/IR		classe di protezione 16 (fisso)
Tonalità luminosa		protezione livello 3
Vetri laterali		protezione livello 5
Celle solari		sì
Tipo di batteria		litio 3V CR2032
Batteria sostituibile		sì
N° sensori		4
Valutazione classi*		1 / 1 / 1 / 1
Materiale visiera		nylon
Dimensioni (LxWxH)	mm	249x298x334
Peso ca.	g	540

*Valutazione: classe ottica/classe di scattering/classe di omogeneità/classe di proprietà angolari

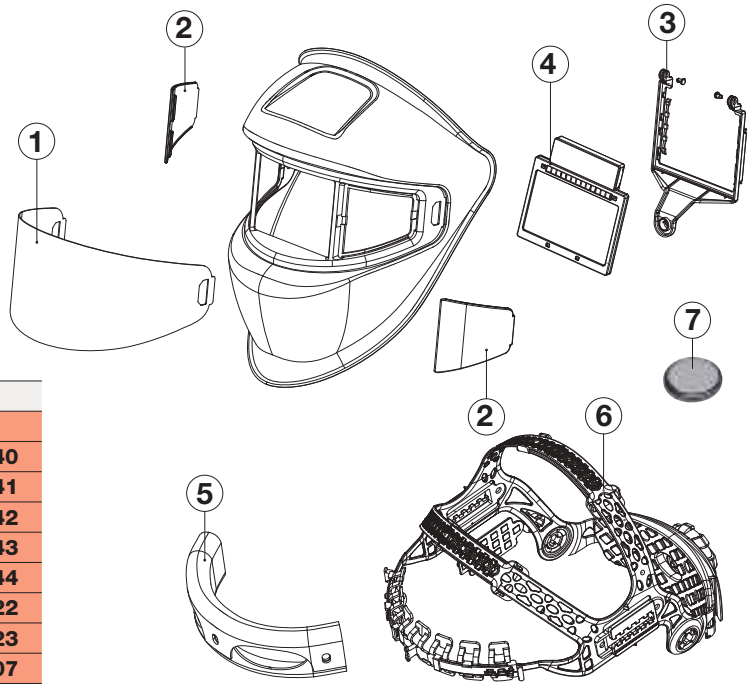

RICAMBI		
N°	Descrizione	ART.
1	Lente / vetro di protezione esterna, 10 pz	1662140
	Lente / vetro di protezione interna, 10 pz	1662141
2	Set vetri interni laterali, 2 pz	1662142
3	Supporto lente	1662143
4	Filtro maschera	1662144
5	Fascia antisudore	1662122
6	Struttura interna completa	1662123
7	Batteria 3V CR2032	1662107

CASCHI PER LA SALDATURA

CASCO PER LA SALDATURA CON VISIERA AUTOSCURANTE

VarioProtect 3XL-W DIGITAL TC

- Ideale per processi di saldatura a elettrodi (MMA), MIG/MAG e TIG e per operazioni di smerigliatura
- Ampio campo visivo a 180° grazie alla presenza di vetri di protezione laterali
- Filtro maschera digitale per un utilizzo facile e intuitivo
- Passaggio modalità smerigliatura / saldatura senza dover alzare e/o abbassare il casco tra i diversi processi di lavorazione e consentendo quindi libertà di azione manuale

solar power VarioProtect®

TRUE COLOR DISPLAY

Modello		VarioProtect 3XL-W DIGITAL TC
ART.		**1654030**
DATI TECNICI		
Campo visivo (LxH)	mm	100x93
Tempo di risposta chiaro/scuro	ms	0,04
Tempo di risposta scuso/chiaro	ms	60 - 1200
Livello di oscuramento		DIN 4 - 8/8 -13
Protezione UV/IR		classe di protezione 16 (fisso)
Tonalità luminosa		protezione livello 4
Celle solari		sì
Tipo batteria		litio 2 x 3V CR2032
Batteria sostituibile		sì
N° sensori		5
Valutazione classi*		1 / 1 / 1 / 1
Materiale visiera		nylon
Dimensioni (LxWxH)	mm	252x289x336
Peso ca.	g	550

*Valutazione: classe ottica/classe di scattering/classe di omogeneità/classe di proprietà angolari

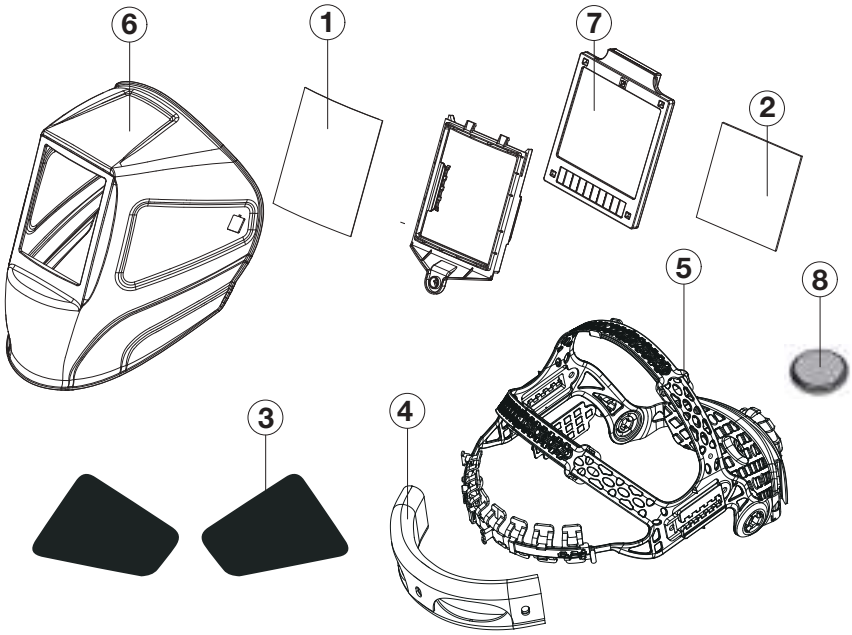

RICAMBI		
N°	Descrizione	ART.
1	Lente / vetro di protezione esterna, 10 pz	1662100
2	Lente / vetro di protezione interna, 10 pz	1662136
3	Set vetri laterali, 2 pz	1662130
4	Fascia antisudore	1662122
5	Struttura interna completa	1662123
6	Calotta	1662134
7	Filtro maschera	1662135
	Lente di compensazione 2.0	1662106
8	Batteria 3V CR2032	1662107

CASCHI PER LA SALDATURA

CASCO AUTOMATICO PER LA SALDATURA CON VISIERA AUTOSCURANTE

CE

VarioProtect PANORAMA-W DIGITAL TC

- Ideale per processi di saldatura a elettrodi (MMA), MIG/MAG e TIG e per operazioni di smerigliatura
- Ampio campo visivo a 180° che consente all'operatore di avere un'ampia visibilità durante il lavoro di saldatura migliorandone il comfort in qualsiasi posizione adottata
- Oscuramento automatico dei vetri laterali
- Filtro digitale per un utilizzo semplice e intuitivo

solar power VarioProtect®

TRUE COLOR DISPLAY

Modello		VarioProtect PANORAMA W DIGITAL TC
ART.		**1654040**
DATI TECNICI		
Campo visivo (LxH)	mm	115x85
Tempo di risposta chiaro/scuro	ms	0,04
Tempo di risposta scuro/chiaro	ms	60 - 1.200
Livello di oscuramento		DIN 4 - 8/8 -14
Protezione UV/IR		classe di protezione 16 (fisso)
Tonalità luminosa		protezione livello 4
Celle solari		sì
Tipo di batteria		litio 2 x 3V CR2032
Batteria sostituibile		sì
N° sensori		5
Valutazione classi*		1 / 1 / 1 / 1
Materiale visiera		nylon
Dimensioni (LxWxH)	mm	249x296x334
Peso ca.	g	570

*Valutazione: classe ottica/classe di scattering/classe di omogeneità/classe di proprietà angolari

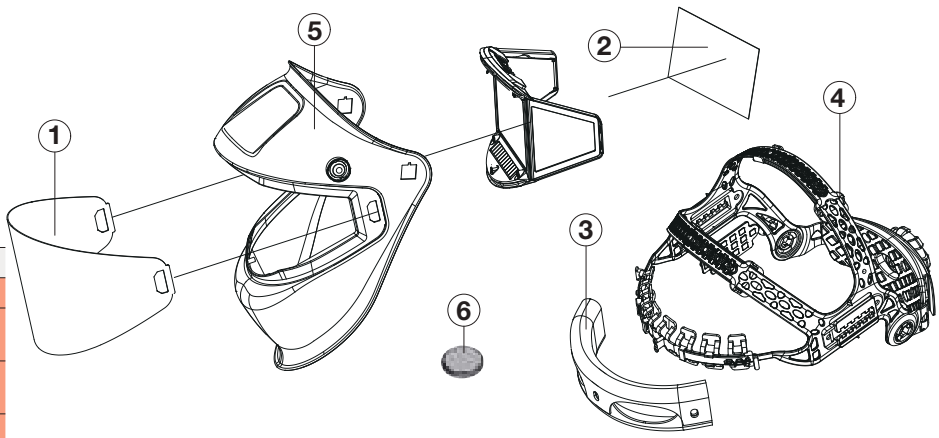

RICAMBI		
N°	Descrizione	ART.
1	Lente / vetro di protezione esterna, 10 pz	1662120
2	Lente / vetro di protezione interna, 10 pz	1662121
3	Fascia antisudore	1662122
4	Struttura interna completa	1662123
5	Calotta	1662124
6	Batteria 3V CR2032	1662107

CASCHI PER LA SALDATURA

CASCO PER SMERIGLIATURA COMPLETO DI SISTEMA DI FILTRAGGIO

New

VarioProtect GRIND AIR TH3

VarioProtect®

- Casco leggero, ideale per operazioni di smerigliatura, lavorazione dei metalli e lavorazione del legno
- Visualizzazione chiara e nitida
- Massimo comfort grazie all'ottima vestibilità e alla semplice regolazione della fascia
- Sistema di filtraggio dell'aria TH 3 per un'erogazione continua di aria filtrata e pulita senza inalare particelle pericolose e nocive che potrebbero essere la causa di malattie respiratorie; il sistema fornisce aria filtrata direttamente all'interno del casco, garantendo sicurezza e comfort anche durante impieghi prolungati
- Nr. 3 livelli di ventilazione
- Aerazione uniforme all'interno del casco
- Batteria agli Ioni di Litio integrata e ricaricabile fino a 8 ore di autonomia
- Facile da usare, anche con l'impiego di guanti da saldatura
- Peso ridotto per un utilizzo prolungato senza affaticamento

DOTAZIONE DI SERIE
- Sistema di filtrazione aria
- Batteria ricaricabile Li-Ion (4400 mAh)
- Caricabatterie
- Tubo di alimentazione aria con guaina protettiva da 1 m
- Misuratore di portata d'aria
- Cintura imbottita con doppia tracolla
- Borsa per il trasporto

Modello		VarioProtect GRIND AIR TH3
ART.		**1654205**
DATI TECNICI		
Spessore visiera	mm	1
Temperatura di funzionamento		-5 - + 55° C
Livello flusso d'aria		velocità 1: 170 l/min velocità 2: 200 l/min velocità 3: 230 l/min
Efficacia filtro		99,996% = 0,3 µm
Tipo filtro		TH3 P R SL
Autonomia batteria filtro (ricaricabile)		velocità 1: 8 h velocità 2: 6 h velocità 3: 4 h
Tipo di batteria		Li-Ion ricaricabile (4400 mAh)
Peso batteria	gr	350
Materiale		nylon
Dimensioni casco (LxWxH)	mm	460x250x250
Peso ca. (include Maschera, filtro, cintura e batteria)	g	735

*Valutazione: classe ottica/classe di scattering/classe di omogeneità/classe di proprietà angolari

ACCESSORI OPZIONALI		
N°	Descrizione	ART.
7	Visiera DIN 2	1662242
8	Visiera DIN 3	1662243
9	Visiera DIN 4	1662244
10	Visiera ribaltabile DIN 5	1662245
11	Visiera ribaltabile DIN 8	1662246
12	Pellicola di protezione per schermo visivo	1662247
	Meccanismo ribaltabile	1662241

CASCHI PER LA SALDATURA

CASCO AUTOMATICO PER SALDATURA E SMERIGLIATURA COMPLETO DI SISTEMA DI FILTRAGGIO

New

CE

VarioProtect PANORAMA-W-2 TC AIR TH3

solar power VarioProtect®

TRUE COLOR DISPLAY

- Ideale per processi di saldatura a elettrodi (MMA), MIG/MAG e TIG e per operazioni di smerigliatura
- Ampio campo visivo a 180° per un maggiore comfort operativo
- Visualizzazione realistica dei colori, protezione delle vie respiratorie durante le operazioni di saldatura
- La tecnologia True Color rende la percezione dei colori realistica anche durante le operazioni di saldatura
- Sistema di filtrazione e alimentazione dell'aria ad alta efficienza, che fornisce all'operatore aria pulita e filtrata, prevenendo l'inalazione di particelle nocive e fumi di saldatura
- Due livelli di portata dell'aria selezionabili
- Distribuzione uniforme del flusso d'aria all'interno del casco
- Batteria agli ioni di litio (Li-Ion) con autonomia fino a 10 ore di funzionamento continuo
- Comandi di facile utilizzo, anche indossando guanti da saldatura

DOTAZIONE DI SERIE
- Sistema di filtrazione aria
- Batteria ricaricabile Li-Ion 14,8V / 2,6Ah
- Caricabatterie
- Tubo di alimentazione aria con guaina protettiva da 1 m
- Cintura imbottita
- Borsa per il trasporto

Modello		VarioProtect PANORAMA-W-2 TC AIR TH3
ART.		**1654115**
DATI TECNICI		
Campo visivo (LxH)	mm	108x73
Tempo di risposta chiaro/scuro	ms	0,3
Controllo tempo risposta scuro/chiaro		variazione continua
Livello di oscuramento		DIN 4-13
Protezione UV/IR		classe di protezione DIN 16 (fisso)
Tonalità luminosa		protezione livello 4
Celle solari		sì
Tipo di batteria		litio CR 2450
Batteria sostituibile		sì
N° sensori		4
Valutazione classi*		1 / 1 / 1 / 1
Materiale visiera		poliammide
Alimentazione		celle solari + batteria ricaricabile
Dimensioni cassetta filtro (LxWxH)	mm	133x122x8
Livello flusso d'aria		velocità 1: 180 l/min velocità 2: 220 l/min
Tipo filtro		TH3 P R SL
Autonomia batteria filtro (ricaricabile)		velocità 1: 10 h velocità 2: 9 h
Dimensioni casco (LxWxH)	mm	180x240x320
Peso ca. (include maschera, filtro e batteria)	g	3.800

*Valutazione: classe ottica/classe di scattering/classe di omogeneità/classe di proprietà angolari

RICAMBI PER I CASCHI

RICAMBI		
N°	Descrizione	ART.
1	Filtro HEPA TH3P R SL	1662065
2	Prefiltro	1662066
3	Parascintille	1662067
4	Batteria agli ioni di litio	1662068
5	Cintura	1662069
	Tubo dell'aria	1662070
	Caricabatterie	1662071
6	Coprifiltro	1662072
7	Protezione interna in tessuto	1662079

1

2

3

4

5

6

7

CASCHI PER LA SALDATURA

CASCO PER LA SALDATURA COMPLETO DI SISTEMA DI FILTRAGGIO

VarioProtect XXL-W TC AIR TH3

CE

solar power VarioProtect®

- Visualizzazione realistica dei colori protezione delle vie respiratorie durante le operazioni di saldatura
- La tecnologia True Color rende la percezione dei colori realistica anche durante le operazioni di saldatura
- Il sistema di filtraggio consente di avere costantemente aria filtrata e pulita evitando di respirare particelle pericolose e nocive
- Nr. 3 livelli di ventilazione
- Aerazione uniforme all'interno del casco
- Facile da usare, anche con l'impiego di guanti da saldatura
- Batteria agli Ioni di Litio integrata e ricaricabile fino a 8 ore di autonomia

DOTAZIONE DI SERIE

- Caricabatterie
- Tubo per la respirazione con guaina protettiva
- Misuratore del flusso d'aria
- Cintura imbottita con tracolla
- Borsa per il trasporto

Modello		VarioProtect XXL-W TC AIR TH3
ART.		**1654055**
DATI TECNICI		
Campo visivo (LxH)	mm	83,4x100
Tempo di risposta chiaro/scuro	ms	0,08
Tempo di risposta scuro/chiaro	ms	100 - 900
Controllo tempo risposta scuro/chiaro		variazione continua
Livello di oscuramento		DIN 5 – 9 /9 -13
Protezione UV/IR		classe di protezione DIN 15
Tonalità luminosa		protezione livello 4
Celle solari		sì
Tipo di batteria		litio 3V CR 2450
Batteria sostituibile		sì
N° sensori		4
Valutazione classi*		1 / 1 / 1 / 1
Materiale visiera		nylon
On/Off		automatico
Alimentazione		celle solari + batteria ricaricabile
Dimensioni cassetta filtro	mm	114x133xh 9,5
Livello flusso d'aria		velocità 1: 170 l/min velocità 2: 200 l/min velocità 3: 230 l/min
Efficacia filtro		99,996% = 0,185 µm
Tipo filtro		TH3 P R SL
Autonomia batteria filtro (ricaricabile)		velocità 1: 8 h velocità 2: 6 h velocità 3: 4 h
Peso ca. (include maschera, filtro, cintura, batteria)	g	2.463

*Valutazione: classe ottica/classe di scattering/classe di omogeneità/classe di proprietà angolari

RICAMBI E ACCESSORI PER I CASCHI

RICAMBI		
N°	Descrizione	ART.
1	Lente/vetro di protezione esterna, 10 pz	1662200
2	Lente/vetro di protezione interna, 10 pz	1662201
3	Struttura interna completa	1662255
4	Fascia antisudore	1662203
5	Filtro di ricambio completo	1662204
6	Calotta	1662256
7	Coprifiltro	1662250
8	Filtro TH3	1662251
9	Prefiltro	1662208
10	Parascintille	1662209
11	Sistema filtraggio aria	1662252
12	Batteria agli ioni di litio	1662211
13	Tubo dell'aria	1662253
14	Imbracatura	1662213
15	Caricabatterie	1662214
16	Misuratore flusso aria	1662215
17	Telaio porta filtro	1662216
18	Batteria 3V CR2450	1662034
19	Dadi di serraggio, 10 pz	1662219
20	Set viti di bloccaggio, 2 pz	1662220
23	Telaio montaggio filtro	1662221
ACCESSORI		
21	Vetro ingrandimento	1662217
22	Protezione in tessuto	1662254
24	Rondella distanziatrice	1662257
25	Regolatore angolo	1662258

CASCHI PER LA SALDATURA

CASCO PER LA SMERIGLIATURA

VarioProtect GRIND

- Casco leggero, ideale per operazioni di smerigliatura, lavorazione dei metalli e lavorazione del legno
- Visualizzazione chiara e nitida
- Massimo comfort grazie all'ottima vestibilità e alla semplice regolazione della fascia

Modello		VarioProtect GRIND
ART.		**1654200**
DATI TECNICI		
Spessore visiera	mm	1
Temperatura di funzionamento		-5 - + 55° C
Temperatura stoccaggio		-10 - + 55° C
Norme		CE, ANSI, CSA, AS/NZS
Materiale visiera		nylon
Dimensioni (LxWxH)	mm	350x250x190
Peso ca.	g	385

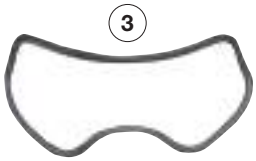

RICAMBI		
N°	Descrizione	ART.
1	Struttura interna completa	1662235
2	Fascia antisudore	1662236
3	Guarnizione visiera	1662233
4	Visiera	1662232
5	Rivestimento interno	1662230
6	Fissaggi visiera, 2 pz	1662239
7	Visiera DIN 2	1662242
8	Visiera DIN 3	1662243
9	Visiera DIN 4	1662244
10	Visiera ribaltabile DIN 5	1662245
11	Visiera ribaltabile DIN 8	1662246
12	Pellicola di protezione per schermo visivo	1662247
	Meccanismo ribaltabile	1662241

CASCHI PER LA SALDATURA

CASCO PER LA SALDATURA E LA SMERIGLIATURA CON VISIERA AUTOSCURANTE

VarioProtect XXL-W F-TC

- Ideale per processi di saldatura a elettodi (MMA), MIG/MAG e TIG e per operazioni di smerigliatura
- Ampio campo visivo
- Sistema Flip-Up: il filtro si solleva all'interno del casco, consentendo la visione diretta attraverso la visiera trasparente di protezione, ideale per la smerigliatura e le fasi di preparazione del pezzo
- Prodotto di alta qualità nella chiarezza ottica, nello scatter, nell' omogeneità e nella visualizzazione reale dei colori

solar power VarioProtect®

TRUE COLOR DISPLAY

Campo visivo saldatura

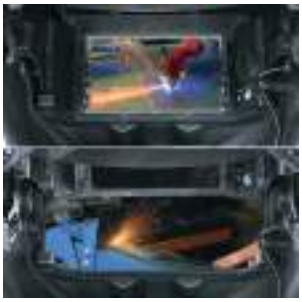

Campo visivo smerigliatura

Sistema **Flip-Up**

Modello		VarioProtect XXL-W F-TC
ART.		**1654100**
DATI TECNICI		
Campo visivo (LxH)	mm	100x65
Tempo di risposta chiaro/scuro	ms	0,3
Tempo di risposta scuso/chiaro	ms	300 - 900
Livello di oscuramento		DIN 4 -13
Protezione UV/IR		classe di protezione 16 (fisso)
Tonalità luminosa		protezione livello 4
Celle solari		sì
Tipo batteria		litio 3V CR2450
Batteria sostituibile		sì
N° sensori		4
Valutazione classi*		1 / 1 / 1 / 1
Materiale visiera		poliammide
Dimensioni (LxWxH)	mm	144x234x334
Peso ca.	g	588

*Valutazione: classe ottica/classe di scattering/classe di omogeneità/classe di proprietà angolari

RICAMBI		
N°	Descrizione	ART.
1	Lente / vetro di protezione esterna, 10 pz	1662060
2	Lente / vetro di protezione interna, 10 pz	1662061
3	Struttura interna completa	1662032
	Fascia interna superiore bardatura	1662050
	Fascia posteriore bardatura (collo)	1662051
	Lente di compensazione 2.0	1662036
4	Fascia antisudore	1662023
5	Batteria 3V CR2450	1662034

LTF S.p.A.

Via Cremona, 10 - 24051 Antegnate (BG) ITALY
TEL. +39 0363 94901 (15 linee r.a.)
FAX +39 0363 914770 - 914797
Capitale sociale € 19.000.000 i.v.
R.E.A. BG n. 189980 - C.F. e P.IVA 01276740162
COD. ID. CEE IT 01276740162 - EXPORT BG 002668

ltf@ltf.it - www.ltf.it